LASKI s.r.o.

Fréza na pařezy

Baumstumpträse

Stump Cutter

F 500 HD

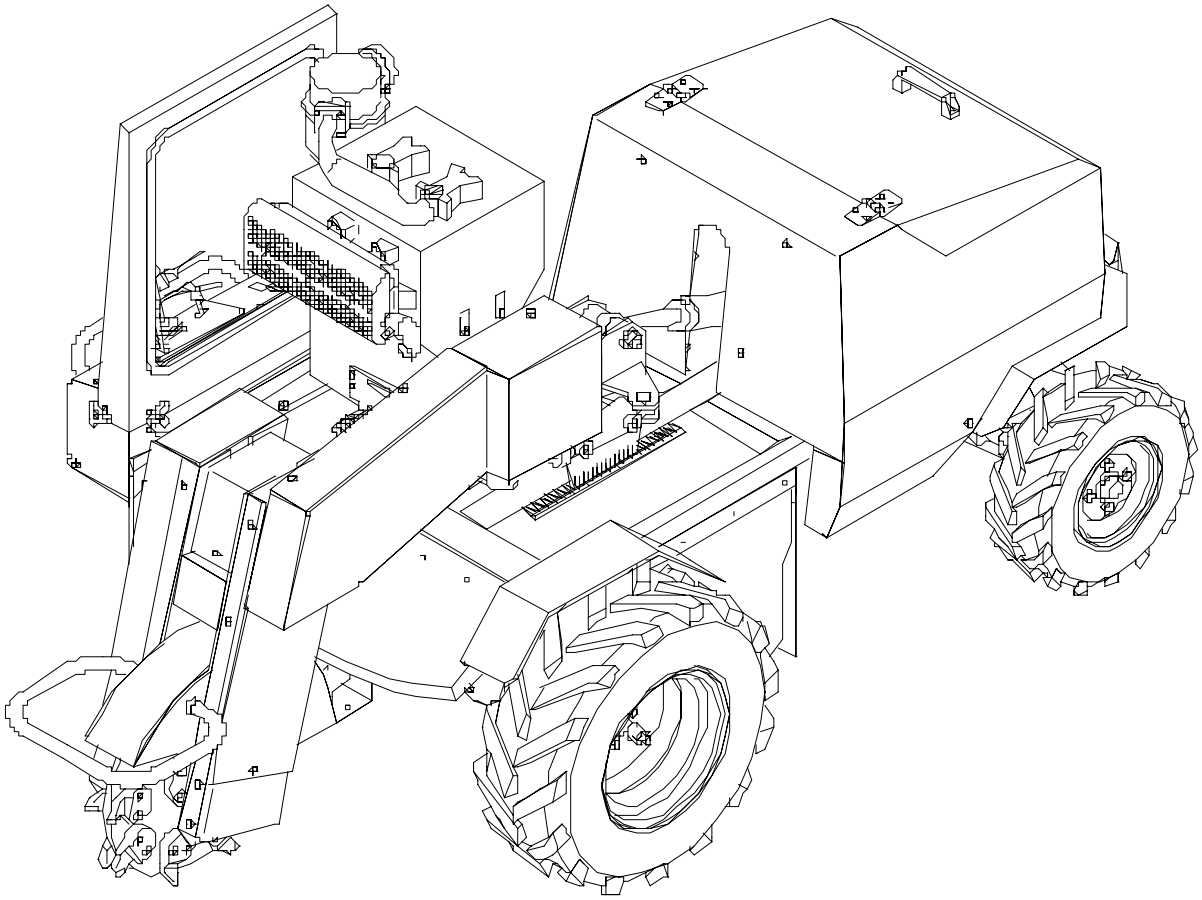

Katalog náhradních dílů
Ersatzteilkatalog
Spare parts catalogue

11 / 2009

Pokyny k objednávání náhradních dílů

Tento katalog obsahuje seznam součástí a jejich sestavení do montážních skupin. Katalog je uspořádán tak, že za ilustrovanou stranou následuje textová strana. Na textové straně jsou tyto kolonky :

A	A A A			LASKI	
1	2	3	4	F 500 HD	
				5	5

A - označení skupiny
1 - číslo položky katalogu
2 - název součásti, rozměr
3 - objednací číslo
4 - ČSN
5 - počet kusů do sestavy

V obrazové části katalogu znamená:
1 - pozice dílu
①- označení rozpadajícího se dílu
① - označení sestavy

Při objednávce náhradních dílů uveďte vždy:
- typ a výrobní číslo stroje
- objednací číslo (kolonka 3)
- přesný název součásti a počet kusů

Objednávku zašlete na adresu: **LASKI spol. s r.o.**
798 17 Smržice 263
Czech Republic

TEL.FAX: +420 582 381 250
+420 582 381 152
info@laski.cz
www.laski.cz

Výrobní závod stále zdokonaluje své výrobky na základě provozních zkušeností a nejnovějších poznatků. Proto si vyhrazuje možnost změn na strojích i v dokumentaci.

Anweisung für die Bestellung von Ersatzteilen

Dieser Katalog umfasst die Ersatzteile und deren Zusammenbau in Montagegruppen. Der Katalog ist so ausgeführt, dass jeweils nach der Bildseite die Textseite folgt. Die Textseite gibt die Bildnummer :

A	A A A			LASKI	
1	2	3	4	F 500 HD	
				5	5

A - Bennenung der Gruppe
1 - Die Positionennummer des Katalogs
2 - Die genaue Bennenung des Bestandteils, Dimension
3 - Bestellnummer
4 - CSN
5 - Stückzahl

Im Bildnachtrag des Katalogs wird angegeben:
1 - Teilposition
① - Zerlegens Teil
① -Bezeichnung der Zusammensetzung

Bei jeder Bestellung von Ersatzteilen führen Sie bitte an:
- Type der Maschine und die Herstellungsnummer der Maschine
- Bestellnummer
- Die genaue Bennenung des Bestandteile und Stückzahl

Die Bestellung an die Adresse: **LASKI spol. s r.o.**
798 17 Smržice 263
Czech Republic

TEL.FAX: +420 582 381 250
+420 582 381 152
info@laski.cz
www.laski.cz

Das Herstellerwerk vervollkommnet ständing seine Ergzeugnisse aufgrund von Erfahrungen beim Betriebseinsatz sowie von neuesten Erkenntnissen. Deshalb behält er sich das Recht vor, Änderrungen an den Maschinen wie auch in der Begleitdokumentation vorzunehmen.

Instructions for ordering spare part

This catalogue contains a specification of the spare parts and their arrangement in individual assembling groups. The catalogue is arranged so that after each illustrated page follows the respective text-page. The text includes the following:

A	A A A			LASKI	
1	2	3	4	F 500 HD	
				5	5

A - Designation of group
1 - Number of catalogue item
2 - Exact denomination of part, dimension
3 - Ordering number
4 - CSN
5 - Number of pieces

It is specified in the figure supplement of the catalogue:
1 - part position
① - dismanted piece
① - assembly designation

When ordering spare parts , please, always state :
- Type of machine and serial number of machine
- Ordering number
- Exact denomination of part and number of pieces

Send your order to:

LASKI spol. s r.o.
798 17 Smržice 263
Czech Republic

TEL.FAX: +420 582 381 250
+420 582 381 152
info@laski.cz
www.laski.cz

The manufacturers continuously improve their products on the basis of experience gained in the course of operation and of the up-to-date knowledge. They reserve, therefore, the right of modifying the machine as well as the respective documentation

F 500 HD

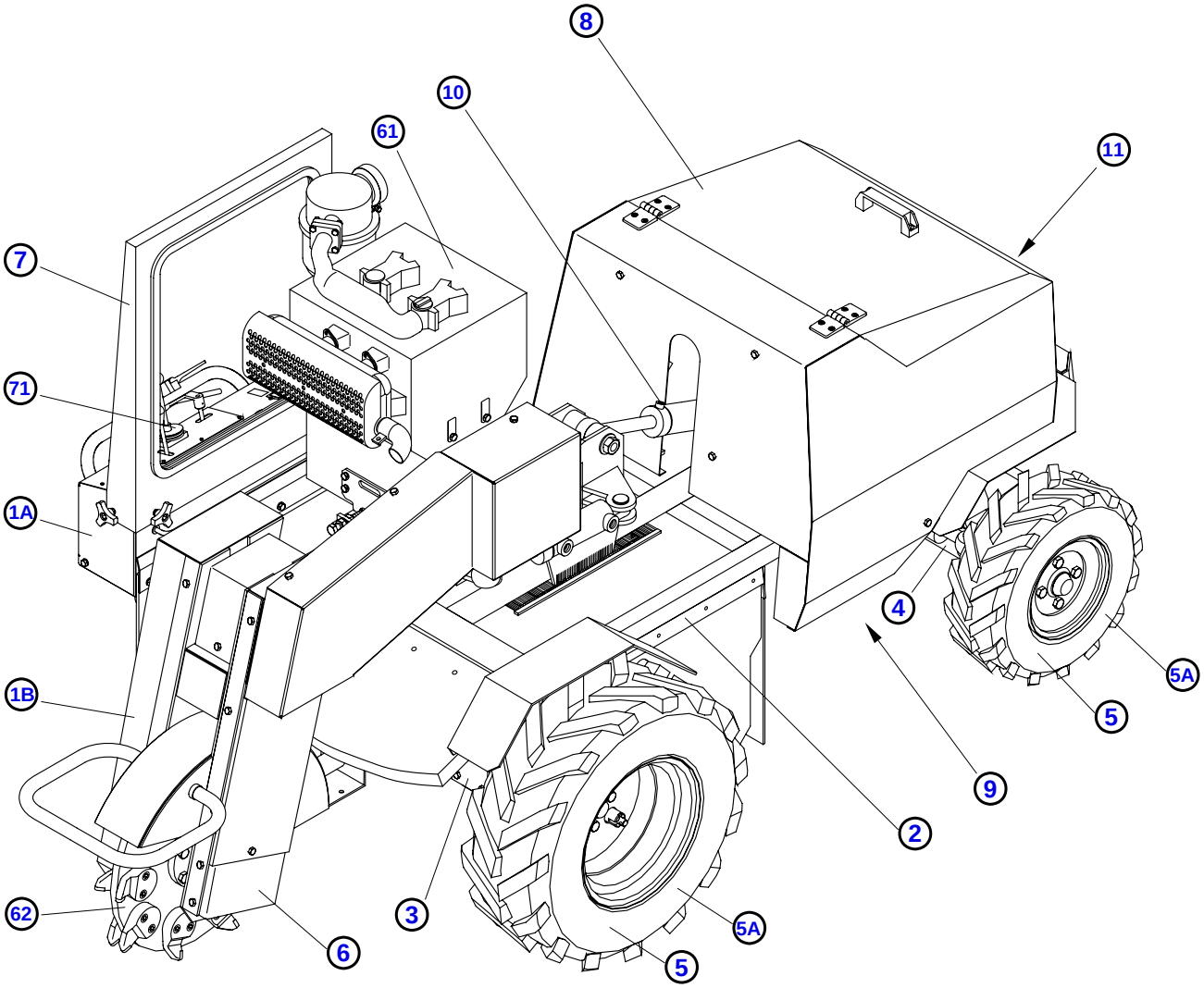

OBSAH

INHALT CONTENS

11/2009

1	2		3	4	F 500 HD	
1A	Fréza na pařezy Baumstumpträse	Stump Cutter	F 301 000	-	1	
1B	Fréza na pařezy Baumstumpträse	Stump Cutter	F 301 000	-	1	
2	Rám Rahmen	Frame	F 300 100	-	1	
3	Zadní náprava Hintensrachse	Rear axle	F 300 200	-	1	
4	Přední náprava Vorderachse	Front axle	F 300 300	-	1	
5	Kola Räder	Wheels	-	-	1	
5A	Kola - dvojmontáž Räder - zweirädrig	Wheels - dual-tired	-	-	1	
6	Rameno kotouče Arm des Rades	Arm of disc	F 301 100	-	1	
61	Motor Motor	Engine	F 301 140	-	1	
62	Řezací kotouč Schneidscheibe	Cutting disc	F 300 600	-	1	
7	Otočný panel Drehpaneel	Turnable panel	F 300 700	-	1	
71	Rozvaděč Verteiler	Switchboard	F 300 903	-	1	
8	Kapota Haube	Cowl	F 300 814	-	1	
9	Nádrž hydrauliky Behälter der Hydraulik	Tank of hydraulics	F 300 909	-	1	
10	Hydraulický obvod Hydraulischer Kreis	Hydraulic circuit	F 301 200	-	1	
11	Elektrovýzbroj Elektroinstallation	Electric installation	F 301 250	-	1	

F 500 HD

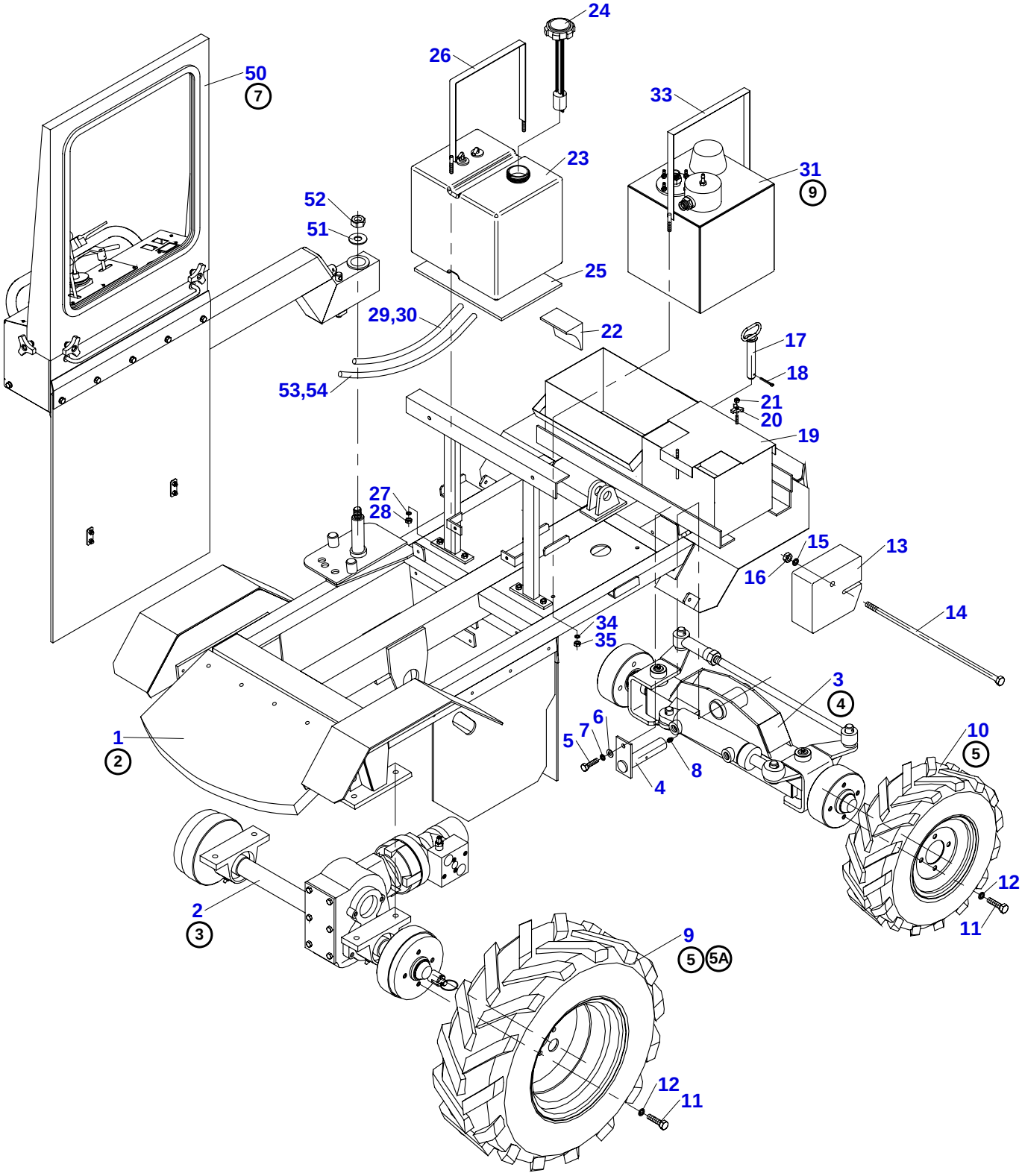
24
26
50
7
33
23
31
9
52
51
25
29,30
22
17
18
53,54
21
20
19
27
28
15
13
16
14
34
35
3
4
1
2
6
7
5
8
4
10
5
12
11
2
3
9
5
5A
12
11

01 A	Fréza na pařezy Baumstumpträse Stump Cutter			LASKI 11/2009

1	2	3	4	F 500 HD	
1	Rám Rahmen Frame	F 300 100	-	1	
2	Zadní náprava Hinterachse Rear axle	F 300 200	-	1	
3	Přední náprava Vordereachse Front axle	F 300 300	-	1	
4	Čep nápravy Bolzen Pin	F 300 120	-	1	
5	Šroub M10x25 Schraube Screw	000 509	ČSN 02 1103.15	1	
6	Podložka 10,5 Unterlage Washer	000 045	ČSN 02 1702.15	1	
7	Podložka 10 Unterlage Washer	000 820	ČSN 02 1740.05	1	
8	Hlavice mazací 8x1 Kopf Head	000 841	ČSN 02 7421	1	
9	Kolo 23x8,50-12 Rad Wheel	F 300 205	-	2	
10	Kolo 16x6,50/8 Rad Wheel	101 095	-	2	
11	Šroub M12x25 Schraube Screw	000 050	ČSN 02 1103.55	16	
12	Podložka kuželová 12 Unterlage Washer	001 571	-	16	
13	Závaží Gewicht Weight	F 300 130	-	4	
14	Svorník Bolzen Bolt	F 300 123	-	1	
15	Podložka 12 Unterlage Washer	000 833	ČSN 02 1740.05	1	
16	Matice M12 Mutter Nut	000 096	ČSN 02 1401.25	1	
17	Čep Bolzen Pin	F 300 023	-	1	
18	Závlačka Vorstecker Split pin	100 474	-	1	
19	Kryt aku Deckel Cover	F 300 826	-	1	
20	Hlava plastová M8 Kopf Head	100 461	-	2	
21	Matice M8 Mutter Nut	000 027	ČSN 02 1401.25	2	
22	Klín Keil Wedge	002 469	-	2	
23	Nádrž na palivo Behälter Fuel tank	002 365	-	1	
24	Palivoměr Kraftstoffvorratsmesser Fuel gauge	002 726	-	1	
25	Podložka pod nádrž Unterlage Washer	F 110 037	-	1	
26	Upevňovací pás Gurt Belt	F 141 000	-	1	
27	Podložka 8 Unterlage Washer	000 786	ČSN 02 1740.05	2	
28	Matice M8 Mutter Nut	000 027	ČSN 02 1401.25	2	
29	Hadička Schlauch Hose	FCV 0007	-	1	
30	Spona hadicová 12 Spange Clip	000 083	-	2	

F 500 HD

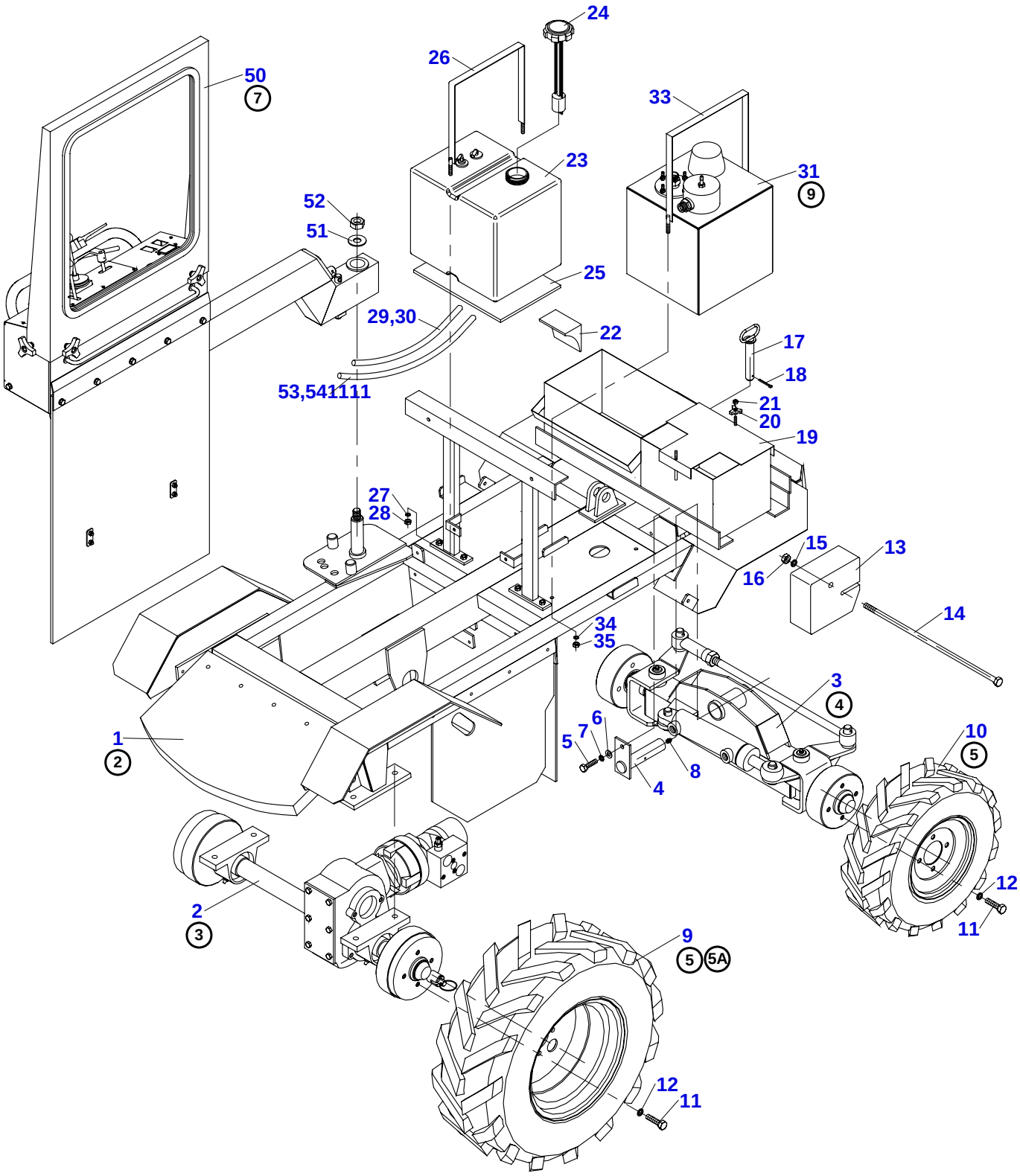
24
26
50
7
33
23
31
9
52
51
25
29,30
22
17
18
53,541111
21
20
19
27
28
15
13
16
14
34
35
3
4
6
7
5
10
5
1
2
8
4
12
11
2
3
9
5
5A
12
11

01 A	Fréza na pařezy Baumstumpträse Stump Cutter			LASKI 11/2009

1	2	3	4	F 500 HD	
31	Nádrž hydraulická Behälter Tank	F 300 909	-	1	
33	Upevňovací pás Gurt Belt	F 300 928	-	1	
34	Podložka 8 Unterlage Washer	000 786	ČSN 02 1740.05	2	
35	Matice M8 Mutter Nut	000 027	ČSN 02 1401.25	2	
50	Otočný panel Paneel Panel	F 300 700	-	1	
51	Podložka Unterlage Washer	F 300 026	-	1	
52	Matice M18x1,5 Mutter Nut	000 966	ČSN 02 1492.25	1	
53	Hadička L=1800 Schlauch Hose	FCV 0011	-	1	
54	Spona hadicová 10 Spange Clip	001 682	-	2	

F 500 HD

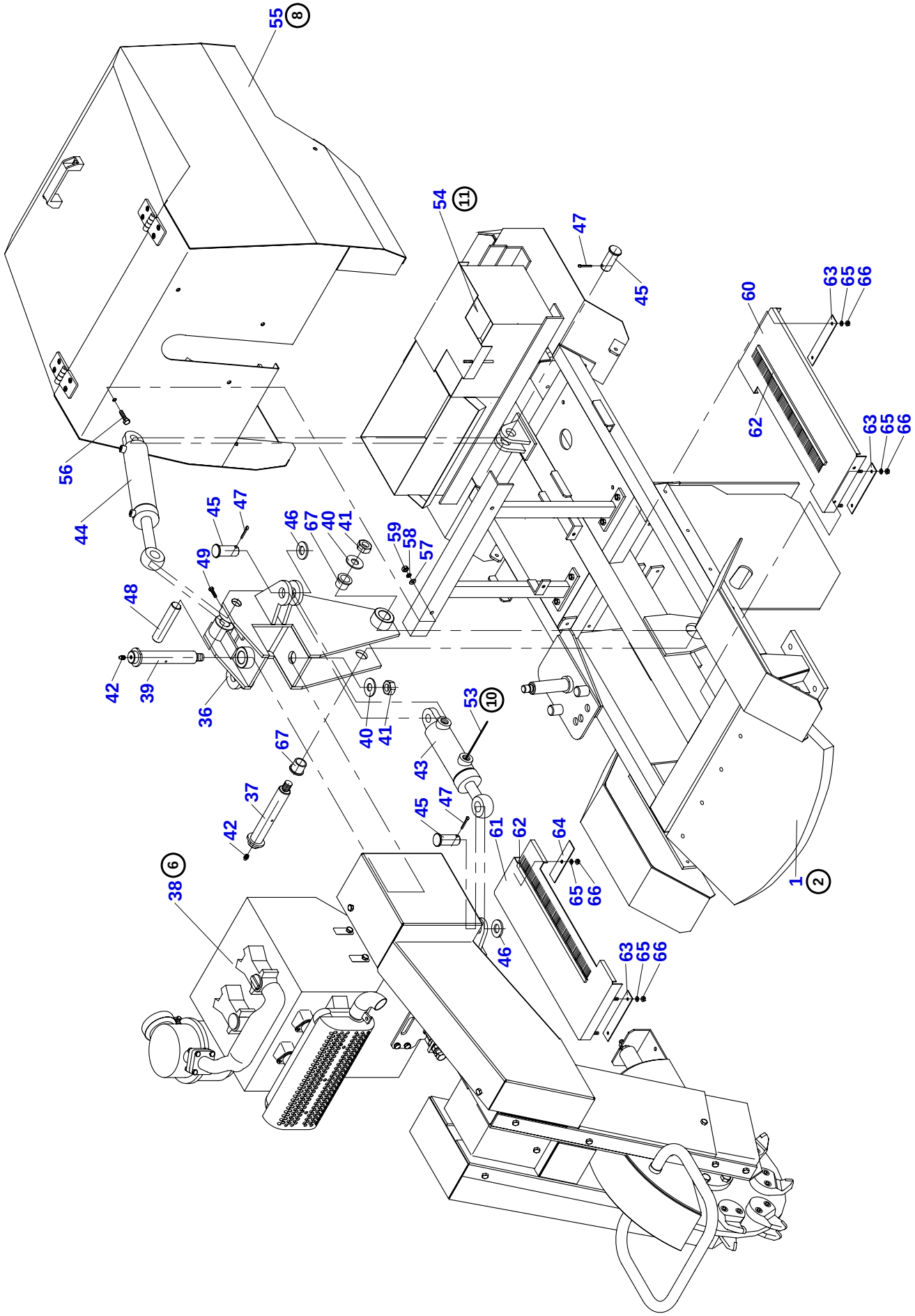
55 8
54 11
47
45
60
63 65 66
62
63 65 66
56
44
45 47
46 67 40 41
59 58 57
49
48
42 39
36
40 41
53 10
43
67
37
42
45 47
61 62 64
65 66
38 6
46
63 65 66
1 2

01 B	Fréza na pařezy Baumstumpträse Stump Cutter			LASKI 11/2009	
1	2	3	4	F 500 HD	
36	Závěs ramena Aufhängung Suspension	F 300 400	-	1	
37	Čep Bolzen Pin	F 300 412	-	1	
38	Rameno kotouče Arm Arm	F 300 500	-	1	
39	Čep Bolzen Pin	F 300 409	-	1	
40	Podložka Unterlage Washer	F 300 026	-	2	
41	Matice M18x1,5 Mutter Pin	000 966	ČSN 02 1492.25	2	
42	Hlavice mazací 8x1 Kopf Head	000 841	ČSN 02 7421	2	
43	Válec PHM1 50/25/100 Zylinder Cylinder	001 300	-	2	
44	Válec PHM1 50/25/320 Zylinder Cylinder	001 302	-	1	
45	Čep Bolzen Pin	F 300 021	-	5	
46	Podložka 26 Unterlage Washer	001 352	ČSN 02 1702.15	5	
47	Závlačka 4x40 Vorstecker Split pin	000 055	ČSN 02 1781.05	5	
48	Čep Bolzen Pin	F 300 022	-	1	
49	Šroub M6x16 Schraube Screw	000 809	ČSN 02 1103.15	1	
53	Hydraulický obvod Hydraulischer Kreis Hydraulic circuit	F 300 900	-	1	
54	Elektrovýzbroj Elektroinstallation Electric installation	F 300 980	-	1	
55	Kapota Haube Cowl	F 300 814	-	1	
56	Šroub M8x20 Schraube Screw	001 353	DIN 7985	8	
57	Podložka 8,4 Unterlage Washer	000 037	ČSN 02 1702.15	8	
58	Podložka 8 Unterlage Washer	000 786	ČSN 02 1740.05	8	
59	Matice M8 Mutter Nut	000 027	ČSN 02 1401.25	8	
60	Kryt levý Deckel links Cover left	F 300 135	-	1	
61	Kryt pravý Deckel recht Cover right	F 300 136	-	1	
62	Kartáč Bürste Brush	F 300 139	-	2	
63	Příložka Beilage Packing piece	F 300 140	-	3	
64	Příložka Beilage Packing piece	F 300 141	-	1	
65	Podložka 6,4 Unterlage Washer	000 036	ČSN 02 1702.15	7	
66	Matice M6 Mutter Nut	000 578	ČSN 02 1492.25	7	
67	Pouzdro Ku 3040 Buchse Bush	001 195	-	2	

F 500 HD

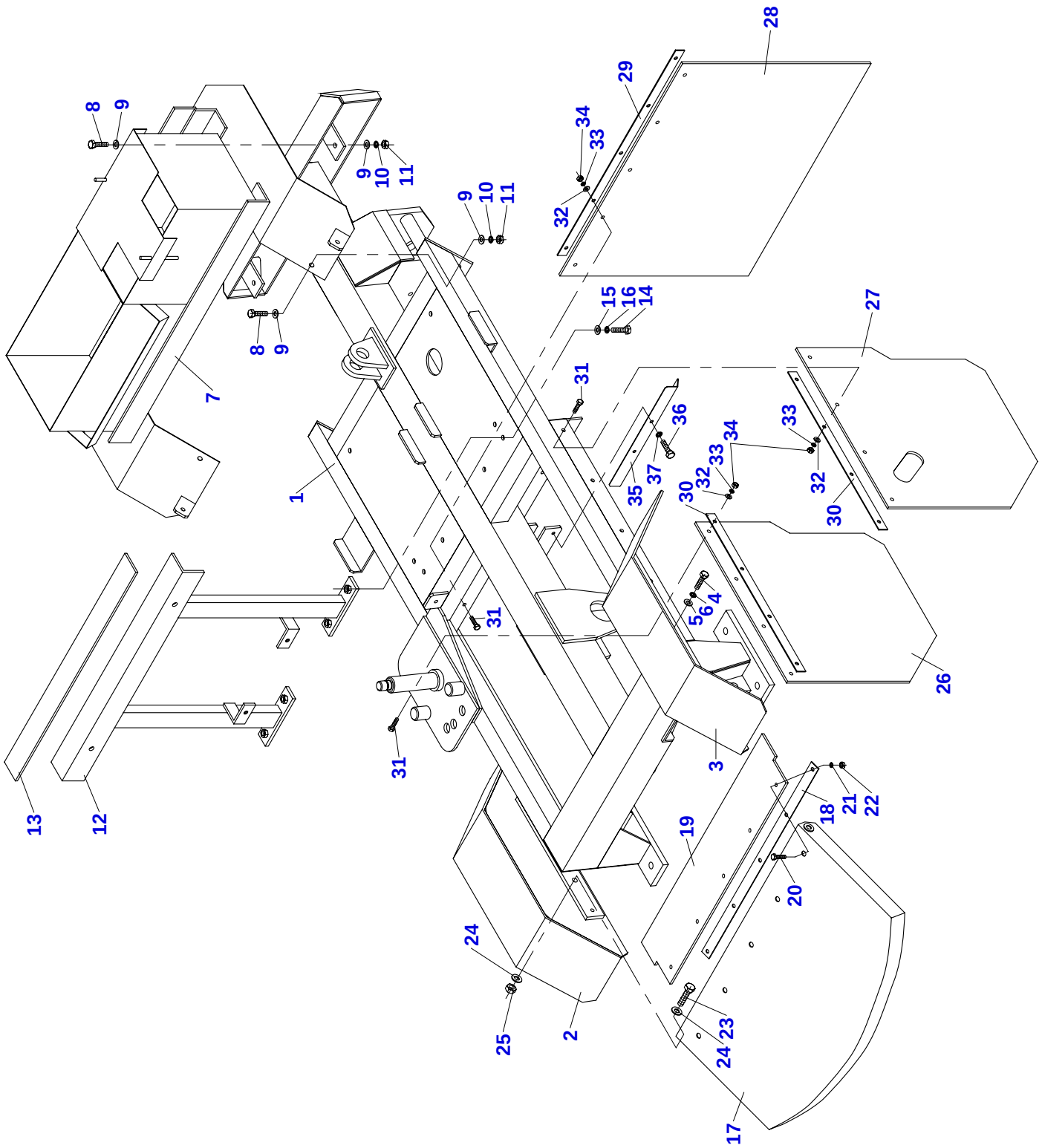
28
29
34
33
32
8
9
9
10
11
9
10
11
15
16
14
27
8
9
7
31
36
33
34
33
32
35
37
30
32
30
1
4
6
5
31
26
31
3
13
12
18
21
22
19
20
24
25
2
23
24
17

02	Rám Rahmen Frame			LASKI 11/2009
1	2	3	4	F 500 HD
1	Rám Rahmen Frame	F 300 150	-	1
2	Blatník pravý Kotfluegel Fender	F 300 115	-	1
3	Blatník levý Kotfluegel Fender	F 300 118	-	1
4	Šroub M8x20 Schraube Screw	000 644	ČSN 02 1103.15	6
5	Podložka 8,4 Unterlage Washer	000 037	ČSN 02 1702.15	6
6	Podložka 8 Unterlage Washer	000 786	ČSN 02 1740.05	6
7	Blatník zadní Kotfluegel Fender	F 300 815	-	1
8	Šroub M8x25 Schraube Screw	000 616	ČSN 02 1103.15	4
9	Podložka 8,4 Unterlage Washer	000 037	ČSN 02 1702.15	8
10	Podložka 8 Unterlage Washer	000 786	ČSN 02 1740.05	4
11	Matice M8 Mutter Nut	000 027	ČSN 021401.25	4
12	Rám kapoty Rahmen Frame	F 300 830	-	1
13	Podložka Unterlage Washer	F 300 835	-	1
14	Šroub M8x25 Schraube Screw	000 616	ČSN 02 1103.15	4
15	Podložka 8,4 Unterlage Washer	000 037	ČSN 02 1702.15	4
16	Podložka 8 Unterlage Washer	000 786	ČSN 02 1740.05	4
17	Kryt přední Deckel Cover	F 300 111	-	1
18	Příložka Beilage Packing piece	F 300 106	-	1
19	Zástěra Schütze Apron	F 300 107	-	1
20	Šroub M6x20 Schraube Screw	001 368	DIN 7985	5
21	Podložka 6 Unterlage Washer	000 791	ČSN 02 1740.05	5
22	Matice M6 Mutter Nut	000 026	ČSN 021401.25	5
23	Šroub M10x40 Schraube Screw	000 507	ČSN 02 1103.15	2
24	Podložka 10,5 Unterlage Washer	000 045	ČSN 02 1702.15	4
25	Matice M10 Mutter Nut	000 801	ČSN 021492.25	2
26	Zástěra pravá Schütze Apron	F 300 108	-	1
27	Zástěra levá Schütze Apron	F 300 109	-	1
28	Zástěra zadní Schütze Apron	F 300 110	-	1
29	Příložka Beilage Packing piece	F 300 104	-	1
30	Příložka Beilage Packing piece	F 300 105	-	2

F 500 HD

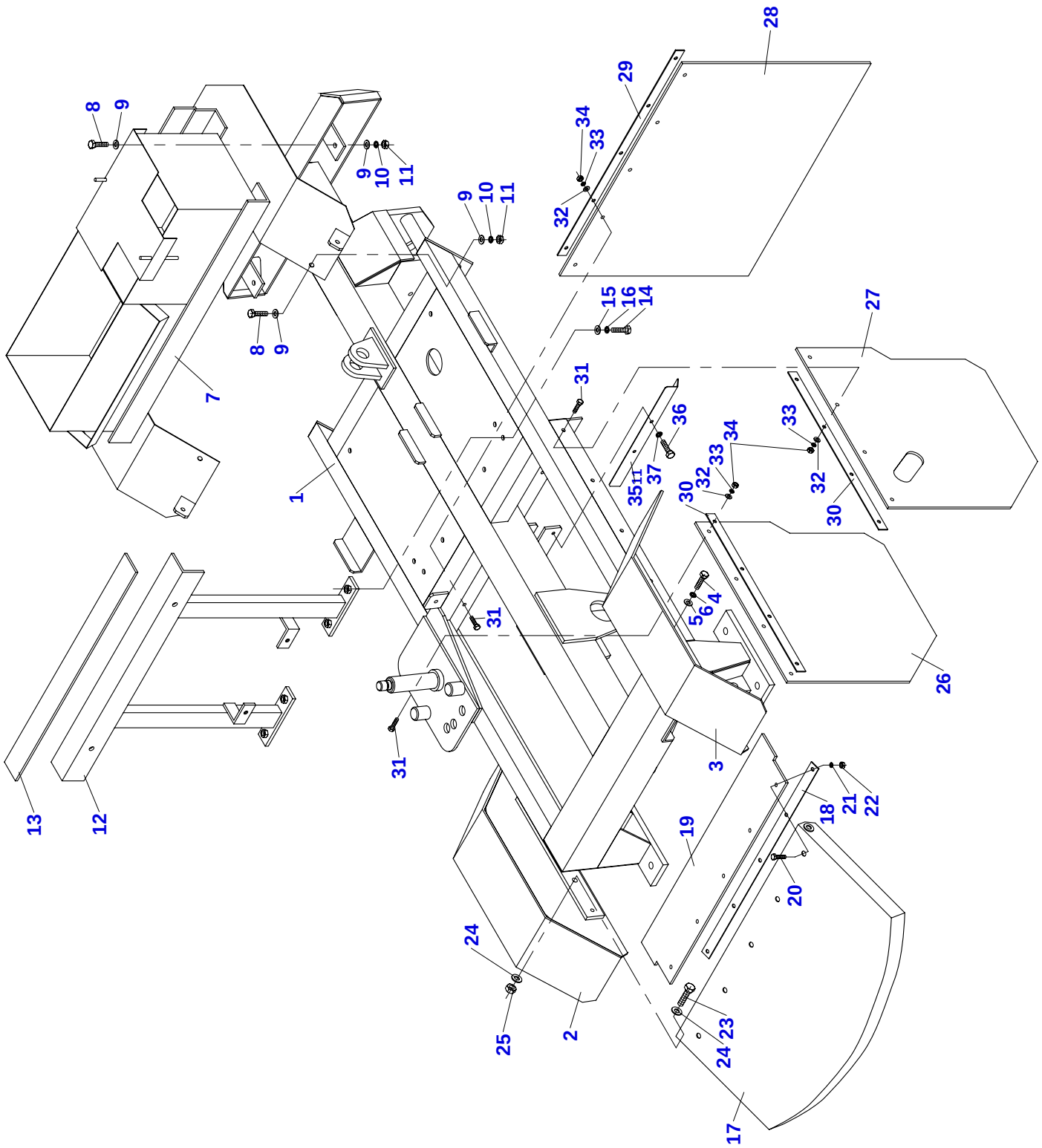
28
29
34
33
32
8
9
9
10
11
9
10
11
15
16
14
27
8
9
7
31
36
33
34
33
32
35
37
30
32
30
1
4
6
5
31
26
31
3
13
12
18
21
22
19
20
24
25
2
23
24
17

02	Rám Rahmen Frame				11/2009
1	2	3	4	F 500 HD	
31	Šroub M6x20 Schraube Screw	000 732	ČSN 02 1103.15	13	
32	Podložka 6,4 Unterlage Washer	000 036	ČSN 02 1702.15	13	
33	Podložka 6 Unterlage Washer	000 791	ČSN 02 1740.05	13	
34	Matice M6 Mutter Nut	000 026	ČSN 021401.25	13	
35	Kryt Deckel Cover	F 300 923	-	1	
36	Šroub M8x16 Schraube Screw	000 193	ČSN 02 1103.15	2	
37	Podložka 8 Unterlage Washer	000 786	ČSN 02 1740.05	2	

F 500 HD

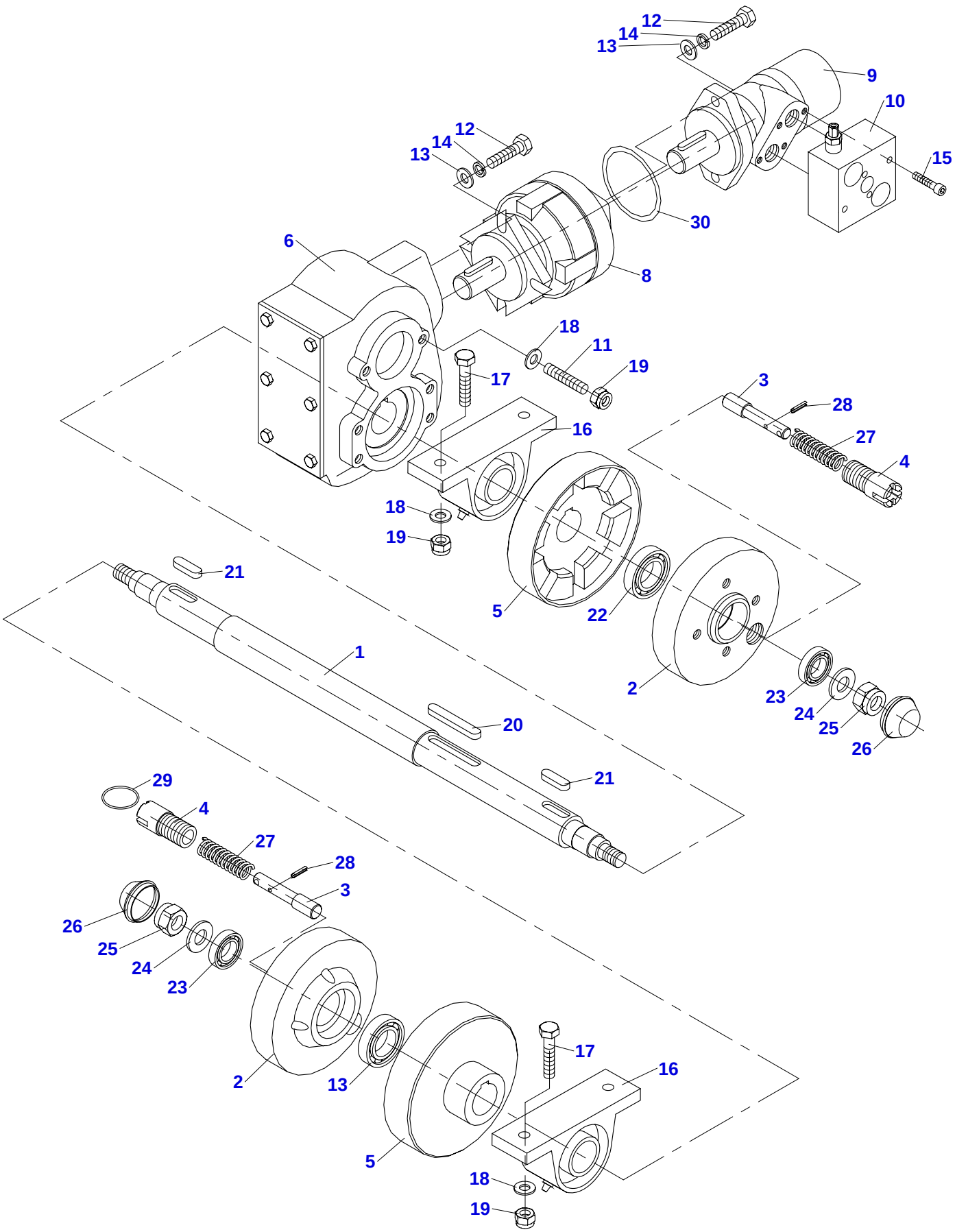
12
14
13
9
10
15
12
14
13
30
6
8
18
11
19
17
3
28
16
27
4
18
19
21
5
22
1
2
23
24
25
26
20
21
29
4
27
28
3
26
25
24
23
2
13
17
16
5
18
19

03 Zadní náprava

Hintensrachse Rear axle

11/2009

1	2	3	4	F 500 HD	
1	Hřídel Welle Schaft	F 300 201	-	1	
2	Náboj kola Radnabe Hub	F 300 202	-	2	
3	Západka Klinke Pawl	F 300 203	-	2	
4	Pouzdro Buchse Bush	F 300 204	-	2	
5	Rohatka Klinkenrad Ratchet	F 300 213	-	2	
6	Převodovka RT 160 Überweisungsauftrag Bearbox	001 286	-	1	
7	Zátka G1/2“ Propfen Plug	001 361	-	1	
8	Brzda HYDRO ELB Bremse Brake	001 287	-	1	
9	Motor HYDRO EPM Ölmotor Hydraulic motor	001 992	-	1	
10	Ventil Ventil Valve	001 288	-	1	
11	Šroub M12x35 16226 Schraube Screw	001 966	-	2	
12	Šroub M12x35 Schraube Screw	001 363	ČSN 02 1103.55	4	
13	Podložka 13 Unterlage Washer	000 052	ČSN 02 1702.15	4	
14	Podložka 12 Unterlage Washer	000 833	ČSN 02 1740.05	4	
15	Šroub M8x50 Schraube Screw	001 364	ČSN 02 1143.50	4	
16	Ložisko UCP 208 Lager Bearing	001 206	-	2	
17	Šroub M12x55 Schraube Screw	001 365	ČSN 02 1101.55	4	
18	Podložka M12 Unterlage Washer	001 033	-	6	
19	Matice M12 Mutter Nut	000 576	ČSN 02 1492.25	6	
20	Pero 12x8x80 Feder Feather	001 308	ČSN 02 2562	1	
21	Pero 12x8x40 Feder Feather	001 240	ČSN 02 2562	2	
22	Ložisko 6206 Z Lager Bearing	000 994	ČSN 02 4640	2	
23	Ložisko 6005 Lager Bearing	001 309	ČSN 02 4630	2	
24	Podložka 19 Unterlage Washer	000 054	ČSN 02 1702.15	2	
25	Matice M18x1,5 Mutter Nut	000 966	ČSN 021492.25	2	
26	Víčko FAVORIT Deckel Cover	000 060	-	2	
27	Pružina TLZ 1,25x17,2x40 Feder Spring	001 313	-	2	
28	Kolík 5x30 Stift Pin	000 885	ČSN 02 2156	2	
29	Kroužek klíčový 40 Ring Ring	001 367	-	1	
30	O - Kroužek 82x2 O - Ring O - Ring	-	-	1	

F 500 HD

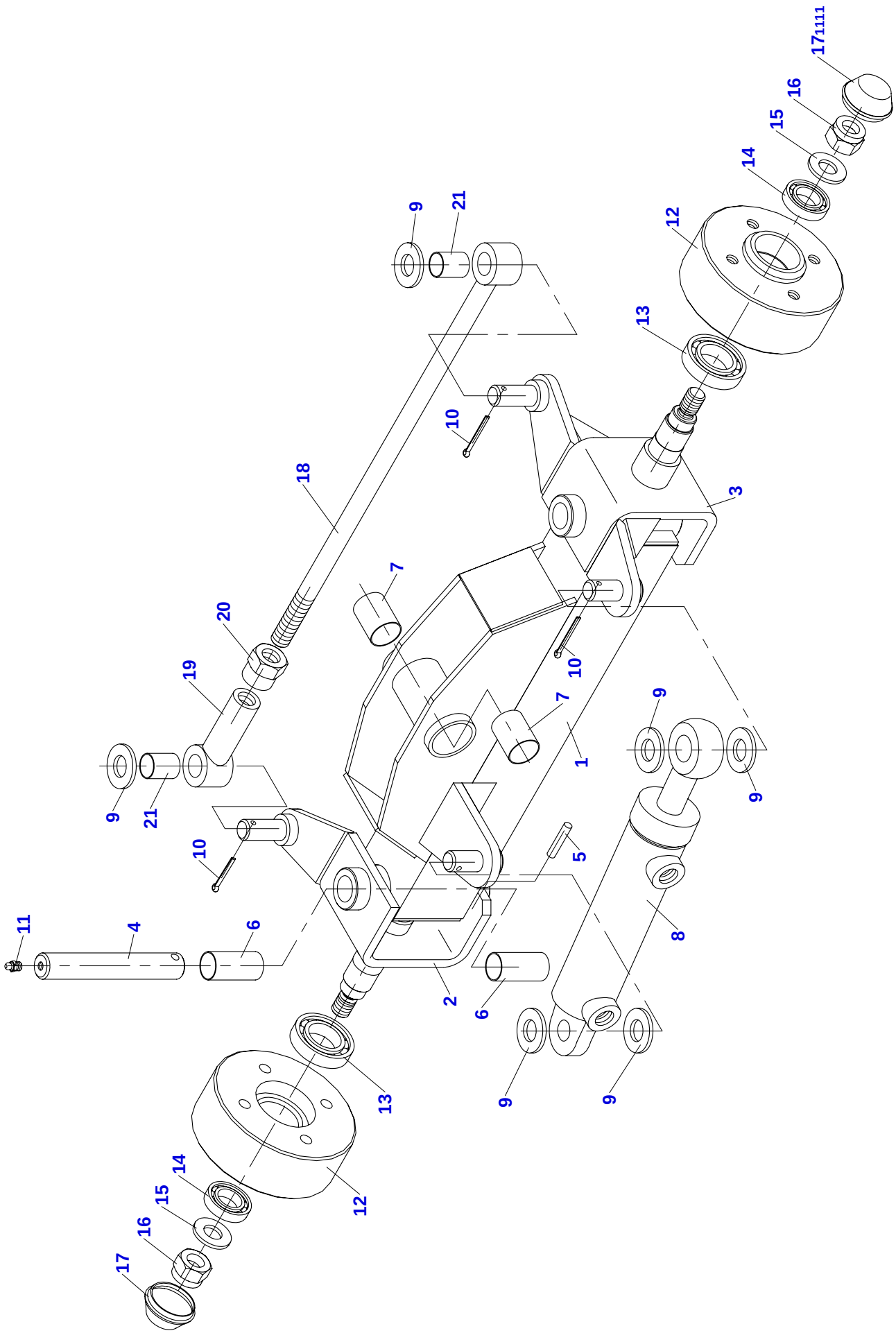

04 Přední náprava

Vorderachse Front axle

11/2009

1	2		3	4	F 500 HD	
1	Nosník nápravy Achsträger	Axle beam	F 300 314	-	1	
2	Vidlice pravá Gabel rechts	Fork right	F 300 303	-	1	
3	Vidlice levá Gabel links	Fork left	F 300 311	-	1	
4	Svislý čep Senkrechter Zapfen	Vertical pin	F 300 302	-	2	
5	Kolík 8x40 Stift	Pin	001 358	ČSN 02 2156	2	
6	Pouzdro KU 2525 Buchse	Bush	001 194	-	4	
7	Pouzdro KU 3040 Buchse	Bush	001 195	-	2	
8	Válec Hydromotor	Hydromotor	001 299	-	1	
9	Podložka 21 Unterlage	Washer	000 174	ČSN 021702.15	6	
10	Závlačka 5x28 Splint	Split pin	000 058	ČSN 021781.05	4	
11	Maznice M8x1 Schmierkopf	Lubricator	000 841	ČSN 02 7421	2	
12	Náboj kola Radnabe	Hub	F 300 301	-	2	
13	Ložisko 6206 Z Lager	Bearing	000 994	ČSN 02 4640	2	
14	Ložisko 6005 Lager	Bearing	001 309	ČSN 02 4630	2	
15	Podložka 19 Unterlage	Washer	000 054	ČSN 021702.15	2	
16	Matice M18x1,5 Mutter	Nut	000 966	ČSN 021492.25	2	
17	Víčko FAVORIT Deckel	Cover	000 060	-	2	
18	Spojovací tyč Verbindungsstange	Connecting rod	F 300 321	-	1	
19	Matice Mutter	Nut	F 300 324	-	1	
20	Matice M18x1,5 Mutter	Nut	001 474	-	1	
21	Pouzdro KU 2030 Buchse	Bush	001 052	-	2	

F 500 HD

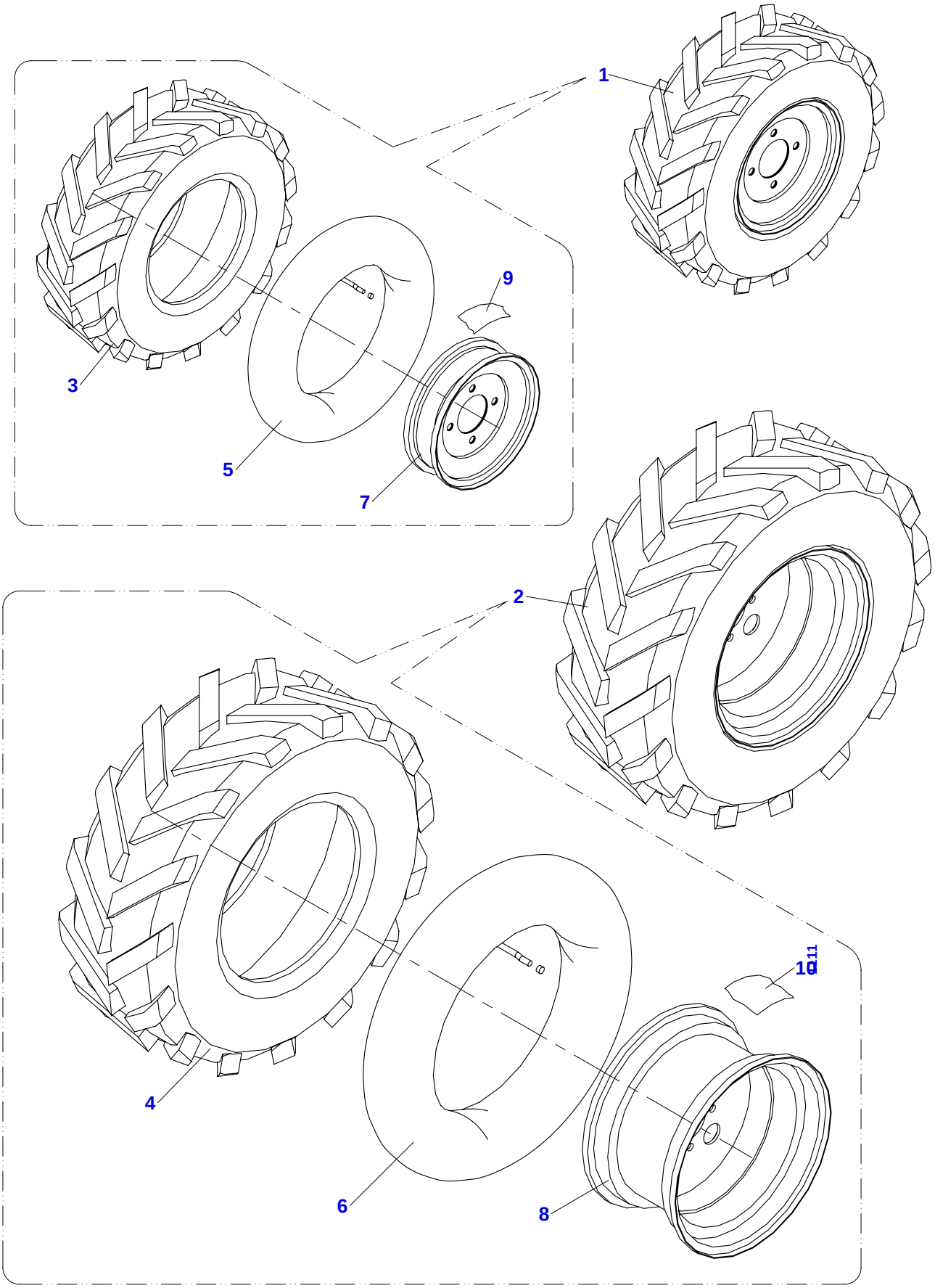

05	Kola Räder Wheels			11/2009
1	2	3	4	F 500 HD
1	Kolo 16x6,50/8” Rad Wheel	101 095	-	1
2	Kolo 23x8,50/12” Rad Wheel	F 300 205	-	1
3	Plášť 16x6,50/8” Reifen Tube	-	-	1
4	Plášť 23x8,50/12” Reifen Tube	001 475	-	1
5	Duše 6,50/8“ Luftschlauch Air tube	-	-	1
6	Duše 8,50/12 Luftschlauch Air tube	001 476	-	1
7	Diskové kolo 5,50/8 Felge Wheel disk	-	-	1
8	Diskové kolo 7,00/12 Felge Wheel disk	F 300 206	-	1
9	Vložka pod duši Einsatz Insert piece	-	-	1
10	Vložka pod duši Einsatz Insert piece	-	-	1

F 500 HD

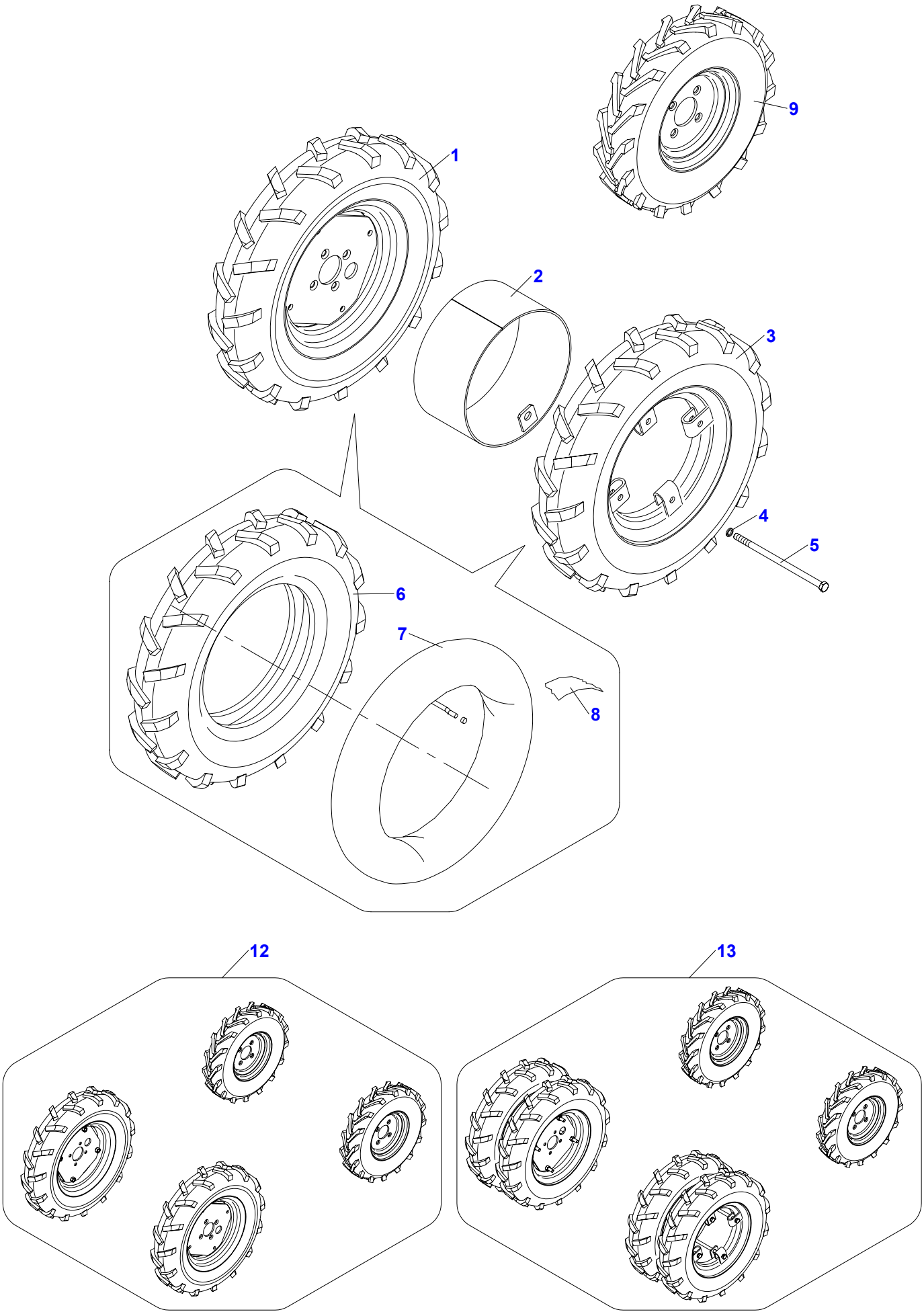

05 A	Úzká kola – dvoj montáž Enge Räder - zweirädrig Narrow wheels – dual tyre			LASKI 11/2009

1	2	3	4	F 500 HD	
1	Kolo 5,00/12” Rad Wheel	F 300 227	-	2	
2	Rozpěrka Spreize Spacer	F 300 217	-	2	
3	Kolo 5,00/12” Rad Wheel	F 300 228	-	2	
4	Podložka 12 Unterlage Washer	000 833	-	8	
5	Šroub M12x240 Schraube Screw	003 844	-	8	
6	Plášť 5,00/12” Reifen Tube	001 477	-	4	
7	Duše 5,00/12” Luftschlauch Air tube	001 478	-	4	
8	Vložka pod duši Einsatz Insert piece	-	-	4	
9	Kolo 4,00-8 trac Rad Wheel	100 465	-	2	
12	Sada kol (úzká) Rädersatz (Enge) Set of Wheels (Narrow)	F 300 231	-	1	
13	Sada kol (úzká + dvoj montáž) Rädersatz (Enge+Zweirädrig) Set of Wheel (Narrow+Dual tyre)	F 300 232	-	1	

F 500 HD

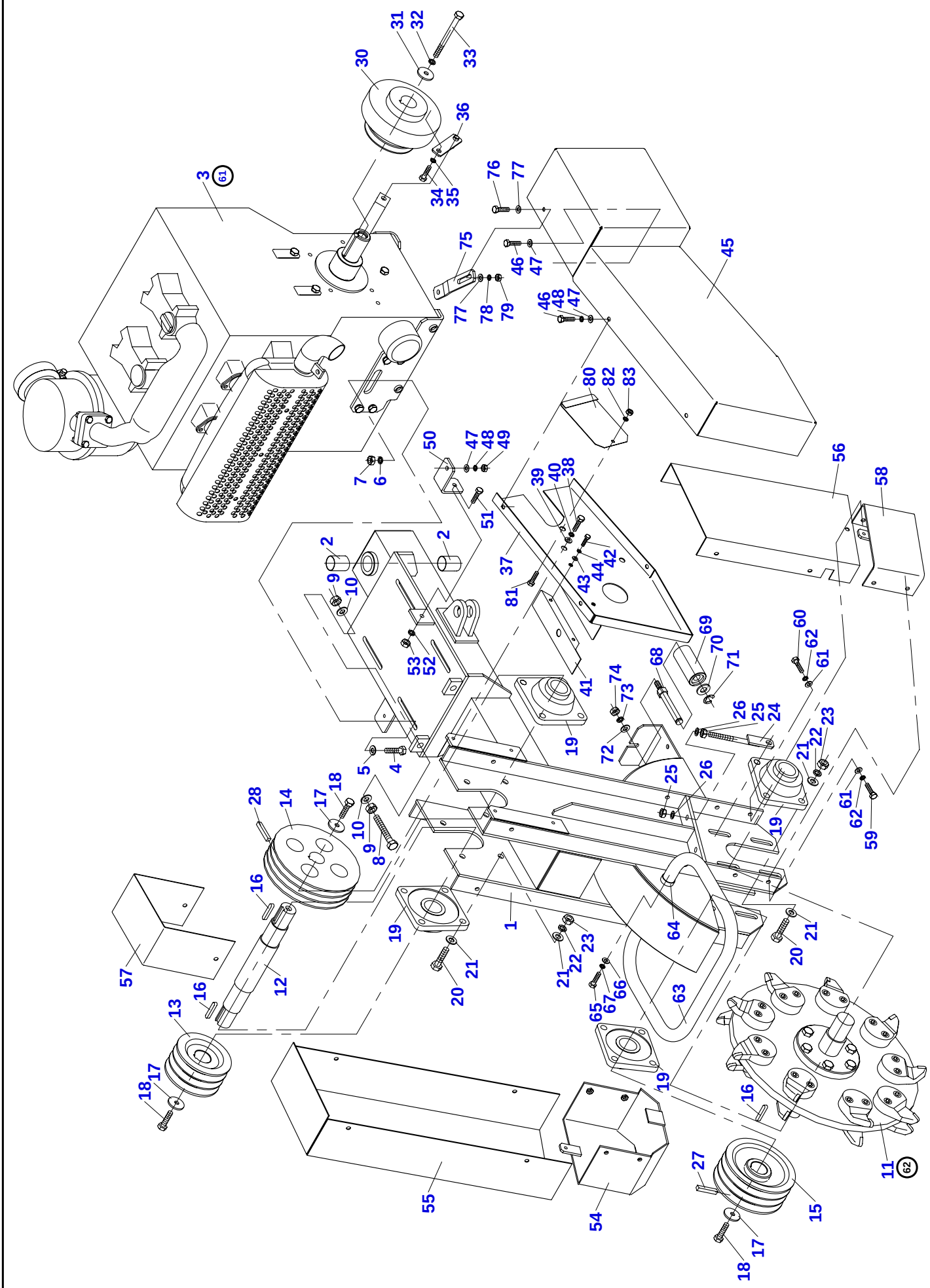
1
2
3
4
5
6
7
8
9
10
11
12
13
14
15
16
17
18
19
20
21
22
23
24
25
26
27
28
30
31
32
33
34
35
36
37
38
39
40
41
42
43
44
45
46
47
48
49
50
51
52
53
54
55
56
57
58
59
60
61
62
63
64
65
66
67
68
69
70
71
72
73
74
75
76
77
78
79
80
81
82
83
61
62

06	Rameno kotouče Arm des Rades Arm of disc				LASKI 11/2009
1	2	3	4	F 500 HD	
1	Rameno kotouče Arm des rades Arm of disc	F 301 160	-	1	
2	Pouzdro KU 3040 Buchse Bush	001 195	-	2	
3	Motor Motor Engine	F 301 140	-	1	
4	Šroub M12x40 Schraube Screw	001 518	ČSN 02 1103.55	4	
5	Podložka 13/30/6 Unterlage Washer	001 033	-	4	
6	Podložka 12 Unterlage Washer	000 833	ČSN 02 1740.05	4	
7	Matice M12 Mutter Nut	000 096	ČSN 02 1401.25	4	
8	Šroub M12x80 Schraube Screw	001 519	ČSN 02 1103.15	2	
9	Matice M12 Mutter Nut	000 096	ČSN 02 1401.25	4	
10	Podložka 13 Unterlage Washer	000 052	ČSN 02 1702.15	4	
11	Řezací kotouč Rad Disc	F 300 600	-	1	
12	Hřídel Welle Shaft	F 301 109	-	1	
13	Řemenice Remenscheibe Pulley	F 301 570	-	1	
14	Řemenice Remenscheibe Pulley	F 300 555	-	1	
15	Řemenice Remenscheibe Pulley	F 301 571	-	1	
16	Pero 10x8x45 Feder Feather	001 335	ČSN 02 2562	3	
17	Podložka Unterlage Washer	F 150 110	-	3	
18	Šroub M10x30 Schraube Screw	000 680	ČSN 02 1103.55	3	
19	Ložisko UCF 208 Lager Bearing	001 307	-	4	
20	Šroub M12x45 Schraube Screw	001 199	ČSN 02 1103.55	16	
21	Podložka 13 Unterlage Washer	000 052	ČSN 02 1702.15	32	
22	Podložka 12 Unterlage Washer	000 833	ČSN 02 1740.05	16	
23	Matice M12 Mutter Nut	000 096	ČSN 02 1401.25	16	
24	Napínák Spanner Tendeur	F 300 543	-	4	
25	Matice M10 Mutter Nut	000 028	ČSN 02 1401.25	8	
26	Podložka 10,5 Unterlage Washer	000 045	ČSN 02 1702.15	8	
27	Řemen B17x1525 Li Riemen Belt	001 458	-	3	
28	Řemen XPA 13x1520 La Riemen Belt	001 228	-	3	
30	Spojka OGURA GT5 Kupplung Coupling	002 662	-	1	
31	Podložka M16 Unterlage Washer	001 680	-	1	

F 500 HD

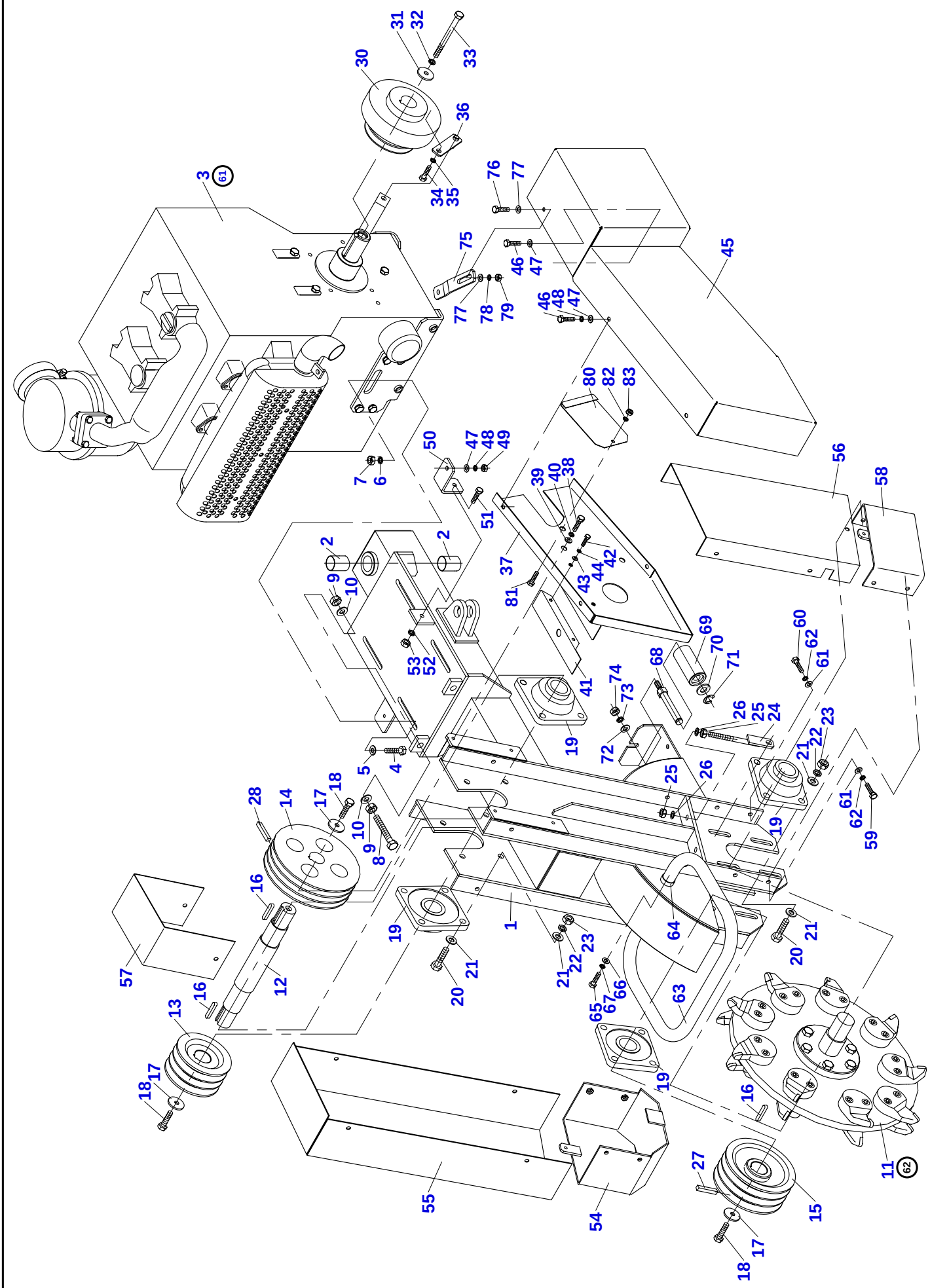
1
2
3
4
5
6
7
8
9
10
11
12
13
14
15
16
17
18
19
20
21
22
23
24
25
26
27
28
30
31
32
33
34
35
36
37
38
39
40
41
42
43
44
45
46
47
48
49
50
51
52
53
54
55
56
57
58
59
60
61
62
63
64
65
66
67
68
69
70
71
72
73
74
75
76
77
78
79
80
81
82
83
61
62

06	Rameno kotouče Arm des Rades Arm of disc				LASKI 11/2009
1	2	3	4	F 500 HD	
32	Podložka 16 Unterlage Unterlage	001 378	ČSN 02 1740.05	1	
33	Šroub M18x1,5x160 Schraube Screw	002 074	-	1	
34	Šroub M8x16 Schraube Screw	000 193	ČSN 02 1103.25	1	
35	Matice M8 Mutter Nut	000 499	ČSN 02 1492.25	1	
36	Závěs spojky Aufhängung Suspension	F 301 575	-	1	
37	Kryt řemenice Deckel Cover	F 301 170	-	1	
38	Šroub M8x16 Schraube Screw	000 193	ČSN 02 1103.15	4	
39	Podložka M8 Unterlage Washer	001 053	-	4	
40	Podložka 8 Unterlage Washer	000 786	ČSN 02 1740.05	4	
41	Krytka Deckel Cover	F 300 548	-	1	
42	Šroub M6x16 Schraube Screw	000 809	ČSN 02 1103.15	2	
43	Podložka 6,4 Unterlage Washer	000 036	ČSN 02 1702.15	2	
44	Podložka 6 Unterlage Washer	000 791	ČSN 02 1740.05	2	
45	Kryt řemenů Deckel Cover	F 301 130	-	1	
46	Šroub M8x16 Schraube Screw	000 193	ČSN 02 1103.15	5	
47	Podložka 8,4 Unterlage Washer	000 037	ČSN 02 1702.15	6	
48	Podložka 8 Unterlage Washer	000 786	ČSN 02 1740.05	5	
49	Matice M8 Mutter Nut	000 027	ČSN 02 1401.25	1	
50	Držák krytu Halter Holder	F 301 133	-	1	
51	Šroub M8x25 Schraube Screw	000 616	ČSN 02 1103.15	1	
52	Podložka 8 Unterlage Washer	000 786	ČSN 02 1740.15	1	
53	Matice M8 Mutter Nut	000 027	ČSN 02 1401.25	1	
54	Kryt řemenice Deckel Cover	F 300 531	-	1	
55	Kryt řemene Deckel Cover	F 300 537	-	1	
56	Kryt Deckel Cover	F 300 546	-	1	
57	Kryt předlohy Deckel Cover	F 300 547	-	1	
58	Kryt ložiska Deckel Cover	F 300 552	-	1	
59	Šroub M8x16 Schraube Screw	000 193	ČSN 02 1103.15	12	
60	Šroub M8x25 Schraube Screw	000 616	ČSN 02 1103.15	8	
61	Podložka 8,4 Unterlage Washer	000 037	ČSN 02 1702.15	20	

F 500 HD

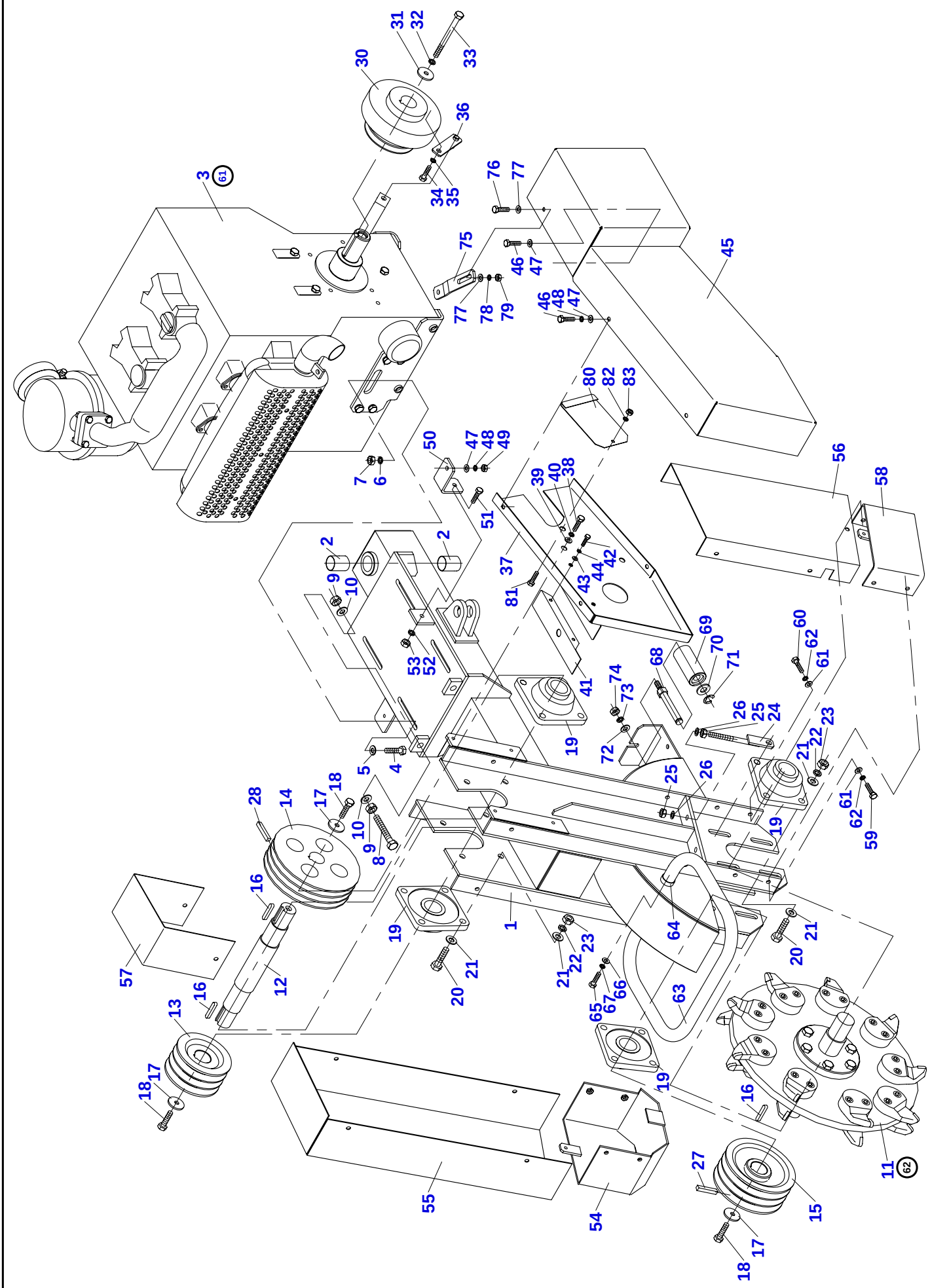
1
2
3
4
5
6
7
8
9
10
11
12
13
14
15
16
17
18
19
20
21
22
23
24
25
26
27
28
30
31
32
33
34
35
36
37
38
39
40
41
42
43
44
45
46
47
48
49
50
51
52
53
54
55
56
57
58
59
60
61
62
63
64
65
66
67
68
69
70
71
72
73
74
75
76
77
78
79
80
81
82
83
61
62

06	Rameno kotouče Arm des Rades Arm of disc			LASKI 11/2009
1	2	3	4	F 500 HD
62	Podložka 8 Unterlage Washer	000 786	ČSN 02 1740.05	20
63	Oblouk Kurve Curve	F 300 510	-	1
64	Náboj Nabe Hub	F 300 514	-	2
65	Šroub M8x25 Schraube Screw	000 616	ČSN 02 1103.15	2
66	Podložka 8,4 Unterlage Washer	000 037	ČSN 02 1702.15	2
67	Podložka 8 Unterlage Washer	000 786	ČSN 02 1740.05	2
68	Čep Bolzen Pin	F 300 506	-	1
69	Kladka Rolle Pulley	F 300 507	-	1
70	Podložka 15 Unterlage Washer	000 056	ČSN 02 1702.15	2
71	Pojistný kroužek 15 Sicherungsring Retaining ring	001 384	ČSN 02 2930	1
72	Podložka 10,5 Unterlage Washer	000 045	ČSN 02 1702.15	1
73	Podložka 10 Unterlage Washer	000 820	ČSN 02 1740.05	1
74	Matice M10 Mutter Nut	000 028	ČSN 02 1401.25	1
75	Držák krytu Halter Holder	F 301 134	-	1
76	Šroub M8x25 Schraube Screw	000 616	ČSN 02 1103.15	1
77	Podložka 8.4 Unterlage Washer	000 037	ČSN 02 1702.15	2
78	Podložka 8 Unterlage Washer	000 786	ČSN 02 1740.05	1
79	Matice M8 Mutter Nut	000 027	ČSN 02 1401.25	1
80	Krytka Deckel Cover	F 301 135	-	1
81	Šroub M6x16 Schraube Screw	000 809	ČSN 02 1103.15	1
82	Podložka 6 Unterlage Washer	000 791	ČSN 02 1740.05	1
83	Matice M6 Mutter Nut	000 026	ČSN 02 1401.25	1

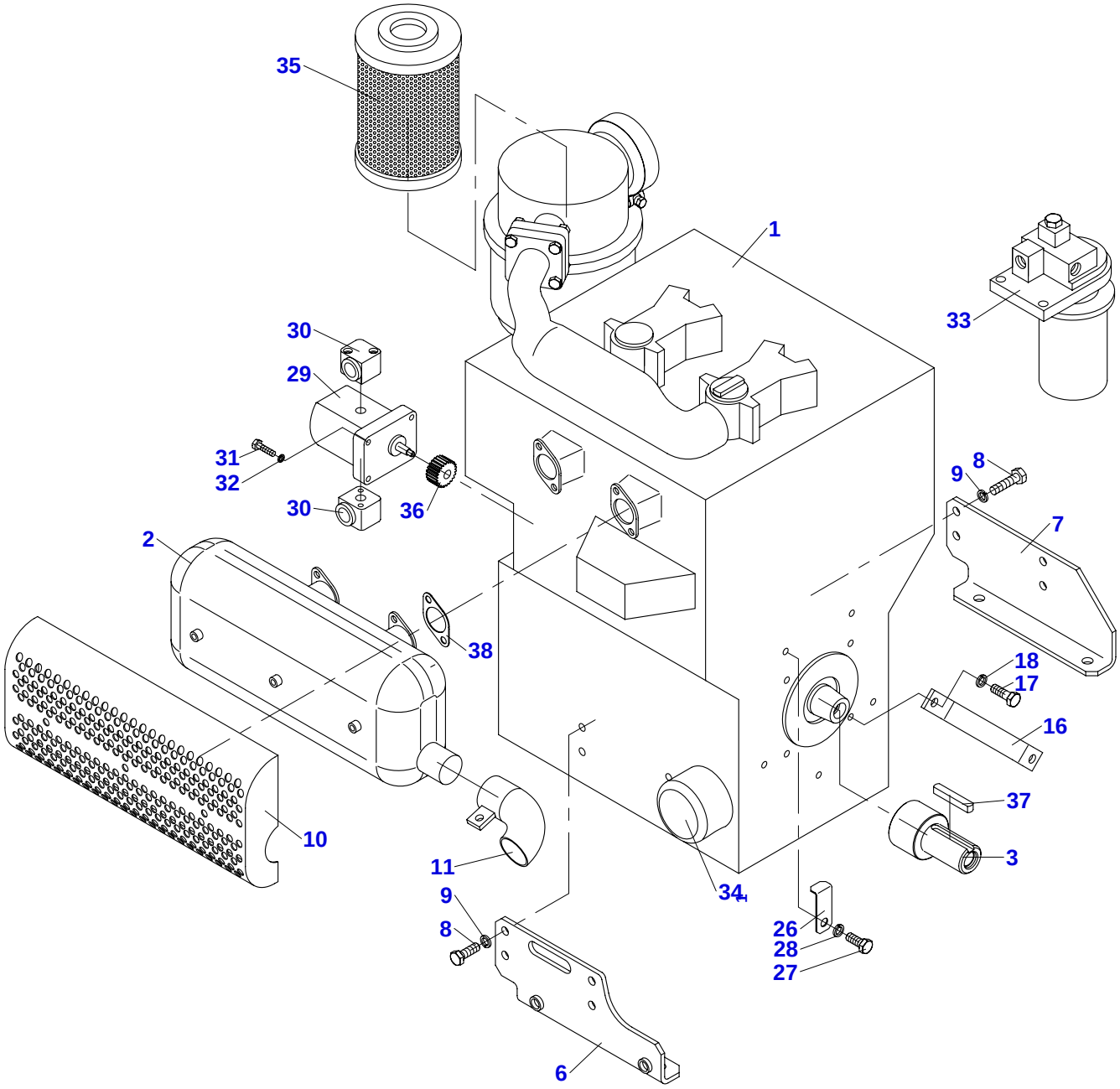
35
1
33
30
29
31
32
30
36
8
9
7
2
38
18
17
16
37
10
3
11
34
9
8
26
28
27
6

61 Motor

Motor Engine

11/2009

1	2	3	4	F 500 HD	
1	Motor Lombardini 12 LD 477-2 Motor Engine	102 278	Lombardini	1	
2	Tlumič výfuku 5460.589 Auspuffdämpfer f Silencer	102 880	Lombardini	1	
3	Hřídel motoru Antriebswelle Motor shaft	F 301 141	-	1	
6	Patka motoru Motorpratze Footer	F 301 142	-	1	
7	Patka motoru Motorpratze Footer	F 301 144	-	1	
8	Šroub M10x30 Schraube Screw	000 680	ČSN 021101.15	8	
9	Podložka 10 Unterlage Washer	000 820	ČSN 021740.05	8	
10	Kryt výfuku Deckel Cover	101 594	-	1	
11	Koleno výfuku Auspuffkrümmer Exhaust pipe elbow	101 562	Lombardini	1	
16	Držák spojky Halter Holder	F 301 145	-	1	
17	Šroub M10x30 Schraube Screw	000 680	ČSN 021103.55	1	
18	Podložka 10 Unterlage Washer	000 820	ČSN 021740.05	1	
26	Příchytka Klipp Clip	F 301 123	-	2	
27	Šroub M10x30 Schraube Screw	000 680	ČSN 021103.25	2	
28	Podložka 10 Unterlage Washer	000 820	ČSN 021740.05	2	
29	Čerpadlo 10C 5,7 Pumpe Pump	001 990	-	1	
30	Přípojka 90° RB 12/30 Anschlußfahne Connection	001 292	-	2	
31	Šroub M6x30 Schraube Screw	001 441	ČSN 021103.25	4	
32	Podložka 6 Unterlage Washer	000 791	ČSN 021740.05	4	
33	Filtr paliva 2175.045 Filter Filter	100 542	-	1	
34	Olejový filtr 2175.044 Ölfilter Oilfilter	100 543	-	1	
35	Vložka vzduchového filtru 5496.111 Einsatz Insert	101 998	-	1	
36	Spojka zubová k čerpadlu 5400.054 Anschlußstück Coupling	101 836	-	1	
37	Pero Feder Feather	F 300 557	-	1	
38	Těsnění výfuku 450R 013 Dichtung Sealing	102 672	-	2	

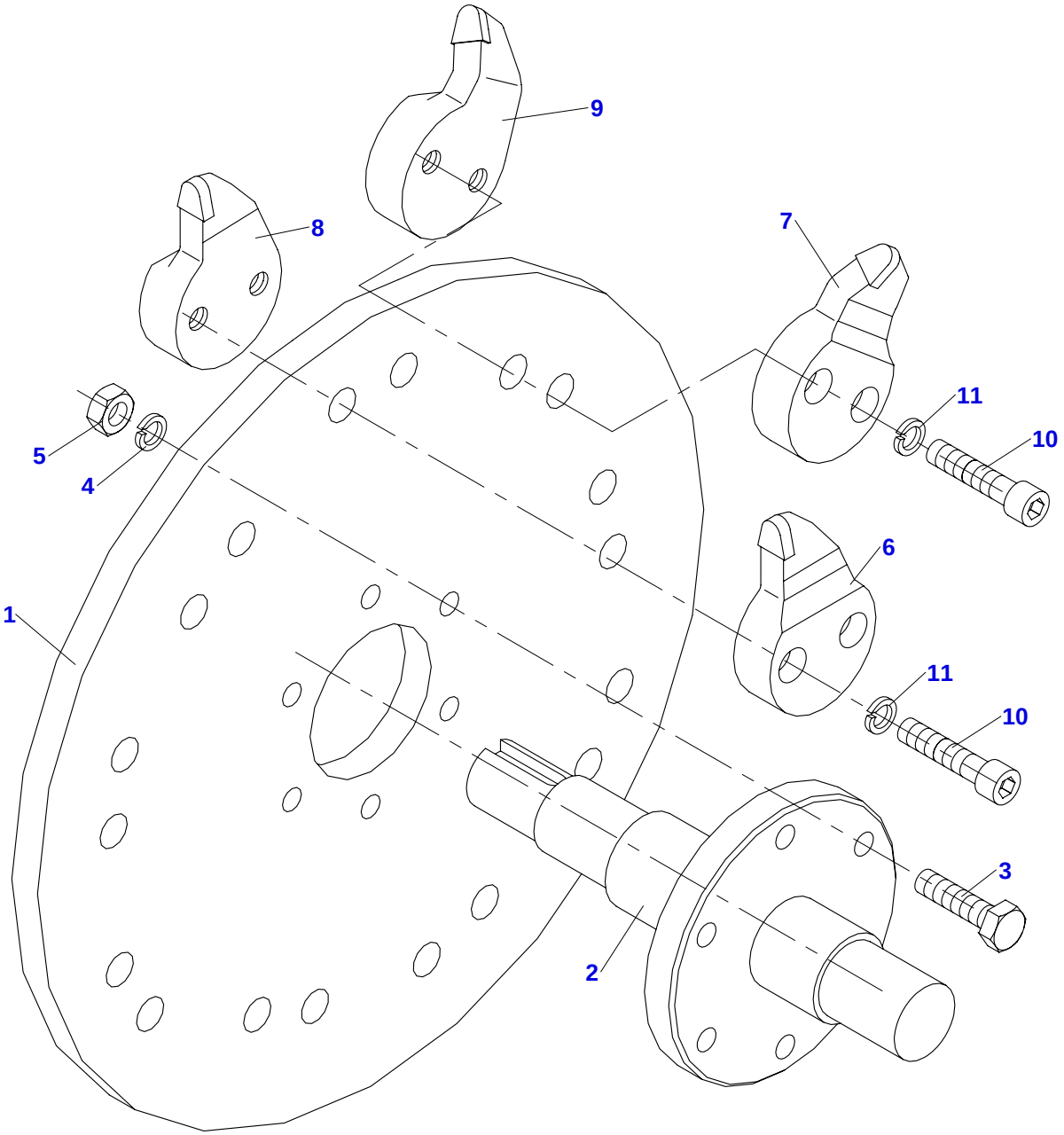
9
8
7
11
10
5
4
6
1
11
10
3
2

62	Řezací kotouč Schneidscheibe Cutting disc			LASKI 11/2009
1	**2**	**3**	**4**	**F 500** HD
1	Kotouč Rad Disc	F 300 601	-	1
2	Hřídel Welle Schaft	F 300 602	-	1
3	Šroub M12x55 Schraube Screw	001 365	ČSN 02 1101.55	6
4	Podložka 12 Unterlage Washer	000 833	ČSN 02 1740.05	6
5	Matice M12 Mutter Nut	000 096	ČSN 02 1401.25	6
6	Nůž levý přímý Gerades Messer links Straight blade left	F 150 201	-	3
7	Nůž levý ohnutý Gebogenes Messer links Bent blade left	F 150 202	-	6
8	Nůž pravý přímý Gerades Messer rechts Straight blade right	F 150 203	-	3
9	Nůž pravý ohnutý Gebogenes Messer rechts	F 150 204	-	6
10	Šroub M12x55 Schraube Screw	001 529	DIN 912	18
11	Podložka 12 Unterlage Washer	000 833	ČSN 02 1740.15	18

F 500 HD

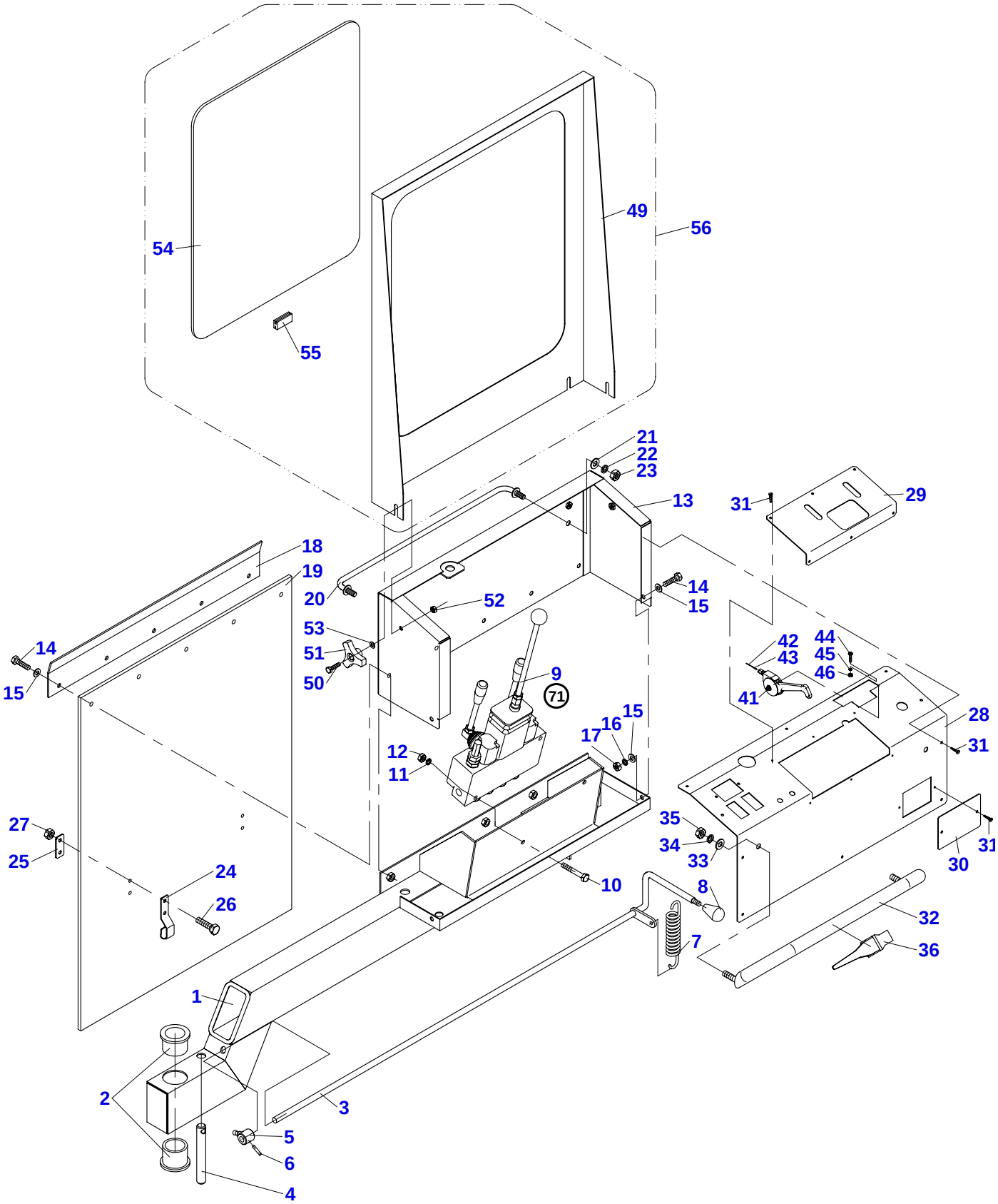
54
55
49
56
21
22
23
13
31
29
18
19
20
52
14
15
53
51
50
9
71
42
43
44
45
46
41
28
31
14
15
12
11
17
16
15
35
34
33
30
31
27
25
24
26
10
8
32
7
36
1
2
3
5
6
4

07 Otočný panel

Drehpaneel Turnable panel

LASKI 11/2009

1	2	3	4	F 500 HD	
1	Rameno panelu Arm des Paneeles Arm of panel	F 300 723	-	1	
2	Pouzdro KU 3040 Buchse Bush	001 195	-	2	
3	Páka Hebel Lever	F 300 712	-	1	
4	Čep Bolzen Pin	F 300 703	-	1	
5	Páčka Hebel Lever	F 300 707	-	1	
6	Kolík 5x25 Stift Pin	001 385	ČSN 02 2156	1	
7	Pružina TZ 2x18x70 Feder Spring	001 314	-	1	
8	Rukojeť kuželová Griff Handle	001 386	-	1	
9	Rozvaděč Verteiler Distributor	F 300 903	-	1	
10	Šroub M8x60 Schraube Screw	001 056	ČSN 02 1101.15	3	
11	Podložka 8 Unterlage Washer	000 786	ČSN 02 1740.05	3	
12	Matice M8 Mutter Nut	000 027	ČSN 02 1401.25	3	
13	Kryt panelu Deckel Cover	F 300 718	-	1	
14	Šroub M8x16 Schraube Screw	000 193	ČSN 02 1103.15	7	
15	Podložka 8,4 Unterlage Washer	000 037	ČSN 02 1702.15	9	
16	Podložka 8 Unterlage Washer	000 786	ČSN 02 1740.05	2	
17	Matice M8 Mutter Nut	000 027	ČSN 02 1401.25	2	
18	Příložka Beilage Packing piece	F 300 701	-	1	
19	Zástěra Schürze Apron	F 300 702	-	1	
20	Oblouk Bogen Arc	F 300 710	-	1	
21	Podložka 10,5 Unterlage Washer	000 045	ČSN 02 1702.15	2	
22	Podložka 10 Unterlage Washer	000 820	ČSN 021740.05	2	
23	Matice M10 Mutter Nut	000 028	ČSN 02 1401.25	2	
24	Příchytka Schelle Clip	F 300 705	-	2	
25	Podložka Unterlage Washer	F 300 744	-	2	
26	Šroub M6x16 Schraube Screw	000 809	ČSN 02 1103.15	4	
27	Matice M6 Mutter Nut	000 026	ČSN 02 1401.25	4	
28	Panel I Paneel Panel	F 300 706	-	1	
29	Panel II Paneel Panel	F 300 754	-	1	
30	Víčko Deckel Lid	F 300 704	-	1	

F 500 HD

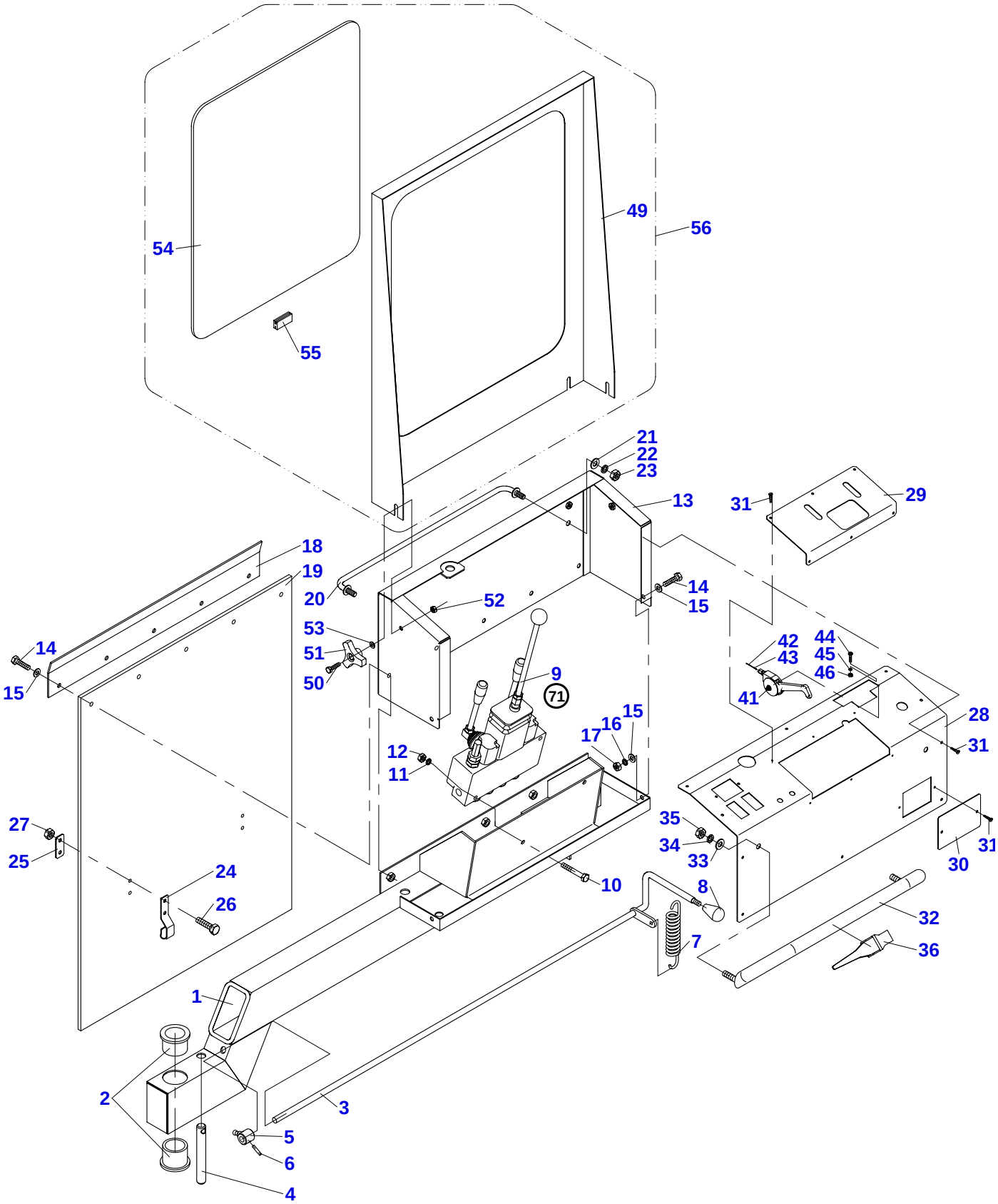
54
55
49
56
21
22
23
13
31
29
18
19
20
52
14
15
53
51
50
9
71
42
43
44
45
46
41
28
31
14
15
12
11
17
16
15
35
34
33
30
31
27
25
24
26
10
8
32
7
36
1
2
3
5
6
4

07 Otočný panel

Drehpaneel Turnable panel

LASKI 11/2009

1	2	3	4	F 500 HD	
31	Šroub st. 4,2x16 Schraube Screw	001 034	-	18	
32	Oblouk Bogen Arc	F 300 738	-	1	
33	Podložka 10,5 Unterlage Washer	000 045	ČSN 02 1702.15	2	
34	Podložka 10 Unterlage Washer	000 820	ČSN 02 1740.05	2	
35	Matice M10 Mutter Nut	000 028	ČSN 02 1401.25	2	
36	Spínač bezp. Schalter Switch	001 388	-	1	
41	Páka plynu Hebel Lever	001 828	-	1	
42	Lanko Rope Seil	F 301 175	-	1	
43	Bowden L=2500 Bowden Bowden	FCV 0009	-	1	
49	Štít Schutzschild Shield	F 300 716	-	1	
50	Šroub M8x30 Schraube Screw	000 506	ČSN 02 1103.15	4	
51	Hlava plastová M8 Kopf Head	100 461	-	4	
52	Matice M8 Mutter Nut	000 499	ČSN 02 1492.25	4	
53	Podložka 8,4 Unterlage Washer	000 037	ČSN 02 1702.15	4	
54	Sklo Glas Glass	F 300 746	-	1	
55	Profil „Okno“ 1447 VG Profil „Fenster“ Profile „Window“	001 238	-	1	
56	Štít montážní sestava Schutzschild montage Shield assm.	F 300 745	-	1	

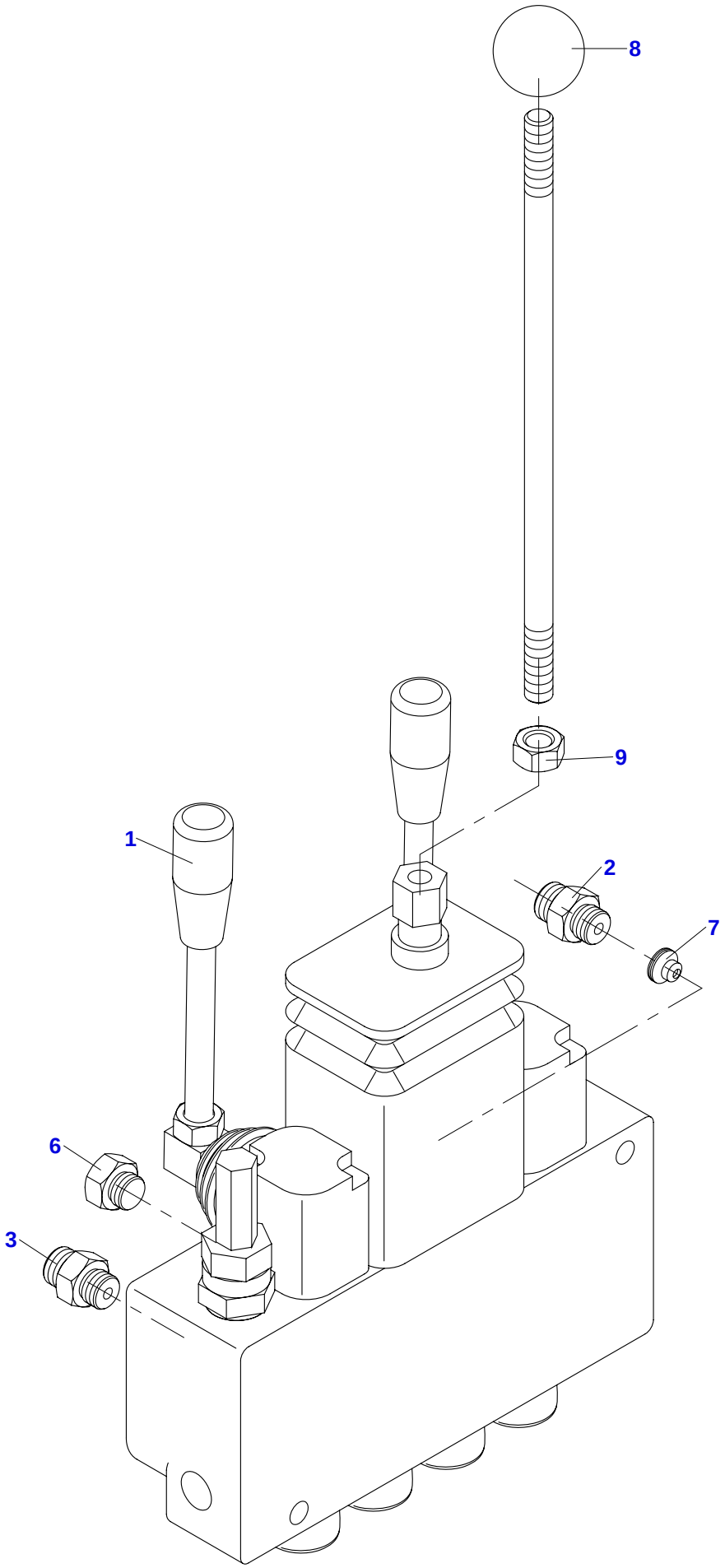
8
9
1
2
7
6
3

71	Rozvaděč Verteiler Switchboard			LASKI 11/2009	
1	**2**	**3**	**4**	**F 500** HD	
1	Rozvaděč Verteiler Switchboard	001 253	-	1	
2	Hrdlo Stutzen Socket	F 300 963	-	2	
3	Hrdlo přímé PHAR2 G3/8 M16 Stutzen Socket	001 318	-	8	
6	Zátka ZOKA G3/8 Propfen Plug	001 439	-	3	
7	Ventil škrtící 563 038 Drrosselventil Thorttle valve	001 601	-	2	
8	Koule M10 Kugel Sphere	000 950	-	1	
9	Matice M10 Mutter Nut	000 190	-	1	

F 500 HD

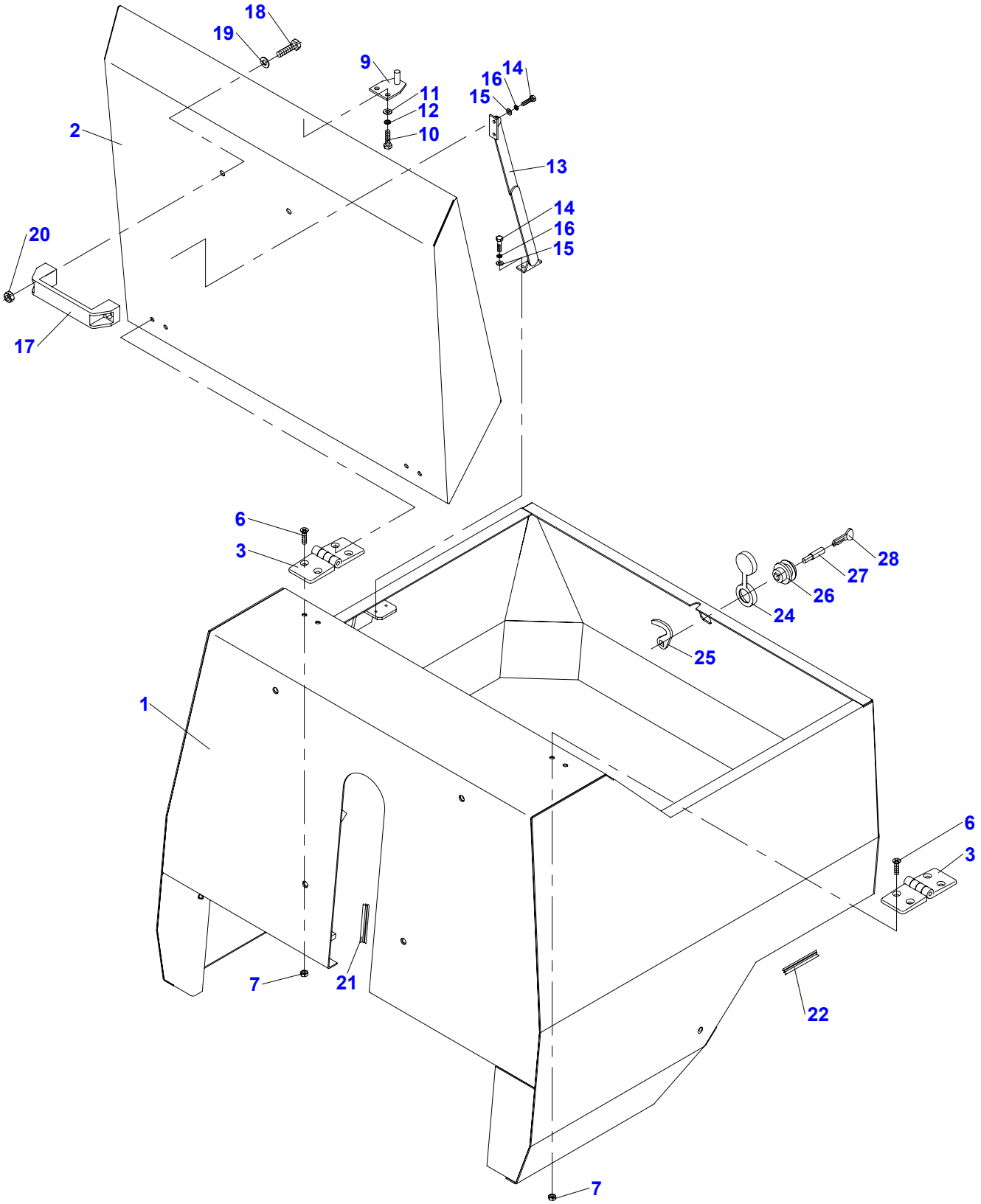
18
19
9
11
12
10
16
14
15
2
13
14
16
15
20
17
6
3
28
27
26
24
25
1
6
3
7
21
22
7

08	Kapota Haube Cowl			LASKI 11/2009	
1	**2**	**3**	**4**	**F 500** HD	
1	Kapota Haube Cowl	F 300 800	-	1	
2	Víko kapoty Deckel Lid	F 300 807	-	1	
3	Pant 095 Türband Hinge	001 717	-	2	
6	Šroub M6x20 Schraube Screw	001 722	-	8	
7	Matice M6 Mutter Nut	000 578	ČSN 02 1401.25	8	
9	Závěs Aufhängung Suspension	F 300 846	-	1	
10	Šroub M6x16 Schraube Screw	000 809	ČSN 02 1103.15	2	
11	Podložka 6,4 Unterlage Washer	000 036	ČSN 02 1702.15	2	
12	Podložka 6 Unterlage Washer	000 791	ČSN 02 1740.05	2	
13	Omezovač pohybu Begrenzer Limiter	001 311	-	1	
14	Šroub M4x10 Schraube Screw	000 180	ČSN 02 1131.24	4	
15	Podložka 4,3 Unterlage Washer	000 451	ČSN 02 1702.15	4	
16	Podložka 4 Unterlage Washer	000 877	ČSN 02 1740.04	4	
17	Držadlo Halter Holder	001 411	-	1	
18	Šroub M8x16 Schraube Screw	000 193	ČSN 02 1103.15	2	
19	Podložka 8,4 Unterlage Washer	000 037	ČSN 02 1702.15	2	
20	Matice M8 Mutter Nut	000 027	ČSN 02 1401.25	2	
21	Lemovka Bordieren Edging	001 336	-	1	
22	Lemovka Bordieren Edging	001 413	-	2	
24	Kryt protiprachový Deckel Cover	001 415	-	1	
25	Jazýček hákový Zunge Lip	001 416	-	1	
26	Těleso uzávěru 200 – 9005 Schlosskörper Lock body	003 530	-	1	
27	Ovládání uzávěru 200 – 9105 Schlossbetätigung Lock operation	003 531	-	1	
28	Klíč uzávěru 204 - 0406 Schlosschlüssel Lock key	003 532	-	1	

F 500 HD

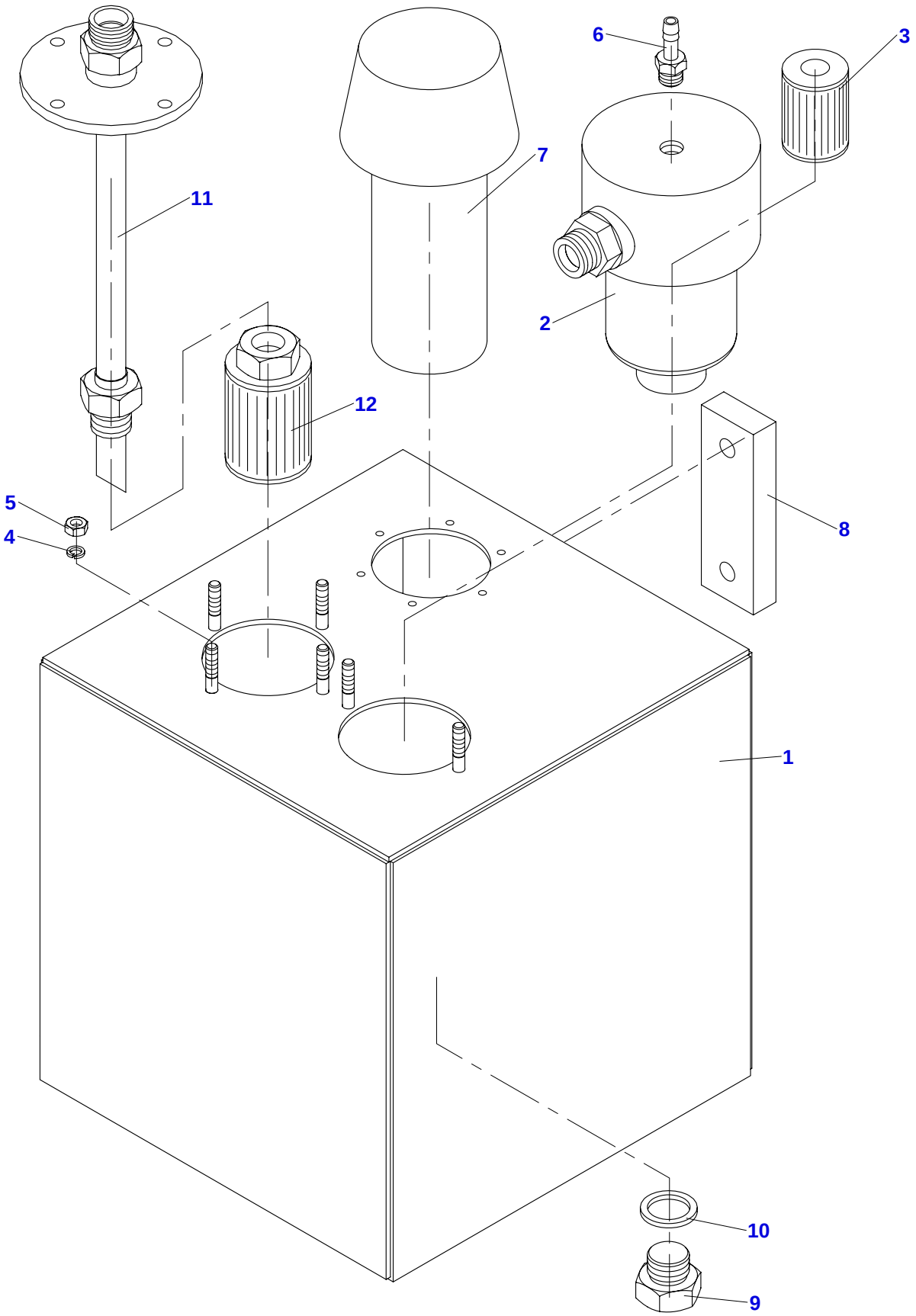

09 Nádrž hydrauliky

Behälter der Hydraulik — Tank of hydraulics

11/2009

1	2	3	4	F 500 HD	
1	Nádrž Behälter Tank	F 300 910	-	1	
2	Filtr MPF 0301 AG1+P25NBT Filter Filter	001 347	-	1	
3	Vložka filtru MF 0301 P25NB Filtereinsatz Insert of filter	001 350	-	1	
4	Podložka 6 Unterlage Washer	000 791	ČSN 02 1740.05	6	
5	Matice M6 Mutter Nut	000 026	ČSN 02 1401.25	6	
6	Hrdlo Stutzen Socket	F 300 907	-	1	
7	Hrdlo plnící TAP 90 Stutzen Socket	001 348	-	1	
8	Hladinoměr LVA 1SA Standmeßgerät Level indicator	001 349	-	1	
9	Zátka magnetická M22x1,5 Propfen Plug	001 551	-	1	
10	Těsnící kroužek CU 27x22x1,5 Sealing ring Dichtring	001 333	ČSN 02 9310.2	1	
11	Sací trubka Rohr Tube	F 300 932	-	1	
12	Filtr STR 0502 BG1 M90 Filter Filter	001 495	-	1	

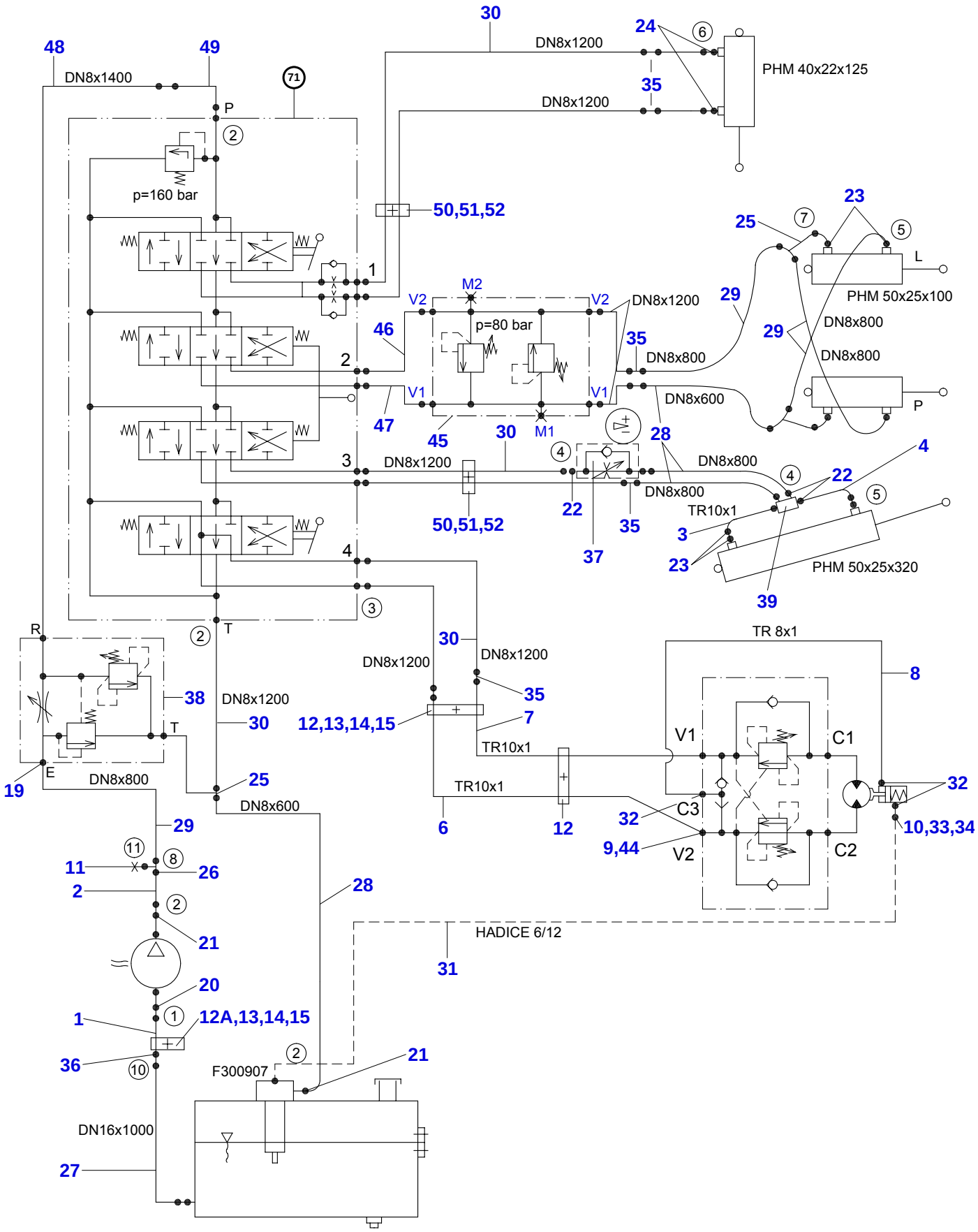
48
49
DN8x1400
71
P
2
p=160 bar
30
DN8x1200
24
6
PHM 40x22x125
35
DN8x1200
50,51,52
23
25
7
5
L
PHM 50x25x100
1
M2
V2
V2
DN8x1200
29
46
p=80 bar
35
DN8x800
29
DN8x800
DN8x800
2
V1
V1
DN8x600
P
47
45
30
M1
28
4
DN8x800
4
3
DN8x1200
4
22
DN8x800
5
TR10x1
50,51,52
22
35
3
37
23
PHM 50x25x320
39
4
R
2
T
30
TR 8x1
DN8x1200
DN8x1200
8
38
DN8x1200
35
30
12,13,14,15
7
V1
C1
T
TR10x1
19
E
DN8x800
25
TR10x1
32
DN8x600
C3
29
6
12
32
10,33,34
11
8
9,44
V2
C2
11
26
2
28
2
21
HADICE 6/12
31
20
1
12A,13,14,15
36
10
2
21
F300907
DN16x1000
27

10	Hydraulický obvod Hydraulischer Kreis Hydraulic circuit			LASKI 11/2009	
1	2	3	4	F 500 HD	
1	Potrubí S Leitung Piping	F 301 206	-	1	
2	Potrubí P Leitung Piping	F 301 208	-	1	
3	Potrubí 1.1 Leitung Piping	F 300 944	-	1	
4	Potrubí 1.2 Leitung Piping	F 300 946	-	1	
6	Potrubí 3.1 Leitung Piping	F 300 950	-	1	
7	Potrubí 3.2 Leitung Piping	F 300 953	-	1	
8	Potrubí 4.1 Leitung Piping	F 300 956	-	1	
9	Šroub Schraube Screw	F 300 905	-	2	
10	Nátrubek Stutzen Coupling	F 300 908	-	1	
11	Záslepka Blindflansch Blind	F 300 920	-	1	
12	Příchytka 10/10 Schelle Clip	F 300 919	-	2	
12 A	Příchytka 10/15 Schelle Clip	F 300 922	-	1	
13	Šroub M6x30 Schraube Screw	001 441	ČSN 02 1103.15	3	
14	Podložka 6 Unterlage Washer	000 791	ČSN 02 1740.05	3	
15	Matice M6 Mutter Nut	000 026	ČSN 02 1401.25	3	
19	Hrdlo přímé PHAR2 G3/8/M16 Stutzen Socket	001 318	-	3	
20	Hrdlo přímé PHER2 G1/2/M22 Stutzen Socket	001 320	-	1	
21	Hrdlo přímé PHAR2 G1/2/M16 Stutzen Socket	001 319	-	2	
22	Hrdlo přímé PHAR2 G1/4/M16 Stutzen Socket	001 317	-	6	
23	Hrdlo přímé PHAM2 M22/M16 Stutzen Socket	001 316	-	6	
24	Hrdlo přímé PHAM2 M16/M16 Stutzen Socket	001 315	-	2	
25	Spojka T TSS02 M16/M16 Kupplung Coupling	001 323	-	3	
26	Spojka T TS2 3/M16 Kupplung Coupling	001 322	-	1	
27	Hadice 1SN DN16x1000 DKL DKL90° Schlauch Hose	001 745	DIN EN 853	1	
28	Hadice 1SN DN08x600 DKL DKL90° Schlauch Hose	001 304	DIN EN 853	2	
29	Hadice 1SN DN08x800 DKL DKL90° Schlauch Hose	001 305	DIN EN 853	6	
30	Hadice 1SN DN08x1200 DKL DKL90° Schlauch Hose	001 306	DIN EN 853	11	
31	Hadička L=2000 Schlauch Hose	FCV 0008	-	1	
32	Přípojka úhlová UPS G1/4/M14 Anschluß Connection	001 451	-	3	
33	Matice převlečná M2 8L M14 Überwurftmutter Cap nut	001 324	-	1	

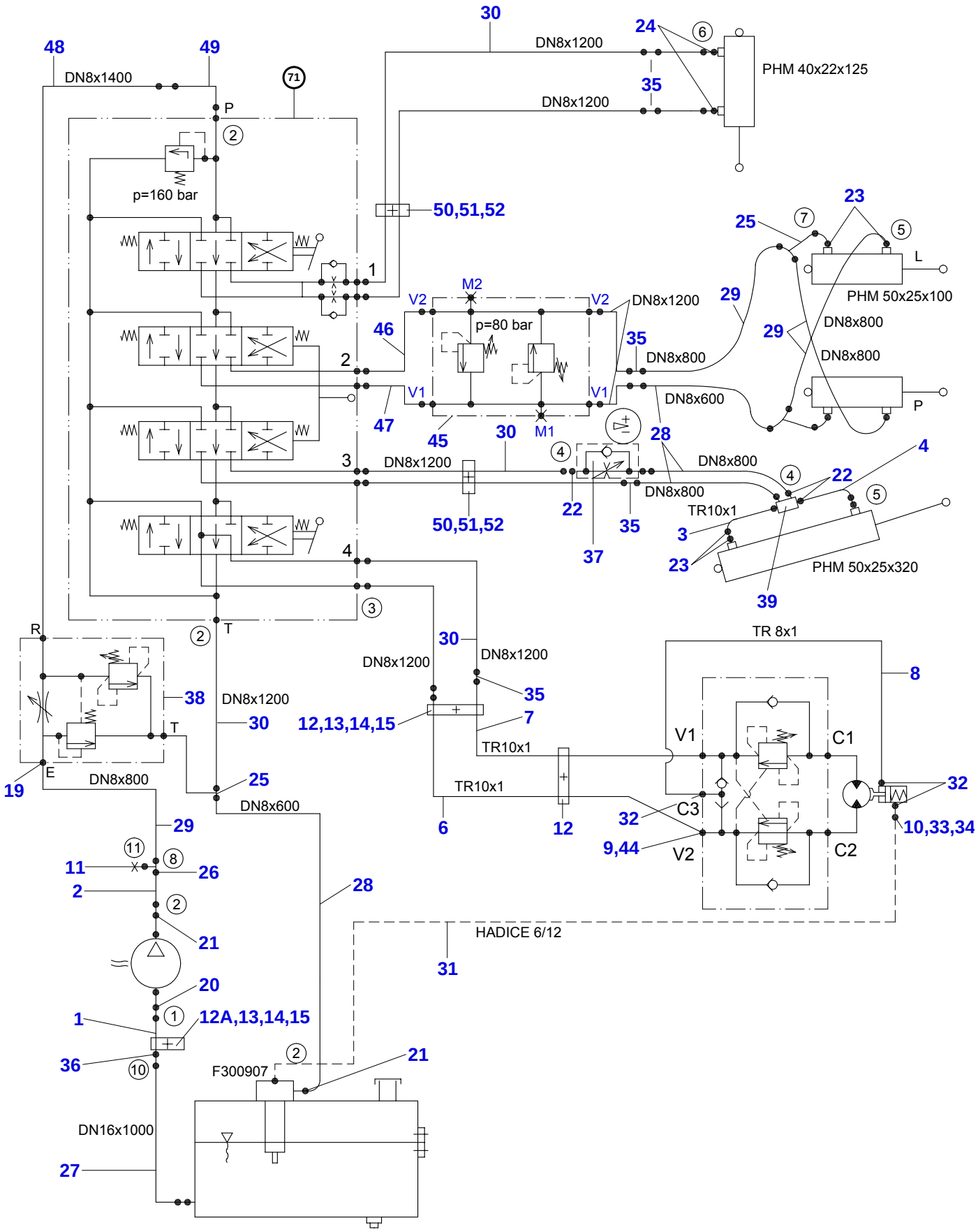
48
49
DN8x1400
71
P
2
p=160 bar
30
DN8x1200
24
6
PHM 40x22x125
35
DN8x1200
50,51,52
23
25
7
5
L
PHM 50x25x100
1
M2
V2
V2
DN8x1200
29
46
p=80 bar
35
DN8x800
29
DN8x800
DN8x800
2
V1
V1
DN8x600
P
47
45
30
M1
28
4
DN8x800
4
3
DN8x1200
4
22
DN8x800
5
TR10x1
50,51,52
22
35
3
37
23
PHM 50x25x320
39
4
R
2
T
30
TR 8x1
DN8x1200
DN8x1200
8
38
DN8x1200
35
30
12,13,14,15
7
V1
C1
T
TR10x1
19
E
DN8x800
25
TR10x1
32
DN8x600
C3
29
6
12
32
10,33,34
11
8
9,44
V2
C2
11
26
2
28
2
21
HADICE 6/12
31
20
1
12A,13,14,15
36
10
2
21
F300907
DN16x1000
27

10 Hydraulický obvod

Hydraulischer Kreis Hydraulic circuit

LASKI 11/2009

1	2	3	4	F 500 HD	
34	Kroužek zářezový ZK2 8L Ring Ring	001 327	-	1	
35	Spojka přímá PS2 10L Kupplung Coupling	001 321	-	7	
36	Spojka přímá PS2 18/15L Kupplung Coupling	001 711	-	1	
37	Ventil škrtící SUR7 Ventil Valve	001 401	-	1	
38	Ventil škrtící VRFC3 VS10L Ventil Valve	F 300 967	-	1	
39	Zámek hydraul. PDV 1/4 Schloß Lock	001 403	-	1	
44	Těsnící kroužek CU 27x21x1,5 Dichtring Sealing ring	001 408	-	4	
45	Blok ventilů Ventilblock Valve block	F 300 964	-	1	
46	Potrubí 5.1 Leitung Piping	F 300 958	-	1	
47	Potrubí 5.2 Leitung Piping	F 300 960	-	1	
48	Hadice 1SN DN08x1400 DKL DKL90° Schlauch Hose	001 974	-	1	
49	Spojka úhlová XVB-10L Kupplung Coupling	001 975	-	1	
51	Deska krycí ADPS-2 Deckplatte Cover plate	002 079	-	2	
52	Šroub M8x45 Schraube Screw	000 923	ČSN 02 1103.25	2	

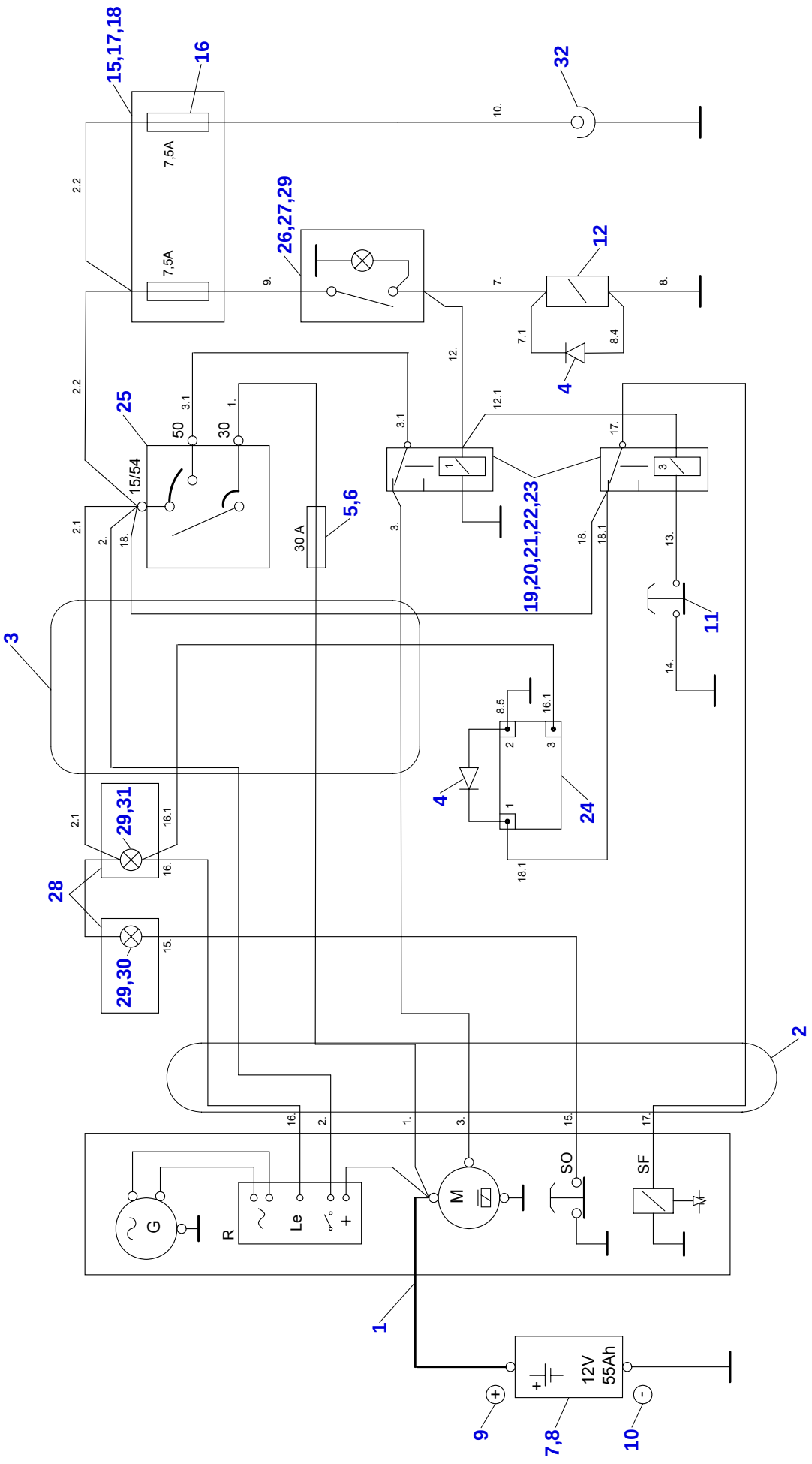
15,17,18
16
7,5A
7,5A
32
26,27,29
12
4
25
50
30
15/54
30 A
5,6
19,20,21,22,23
11
3
24
29,31
28
29,30
2
G
R
Le
M
SO
SF
1
12V
55Ah
9
7,8
10

11 Elektrovýzbroj

Elektroinstallation Electric installation

LASKI 11/2009

1	2	3	4	F 500 HD	
1	Svazek vodičů 1 Kabelbaum Cable assembly	F 301 251	-	1	
2	Svazek vodičů 2 Kabelbaum Cable assembly	F 301 252	-	1	
3	Svazek vodičů 3 Kabelbaum Cable assembly	F 301 253	-	1	
4	Dioda Diode Diode	F 300 984	-	2	
5	Pouzdro pojistkové 6,3x32 V 1079 Buchse Box	000 487	-	1	
6	Pojistka 35A Sicherung Fuse	001 078	-	1	
7	Akumulátor 12V 55Ah Akku Accumulator	000 123	-	1	
8	Podložka pod baterkou Unterlage Washer	F 110 033	-	1	
9	Bateriový kontakt + 160 000 Batteriekontakt Battery contact	000 146	-	1	
10	Bateriový kontakt - 160 001 Batteriekontakt Battery contact	000 147	-	1	
11	Spínač bezpečnostní Schalter Switch	001 388	-	1	
12	Spojka OGURA Kupplung Coupling	001 677	-	1	
15	Skříňka pojistková 3 WK 13501 Sicherungskasten Fuse box	001 218	-	1	
16	Pojistka 7,5A nožová Sicherung Fuse	001 081	-	4	
17	Šroub M5x10 Schraube Screw	100 503	ČSN 02 1131.24	2	
18	Podložka 5,3 Unterlage Washer	000 076	ČSN 02 1702.15	2	
19	Relé přepínací 443 811 445 141 Umschaltrelais Change-over relay	001 467	-	3	
20	Šroub M5x10 Schraube Screw	100 503	ČSN 02 1131.24	2	
21	Podložka 5,3 Unterlage Washer	000 076	ČSN 02 1702.15	6	
22	Matice M5 Mutter Nut	000 075	ČSN 02 1401.24	3	
23	Šroub M5x20 Schraube Screw	000 735	ČSN 02 1131.24	1	
24	Počítadlo motohodin 701 Zählwerk Meter	001 552	DN 1248 VDC	1	
25	Skříňka spínací AVIA Schaltkasten Switch box	000 144	-	1	
26	Vypínač 443 851 444 820 Schalter Switch	001 373	-	1	
27	Krytka vypínače zelená Deckel grün Cover green	001 468	-	1	
28	Svítilna kontrolní Kontrollampe Indicator	002 038	-	1	
29	Žárovka 12V 2W Glühbirne Bulb	001 626	-	2	
30	Symbol mazání Wahrzeichen Symbol	002 039	-	1	
31	Symbol dobíjení Wahrzeichen Symbol	002 041	-	1	
32	Zásuvka 12V Steckdose Female connector	000 381	-	1	

Author:

LASKI s.r.o.,
798 17 Smržice 263
Czech republik

http: www.laski.cz

e-mail: info@laski.cz

version: **04/2009**