LASKI spol. s r.o.

Fréza na pařezy
Baumstumpträse
Stump Cutter

F-450 H

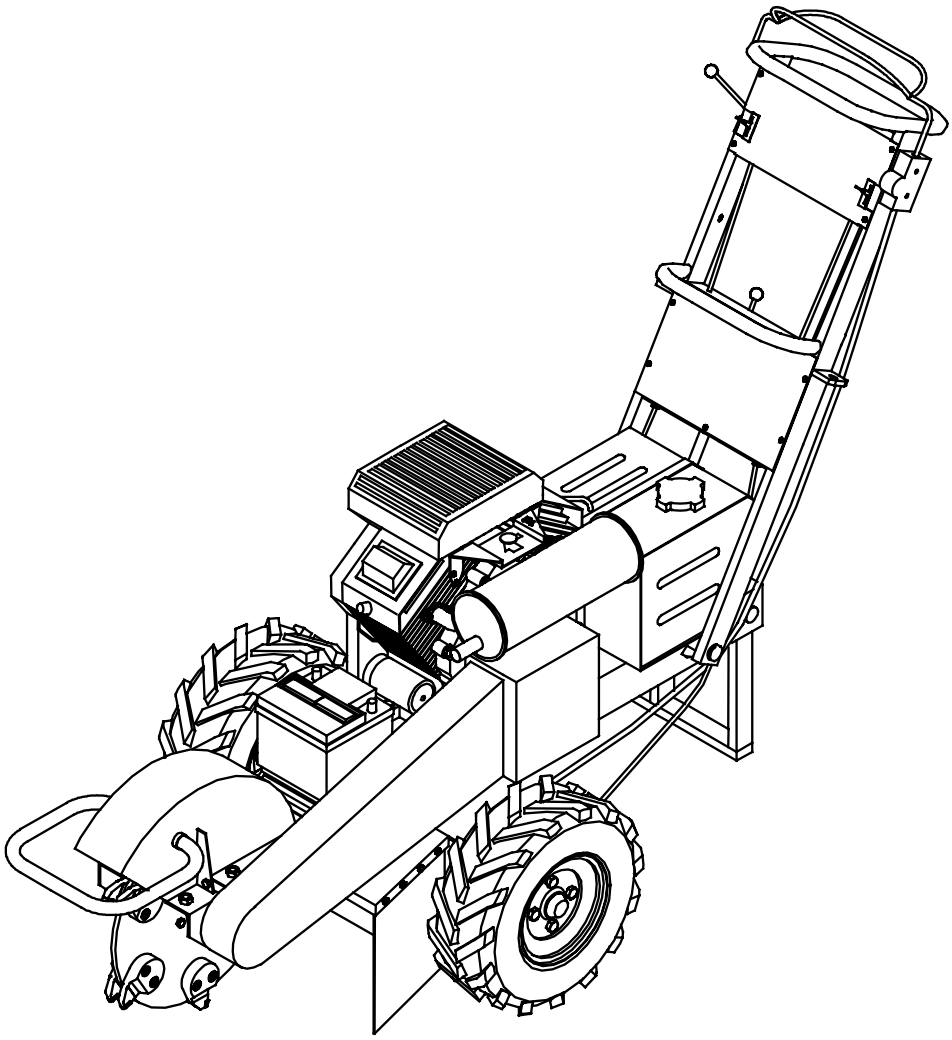

Katalog náhradních dílů
Ersatzteilkatalog
Spare parts catalogue

02 / 2005

Pokyny k objednávání náhradních dílů

Tento katalog obsahuje seznam součástí a jejich sestavení do montážních skupin. Katalog je uspořádán tak, že za ilustrovanou stranou následuje textová strana. Na textové straně jsou tyto kolonky :

A	A A A			
1	2	3	4	F - 450 H
				5

A - označení skupiny
1 - číslo položky katalogu
2 - název součásti, rozměr
3 - objednací číslo
4 - ČSN
5 - počet kusů do sestavy

V obrazové části katalogu znamená:
1 - pozice dílu
①- označení rozpadajícího se dílu
① - označení sestavy

Při objednávce náhradních dílů uveďte vždy:
- typ a výrobní číslo stroje
- objednací číslo (kolonka 3)
- přesný název součásti a počet kusů

Objednávku zašlete na adresu: **LASKI spol. s r.o.**
798 17 Smržice 263
Czech Republic

TEL.FAX: +420 582 381 250
+420 582 381 152

Výrobní závod stále zdokonaluje své výrobky na základě provozních zkušeností a nejnovějších poznatků. Proto si vyhrazuje možnost změn na strojích i v dokumentaci.

Anweisung für die Bestellung von Ersatzteilen

Dieser Katalog umfasst die Ersatzteile und deren Zusammenbau in Montagegruppen. Der Katalog ist so ausgeführt, dass jeweils nach der Bildseite die Textseite folgt. Die Textseite gibt die Bildnummer :

A	A A A			
1	2	3	4	F - 450 H
				5

A - Bennenung der Gruppe
1 - Die Positionennummer des Katalogs
2 - Die genaue Bennenung des Bestandteils, Dimension
3 - Bestellnummer
4 - CSN
5 - Stückzahl

Im Bildnachtrag des Katalogs wird angegeben:
1 - Teilposition
① - Zerlegens Teil
① -Bezeichnung der Zusammensetzung

Bei jeder Bestellung von Ersatzteilen führen Sie bitte an:
- Type der Maschine und die Herstellungsnummer der Maschine
- Bestellnummer
- Die genaue Bennenung des Bestandteile und Stückzahl

Die Bestellung an die Adresse: **LASKI spol. s r.o.**
798 17 Smržice 263
Czech Republic

TEL.FAX: +420 582 381 250
+420 582 381 152

Das Herstellerwerk vervollkommnet ständing seine Ergzeugnisse aufgrund von Erfahrungen beim Betriebseinsatz sowie von neuesten Erkenntnissen. Deshalb behält er sich das Recht vor, Änderrungen an den Maschinen wie auch in der Begleitdokumentation vorzunehmen.

Instructions for ordering spare part

This catalogue contains a specification of the spare parts and their arrangement in individual assembling groups. The catalogue is arranged so that after each illustrated page follows the respective text-page. The text includes the following:

A	A A A			
1	2	3	4	F - 450 H
				5

A - Designation of group
1 - Number of catalogue item
2 - Exact denomination of part, dimension
3 - Ordering number
4 - CSN
5 - Number of pieces

It is specified in the figure supplement of the catalogue:
1 - part position
① - dismanted piece
① - assembly designation

When ordering spare parts , please, always state :
- Type of machine and serial number of machine
- Ordering number
- Exact denomination of part and number of pieces

Send your order to: **LASKI spol. s r.o.**
798 17 Smržice 263
Czech Republic

TEL.FAX: +420 582 381 250
+420 582 381 152

The manufacturers continuously improve their products on the basis of experience gained in the course of operation and of the up-to-date knowledge. They reserve, therefore, the right of modifying the machine as well as the respective documentation

F-450 H

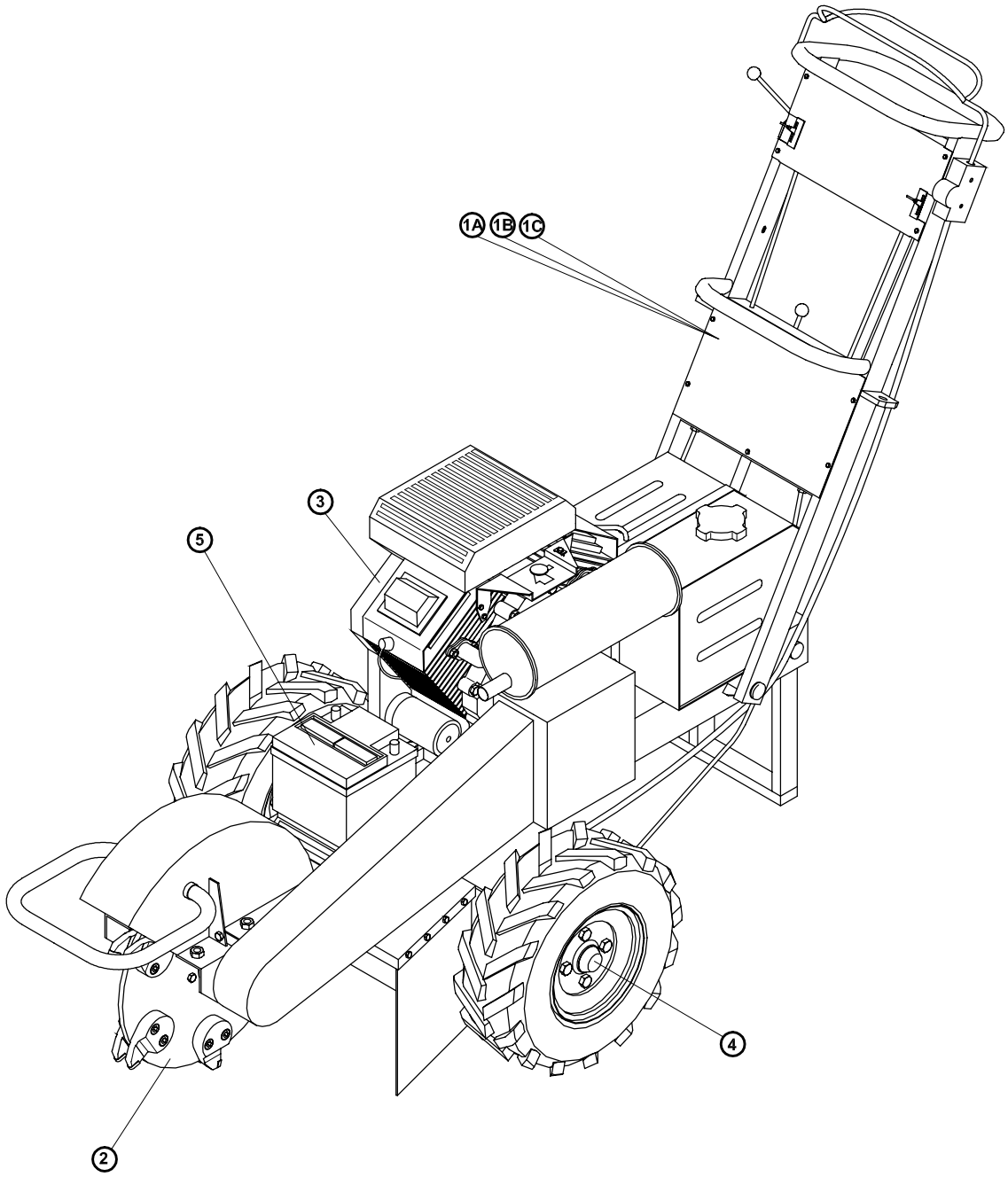

OBSAH

INHALT CONTENS

1	2	3	4	F - 450 H	
1A	Rám Rahmen Frame		-	1	
1B	Rám Rahmen Frame		-	1	
1C	Rám Rahmen Frame		-	1	
2	Řezací ústrojí Schneidvorrichtung Stump cutter		-	1	
3	Motor Motor Engine		-	1	
4	Náprava Achse Axle		-	1	
5	Elektrická instalace Elektrische Anlage Electric wiring		-	1	

F-450 H

1A

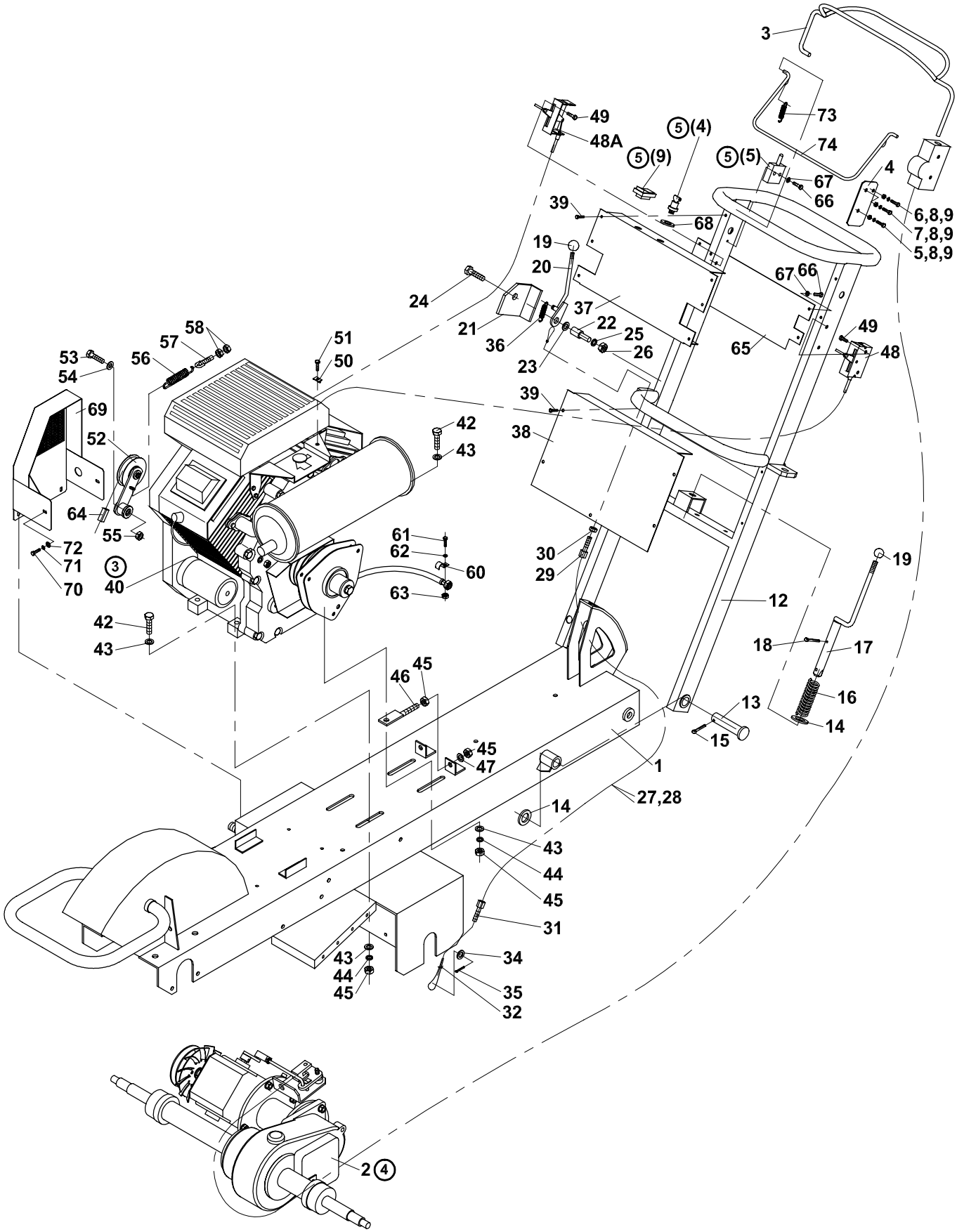
3
73
74
4
6,8,9
7,8,9
5,8,9
49
48A
5 (4)
5 (9)
5 (5)
67
66
39
68
19
20
24
21
36
37
22
25
26
23
67
66
65
49
48
58
57
56
53
54
51
50
69
52
64
55
72
71
70
3
40
42
43
39
38
61
62
60
63
30
29
19
12
18
17
16
14
13
15
42
43
46
45
45
47
1
27,28
14
43
44
45
31
43
44
45
34
35
32
2 4

01 A	Rám Rahmen Frame				
1	2	3	4	F - 450 H	
1	Rám Rahmen Frame	F 260 030	-	1	
2	Náprava Aschse Axle	F 260 050	-	1	
3	Páka pojezdu Hebel Lever	F 260 112	-	1	
4	Držák ovladače Halter Holder	F 260 116	-	1	
5	Šroub M6x70 Schraube Screw	001 420	ČSN 02 1101.55	1	
6	Šroub M6x50 Schraube Screw	001 602	ČSN 02 1101.55	1	
7	Šroub M6x35 Schraube Screw	001 039	ČSN 02 1103.25	1	
8	Podložka 6 Unterlage Washer	000 791	ČSN 02 1740.05	3	
9	Matice M6 Mutter Nut	000 026	ČSN 02 1401.25	3	
10	Šroub M8x16 Schraube Screw	000 193	ČSN 02 1103.25	2	
11	Podložka 8,4 Unterlage Washer	000 037	ČSN 021701.15	2	
12	Držadlo Halter Holder	F 260 118	-	1	
13	Čep I Bolzen Pin	F 110 106	-	2	
14	Podložka 21 Unterlage Washer	000 174	ČSN 02 1702.15	3	
15	Závlačka 4x40 Splint Splint pin	000 055	ČSN 02 1781.05	2	
16	Pružina 2x27x56 Feder Spring	001 183	-	1	
17	Západka Klinke Pawl	F 120 110	-	1	
18	Závlačka 4x40 Splint Splint pin	000 055	ČSN 02 1781.05	1	
19	Koule 020 - 06 Kugel Sphere	000 190	-	2	
20	Páka brzdy Hebel Lever	F 160 002	-	1	
21	Příložka pravá Beilage rechte Packing piece right	F 160 009	-	1	
22	Pouzdro Gehäuse Casing	F 160 010	-	1	
23	Podložka 19 Unterlage Washer	000 054	ČSN 02 1702.15	1	
24	Šroub M8x45 Schraube Screw	000 726	ČSN 02 1101.15	1	
25	Podložka 8,4 Unterlage Washer	000 037	ČSN 02 1702.15	1	
26	Matice M8 Mutter Nut	000 499	ČSN 02 1492.25	1	
27	Bowden Bowben Bowden	FCV 0003	-	1	
28	Lanko Rope Seil	F 160 012	-	1	
29	Napínák brzdy Tightener Spanner	F 160 101	-	1	
30	Matice M8 Mutter Nut	000 027	ČSN 02 1401	1	

F-450 H

1A

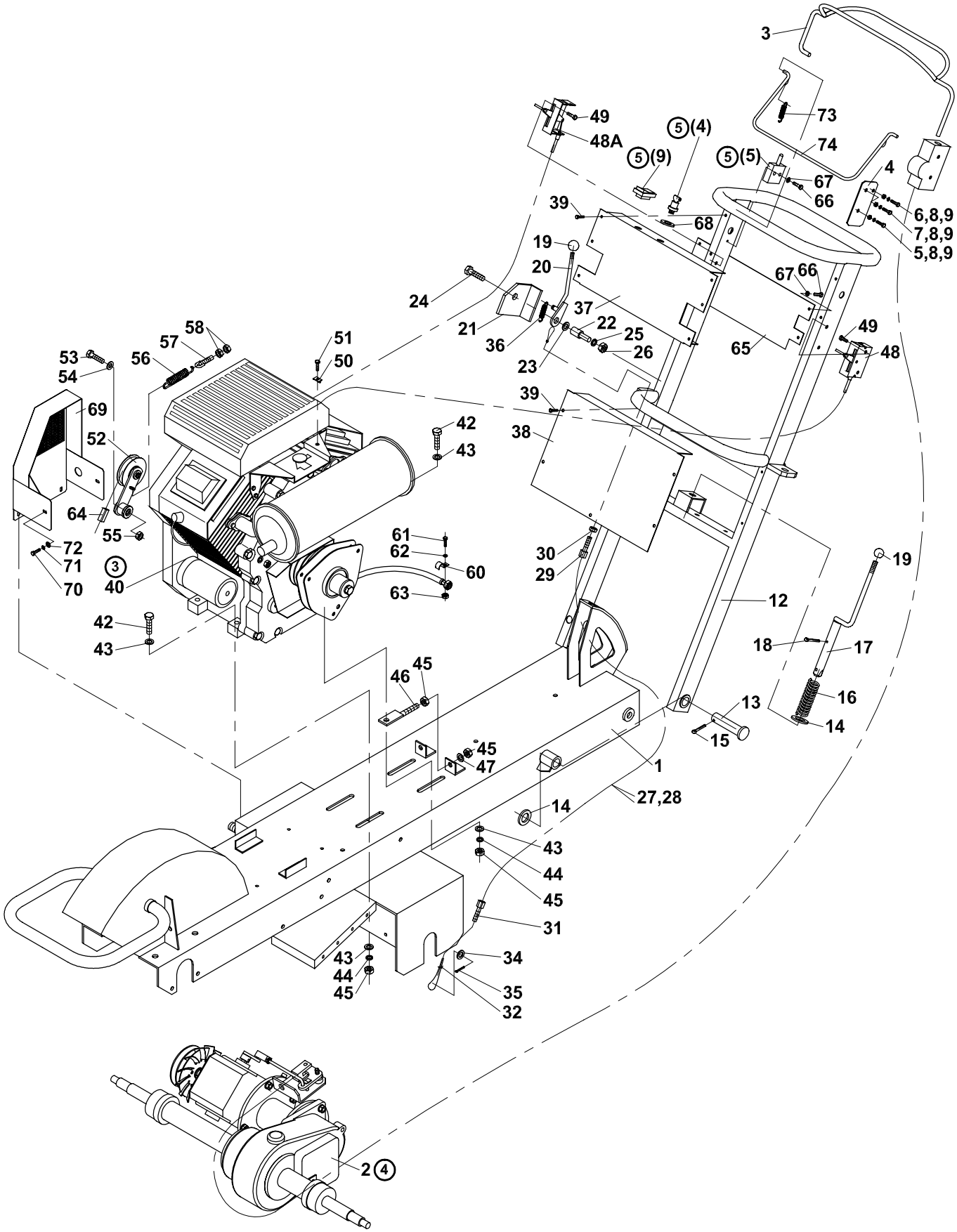
3
73
74
4
6,8,9
7,8,9
5,8,9
49
48A
5 (4)
5 (9)
5 (5)
67
66
39
68
19
20
24
21
36
37
22
25
26
23
67
66
65
49
48
58
57
56
53
54
51
50
69
52
64
55
72
71
70
3
40
42
43
39
38
61
62
60
63
30
29
19
12
18
17
16
14
13
15
42
43
46
45
45
47
1
27,28
14
43
44
45
31
43
44
45
34
35
32
2 4

01 A	Rám Rahmen Frame			
1	2	3	4	F - 450 H
31	Koncovka bowdenu Endstück Ending	F 160 102	-	1
32	Svorka lanová č.3 Klemme Grip	000 855	-	1
34	Podložka 6,4 Unterlage Washer	000 036	ČSN 02 1702.15	1
35	Závlačka 2x16 Splint Splint pin	100 486	ČSN 02 1781.05	1
36	Pružina D 0154 Feder Spring	000 188	-	1
37	Kryt spínací skříňky Deckel Cover	F 260 011	-	1
38	Kryt Deckel Cover	F 120 102	-	1
39	Nýt 4x12 Niet Rivet	000 847	-	17
40	Motor Motor Engine	F 260 040	-	1
42	Šroub M10x50 Schraube Screw	000 047	ČSN 02 1103.55	4
43	Podložka 10,5 Unterlage Washer	000 045	ČSN 02 1702.15	8
44	Podložka 10 Unterlage Washer	000 820	ČSN 02 1740.05	4
45	Matice M10 Mutter Nut	000 028	ČSN 02 1401.25	8
46	Napínák Spanner Tightener	F 112 000	-	2
47	Podložka 10,5 Unterlage Washer	000 045	ČSN 02 1702.15	4
48	Páka plyn Hebel Lever	F 120 030	-	1
48A	Páka sytič Hebel Lever	F 120 031	-	1
49	Šroub M5x16 Schraube Screw	000 485	ČSN 02 1101.15	4
50	Úchyt bowdenu Halter Holder	000 107	-	1
51	Šroub M5x18 Schraube Screw	000 103	ČSN 02 1101.15	1
52	Napínací kladka Spannrolle Tightening pulley	F 260 090	-	1
53	Šroub M8x50 Schraube Screw	000 547	ČSN 02 1101.25	1
54	Podložka 9/28/3 Unterlage Washer	001 053	-	1
55	Matice M8 Mutter Nut	000 499	ČSN 02 1492.25	1
56	Pružina D 0154 Feder Spring	000 188	-	1
57	Napínák Spanner Tightener	F 260 096	-	1
58	Matice M8 Mutter Nut	000 027	ČSN 02 1401.25	2
59	Držák svorkovnice Halter Holder	F 170 106	-	1
60	Držák hadice Halter Holder	F 180 025	-	1
61	Šroub M6x20 Schraube Screw	000 732	ČSN 02 1103.25	1

F-450 H

1A

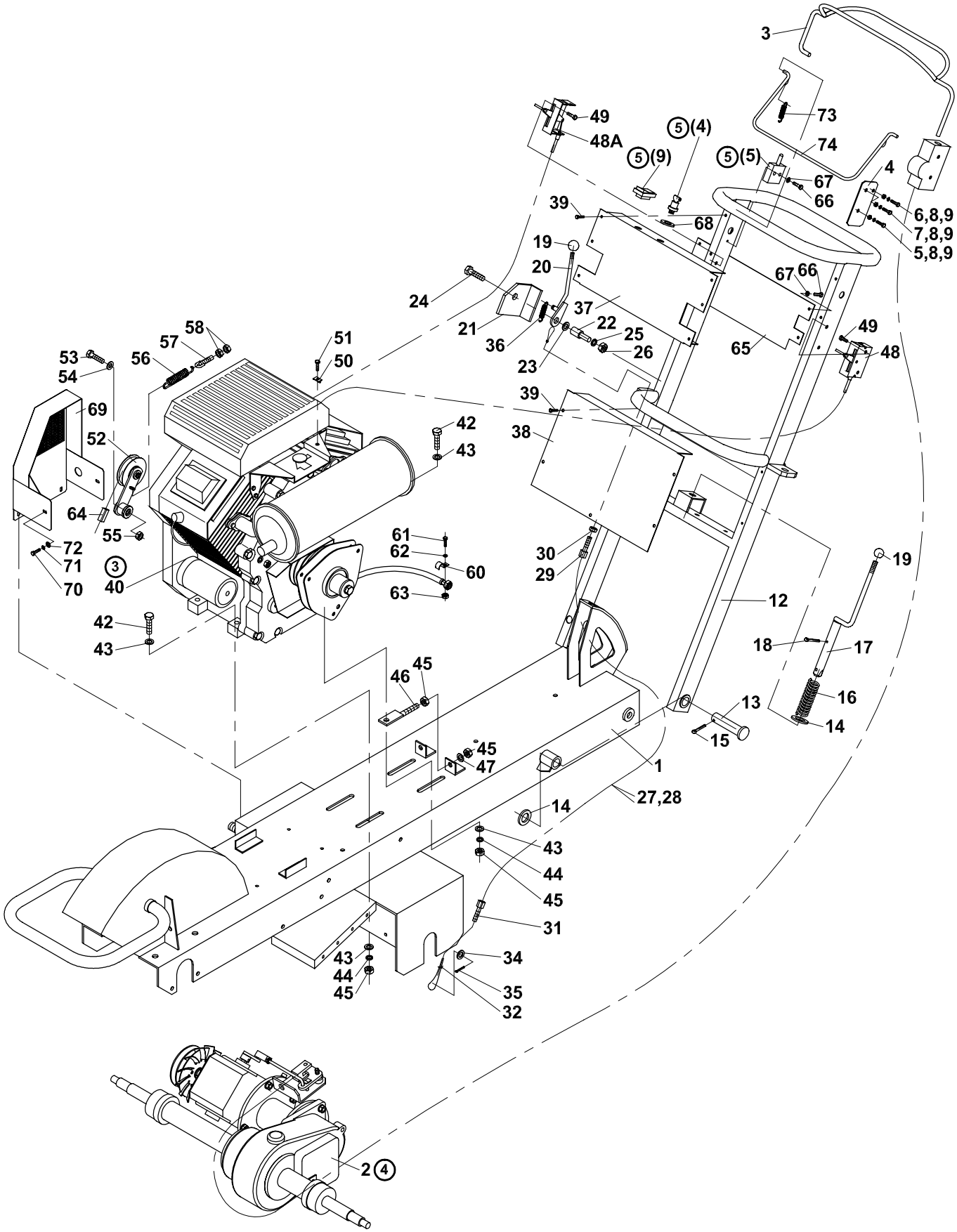
3
73
74
4
6,8,9
7,8,9
5,8,9
49
48A
5 (4)
5 (9)
5 (5)
67
66
39
68
19
20
24
21
36
37
22
25
26
23
67
66
65
49
48
58
57
56
53
54
51
50
69
52
64
55
72
71
70
3
40
42
43
39
38
61
62
60
63
30
29
19
12
18
17
16
14
13
15
42
43
46
45
45
47
1
27,28
14
43
44
45
31
43
44
45
34
35
32
2 4

01 A	Rám Rahmen Frame				
1	2	3	4	F - 450 H	
62	Podložka 6 Unterlage Washer	000 791	ČSN 02 1740.05	1	
63	Matice M6 Mutter Nut	000 026	ČSN 02 1401.25	1	
64	Klínový řemen 13x850 Li Riemen Belt	001 656	-	1	
65	Kryt Deckel Cover	F 120 103	-	1	
66	Šroub M4x10 Schraube Screw	000 180	ČSN 02 1131.24	4	
67	Podložka 4 Unterlage Washer	001 625	-	4	
68	Redukce Reduktion Reduction	F 120 104	-	1	
69	Kryt náhonu Deckel Cover	F 260 108	-	1	
70	Šroub M6x16 Schraube Screw	000 809	ČSN 02 1103.25	4	
71	Podložka 6 Unterlage Washer	000 791	ČSN 02 1740.05	4	
72	Podložka 6,4 Unterlage Washer	000 036	ČSN 02 1702.15	4	
73	Pružina 1/9/55 Feder Spring	000 529	-	1	
74	Bezpečnostní páka Hebel Lever	F 120 008	-	1	

F-450 H

1B

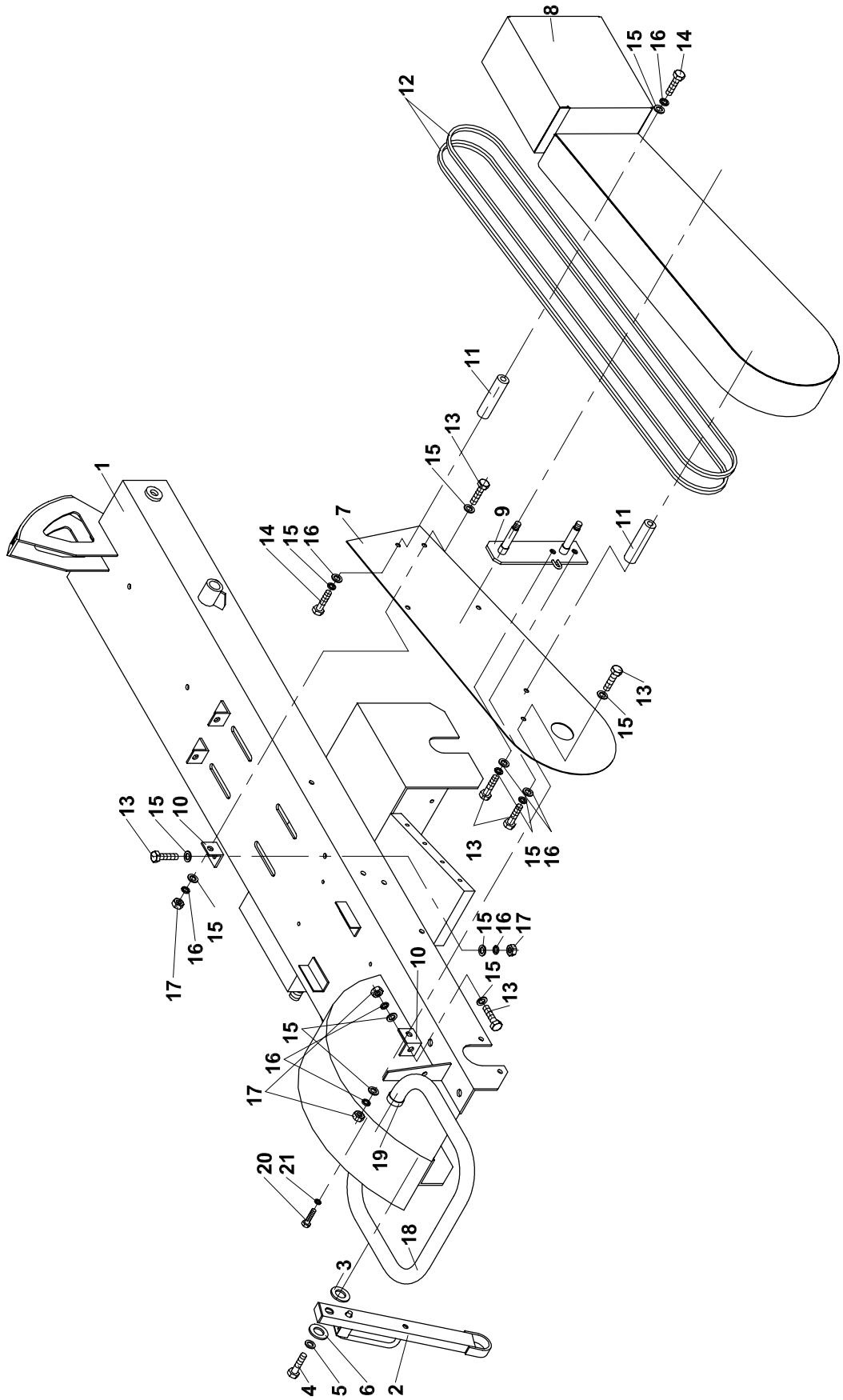

01 B	Rám Rahmen Frame				
1	2	3	4	F - 450 H	
1	Rám Rahmen Frame	F 260 030	-	1	
2	Opěra Stütze Support	F 133 000	-	1	
3	Podložka 19 Unterlage Washer	000 054	ČSN 02 1702.15	1	
4	Šroub M8x25 Schraube Screw	000 616	ČSN 02 1103.15	1	
5	Podložka 8 Mutter Nut	000 786	ČSN 02 1740.05	1	
6	Podložka 8/24 Unterlage Washer	000 702	-	1	
7	Kryt Deckel Cover	F 180 012	-	1	
8	Kryt klínových řemenů Deckel Cover	F 260 012	-	1	
9	Závěs Aufhängung Hinge	F 180 013	-	1	
10	Patka Fuss Shoe	F 180 015	-	2	
11	Čep Bolzen Pin	F 180 014	-	2	
12	Klínový řemen XPA 2000La Keiltriemen V-belt	001 657	-	2	
13	Šroub M8x25 Schraube Screw	000 616	ČSN 02 1103.15	7	
14	Šroub M8x16 Schraube Screw	000 193	ČSN 02 1103.15	6	
15	Podložka 8,4 Unterlage Washer	000 037	ČSN 02 1702.15	16	
16	Podložka 8 Unterlage Washer	000 786	ČSN 02 1740.05	13	
17	Matice M8 Mutter Nut	000 027	ČSN 02 1401.25	4	
18	Oblouk Kurve Curve	F 134 000	-	1	
19	Náboj Nabe Hub	F 300 514	-	2	
20	Šroub M8x16 Schraube Screw	000 193	ČSN 02 1103.25	2	
21	Podložka 8 Unterlage Washer	000 786	ČSN 02 1740.05	2	

F-450 H

1C

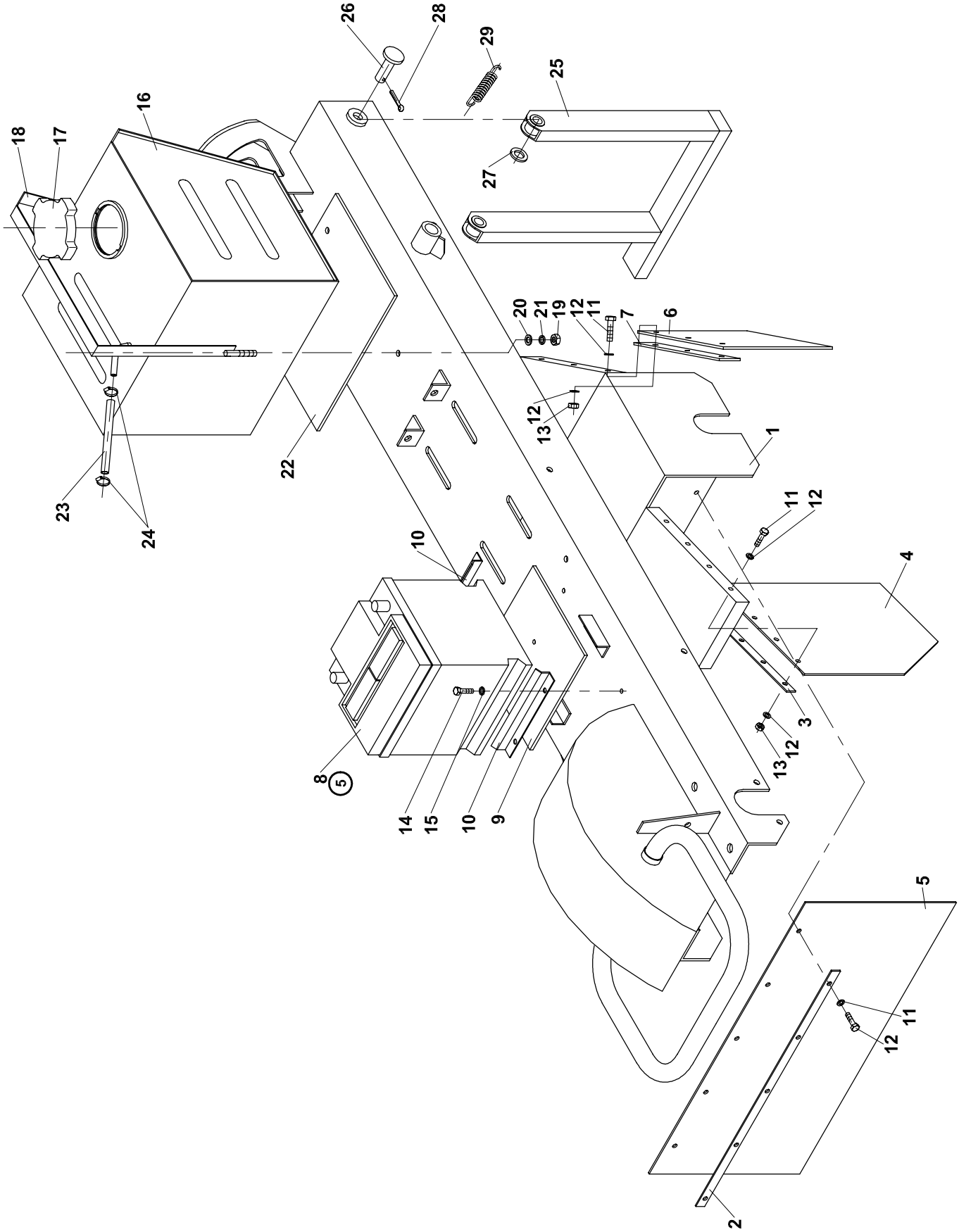
26
28
29
25
16
18
17
27
20
21
19
12
11
7
6
12
13
1
22
23
24
11
12
10
4
3
12
13
8
5
14
15
10
9
5
11
12
2

01 C	Rám Rahmen Frame				
1	2	3	4	F - 450 H	
1	Rám Rahmen Frame	F 260 030	-	1	
2	Příložka Beilage Packing piece	F 110 101E	-	1	
3	Příchytka gumy Schelle Clip	F 110 102	-	2	
4	Zástěrka boční Schürze Apron	F 110 104	-	2	
5	Zástěrka zadní Schürze Apron	F 110 105E	-	1	
6	Zástěrka malá Schürze Apron	F 110 108E	-	2	
7	Příložka Beilage Packing piece	F 110 109	-	2	
8	Elektrovýzbroj Elektrische Anlage Electric wiring	-	-	1	
9	Podložka Unterlage Washer	F 110 033	-	1	
10	Držák baterie Halter Holder	F 110 103	-	2	
11	Šroub M6x16 Schraube Screw	000 809	ČSN 02 1103.15	19	
12	Podložka 6,4 Unterlage Washer	000 036	ČSN 02 1702.15	33	
13	Matice M6 Mutter Nut	000 026	ČSN 02 1401.25	14	
14	Šroub M6x16 Schraube Screw	000 809	ČSN 02 1103.15	4	
15	Podložka 6 Unterlage Washer	000 791	ČSN 02 1740.05	4	
16	Nádrž Behälter Tank	F 140 000	-	1	
17	Víko nádrže Deckel Cover	000 081	-	1	
18	Upevňovací pás Gurt Strip	F 141 000	-	1	
19	Matice M8 Mutter Nut	000 027	ČSN 02 1401.25	2	
20	Podložka 8,4 Unterlage Washer	000 037	ČSN 02 1702.15	2	
21	Podložka 8 Unterlage Washer	000 039	ČSN 02 1740.05	2	
22	Podložka Unterlage Washer	F 110 037	-	1	
23	Hadička l=120 Schlauch Hose	000 082	-	1	
24	Spona hadičky Schnalle Clip	000 083	-	2	
25	Noha Bein Leg	F 130 000	-	1	
26	Čep II Bolzen Pin	F 110 107	-	2	
27	Podložka 15 Unterlage Washer	000 056	ČSN 02 1702.15	2	
28	Závlačka 4x22 Splint Splint pin	000 057	ČSN 02 1781.05	2	
29	Pružina D 0154 Feder Spring	000 188	-	1	

F-450 H

2

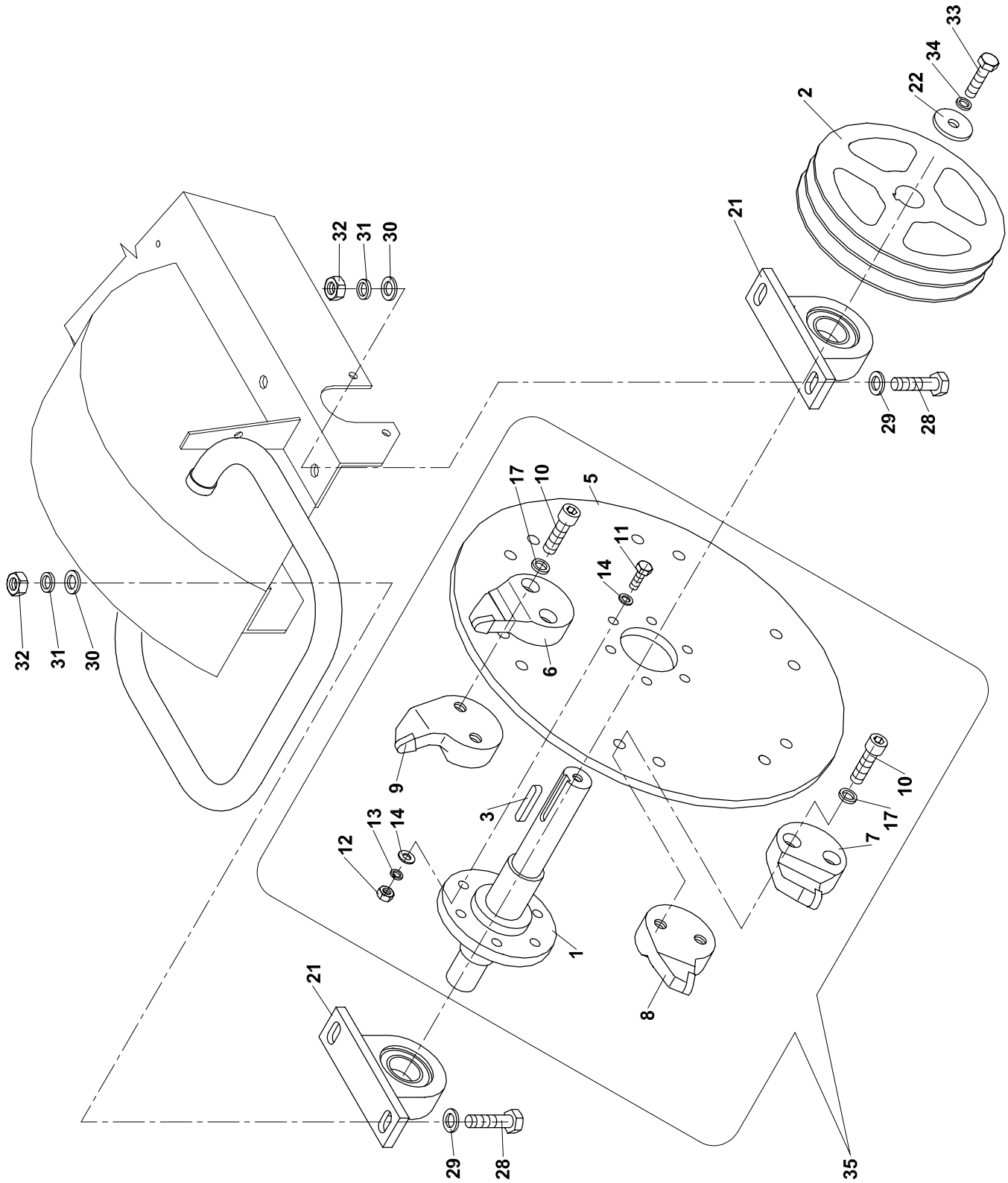

02	Řezací ústrojí Schneidvorrichtung Stump cutter				
1	2	3	4	F - 450 H	
1	Hřídel Welle Shaft	F 150 101	-	1	
2	Řemenice Riemensch. Pulley	F 260 019	-	1	
3	Pero 8x7x40 Feder Feather	000 601	-	1	
5	Kotouč Rad Disc	F 150 107	-	1	
6	Nůž levý přímý Messer Knife	F 150 201	-	3	
7	Nůž levý ohnutý Messer Knife	F 150 202	-	3	
8	Nůž pravý přímý Messer Knife	F 150 203	-	3	
9	Nůž pravý ohnutý Messer Knife	F 150 204	-	3	
10	Šroub M12x46 Schraube Screw	F 150 205	-	12	
11	Šroub M10x40 Schraube Screw	000 094	ČSN 02 1103.55	6	
12	Matice M10 Mutter Nut	000 028	ČSN 02 1401.25	6	
13	Podložka 10 Unterlage Washer	000 820	ČSN 02 1740.05	6	
14	Podložka 10,5 Unterlage Washer	000 045	ČSN 02 1702.15	12	
17	Podložka 12 Unterlage Washer	000 051	ČSN 02 1740.05	12	
21	Ložisko UCP 207 Lager Bearing	000 097	-	2	
22	Podložka Unterlage Washer	F 150 110	-	1	
28	Šroub M12x50 Schraube Screw	001 152	ČSN 02 1103.55	4	
29	Podložka 12 Unterlage Washer	001 033	-	4	
30	Podložka 13 Unterlage Washer	000 052	ČSN 02 1702.15	4	
31	Podložka 12 Unterlage Washer	000 833	ČSN 02 1740.05	4	
32	Matice M12 Mutter Nut	000 096	ČSN 02 1401.25	4	
33	Šroub M10x40 Schraube Screw	000 507	ČSN 02 1103.15	1	
34	Podložka 10 Unterlage Washer	000 820	ČSN 02 1740.05	1	
35	Řezací kotouč Rad Disc	F 150 000	-	1	

F-450 H

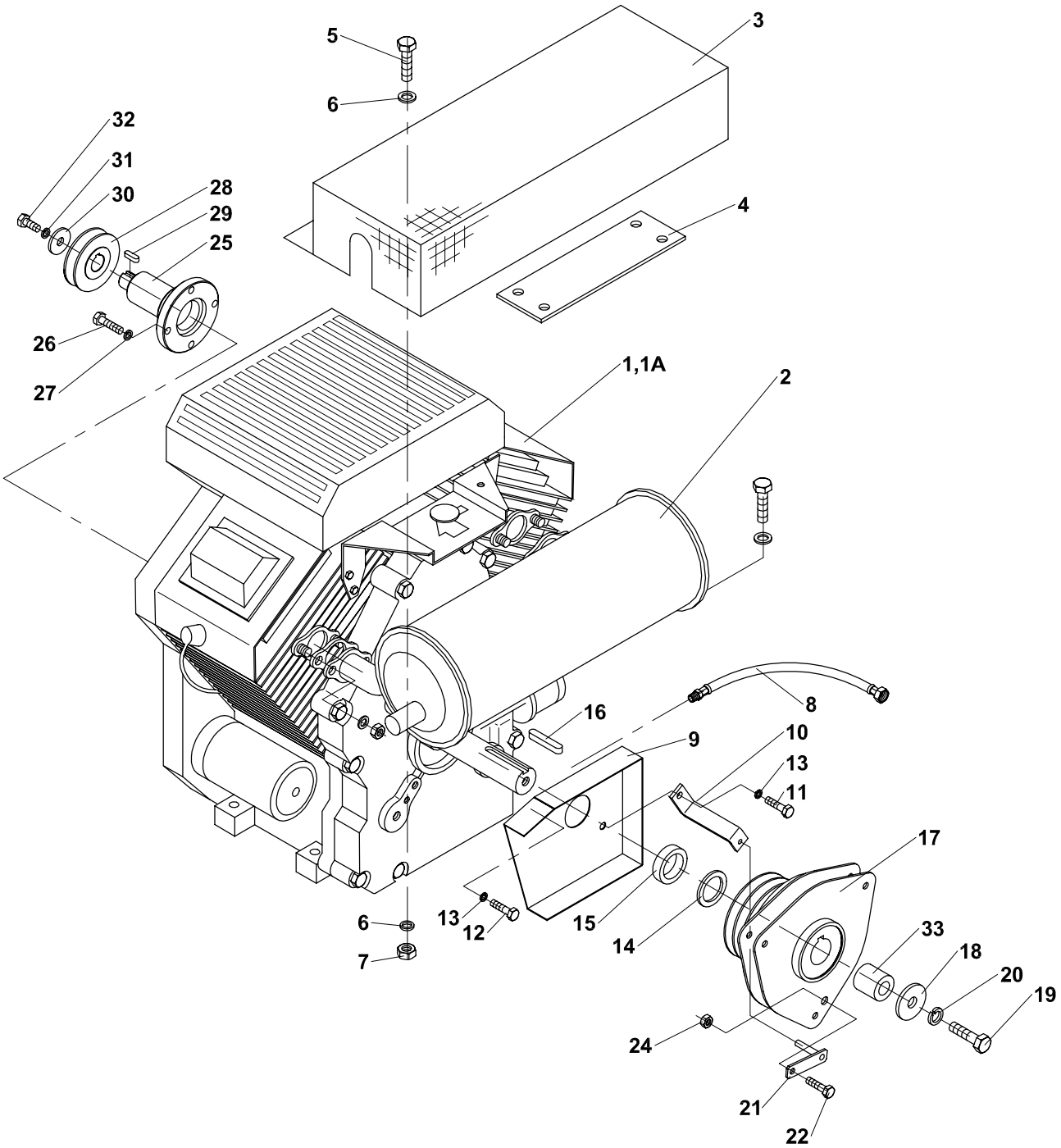
5
3
6
32
31
30
28
29
25
4
26
27
1,1A
2
8
16
9
10
13
11
17
6
13
12
15
14
33
18
20
19
7
24
21
22

03	Motor Motor Engine			
1	2	3	4	F - 450 H
1	Motor KOHLER CH 25S Motor Engine	101 863	-	1
2	Výfuk Auspuff Exhaust pipe	F 170 018	-	1
3	Kryt výfuku Deckel Cover	F 170 110	-	1
4	Příložka Beilage Packing piece	F 170 114	-	1
5	Šroub M6x20 Schraube Screw	000 732	ČSN 02 1103.25	2
6	Podložka 6,4 Unterlage Wsaher	000 036	ČSN 02 1702.15	4
7	Matice M6 Mutter Nut	000 026	ČSN 02 1401.25	2
8	Hadice VT 10/300 Schlauch Hose	001 718	-	1
9	Kryt zadní Deckel Cover	F 180 019	-	1
10	Držák spojky Halter Holder	F 260 014	-	1
11	Šroub W3/8x1IN Schraube Screw	000 871	-	1
12	Šroub W3/8x3/4 Schraube Screw	000 760	-	1
13	Podložka 10 Unterlage Washer	000 820	ČSN 021740.05	2
14	Rozpěrka Distanzring Spacer	F 260 048	-	1
15	Rozpěrka I Distanzring Spacer	F 260 047	-	1
16	Pero Feder Spring	F 170 105	-	1
17	Spojka OGURA Kupplung Coupling	001 665	-	1
18	Podložka Beilage Packing piece	F 150 110	-	1
19	Šroub 7/16x1.3/4 UNF Schraube Screw	000 345	-	1
20	Podložka 12 Beilage Packing piece	000 833	ČSN 021740.05	1
21	Příložka Beilage Packing piece	F 260 016	-	1
22	Šroub M8x16 Schraube Screw	000 193	ČSN 02 1103.25	1
24	Matice M8 Mutter Nut	000 499	ČSN 02 1492.25	1
25	Hřídel motoru Antriebswelle Motor shaft	F 260 041	-	1
26	Šroub M8x25 Schraube Screw	000 616	ČSN 02 1103.25	4
27	Podložka 8 Unterlage Wsaher	000 786	ČSN 02 1740.05	4
28	Řemenice Riemensch. Pulley	F 260 042	-	1
29	Pero 6x6x20 Feder Spring	000 829	-	1
30	Podložka Unterlage Washer	000 702	-	1
31	Podložka 8 Unterlage Washer	000 786	ČSN 021740.05	1

F-450 H

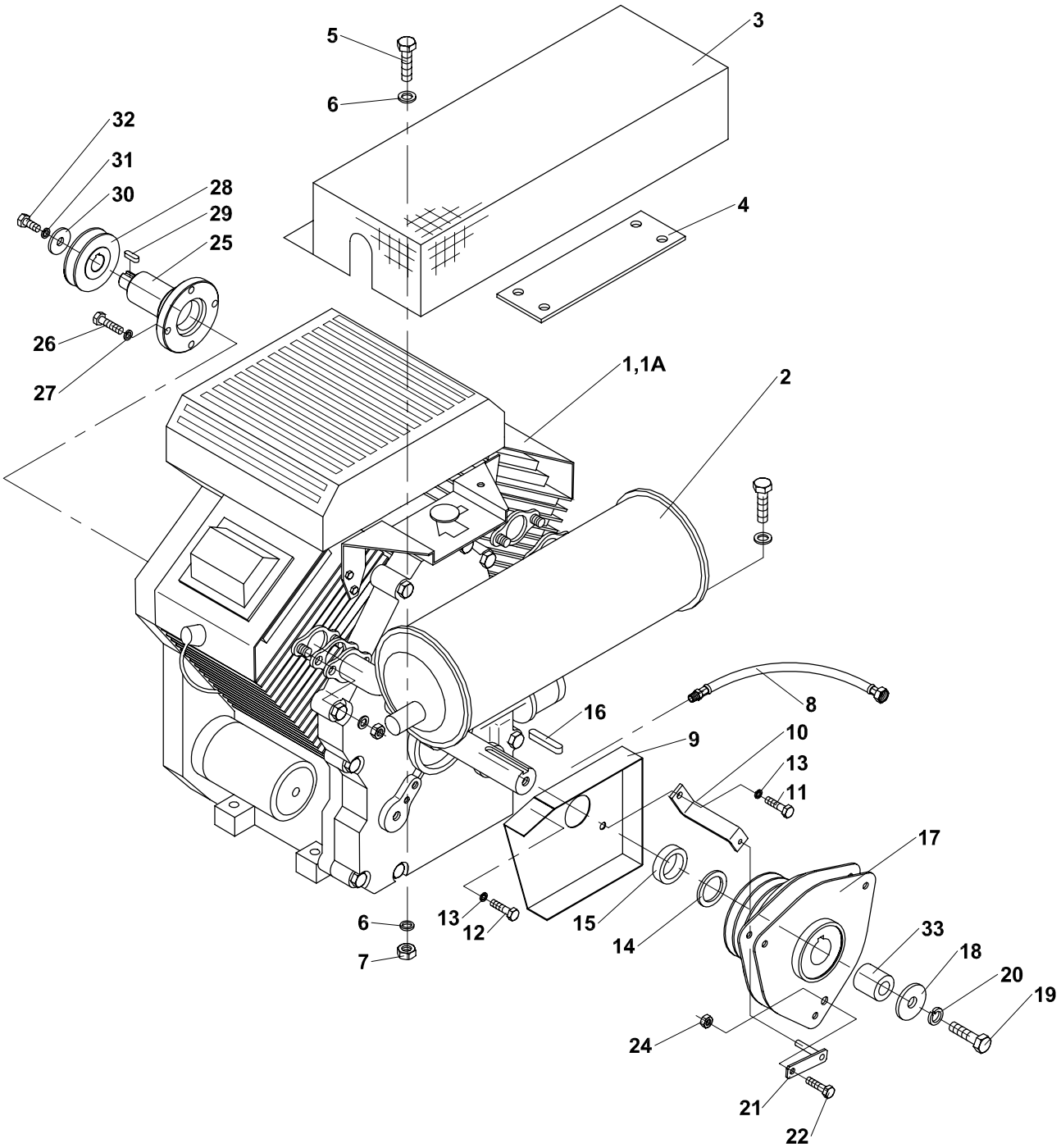
5
3
6
32
31
30
28
29
25
4
26
27
1,1A
2
8
16
9
10
13
11
17
6
13
12
15
14
33
18
20
19
7
24
21
22

03	Motor Motor Engine				
1	2	3	4	F - 450 H	
32	Šroub M8x16 Schraube Screw	000 193	ČSN 02 1103.25	1	
33	Vložka spojky Kupplungseinsatz Clutch adapter	F 260 049	-	1	

F-450 H

4

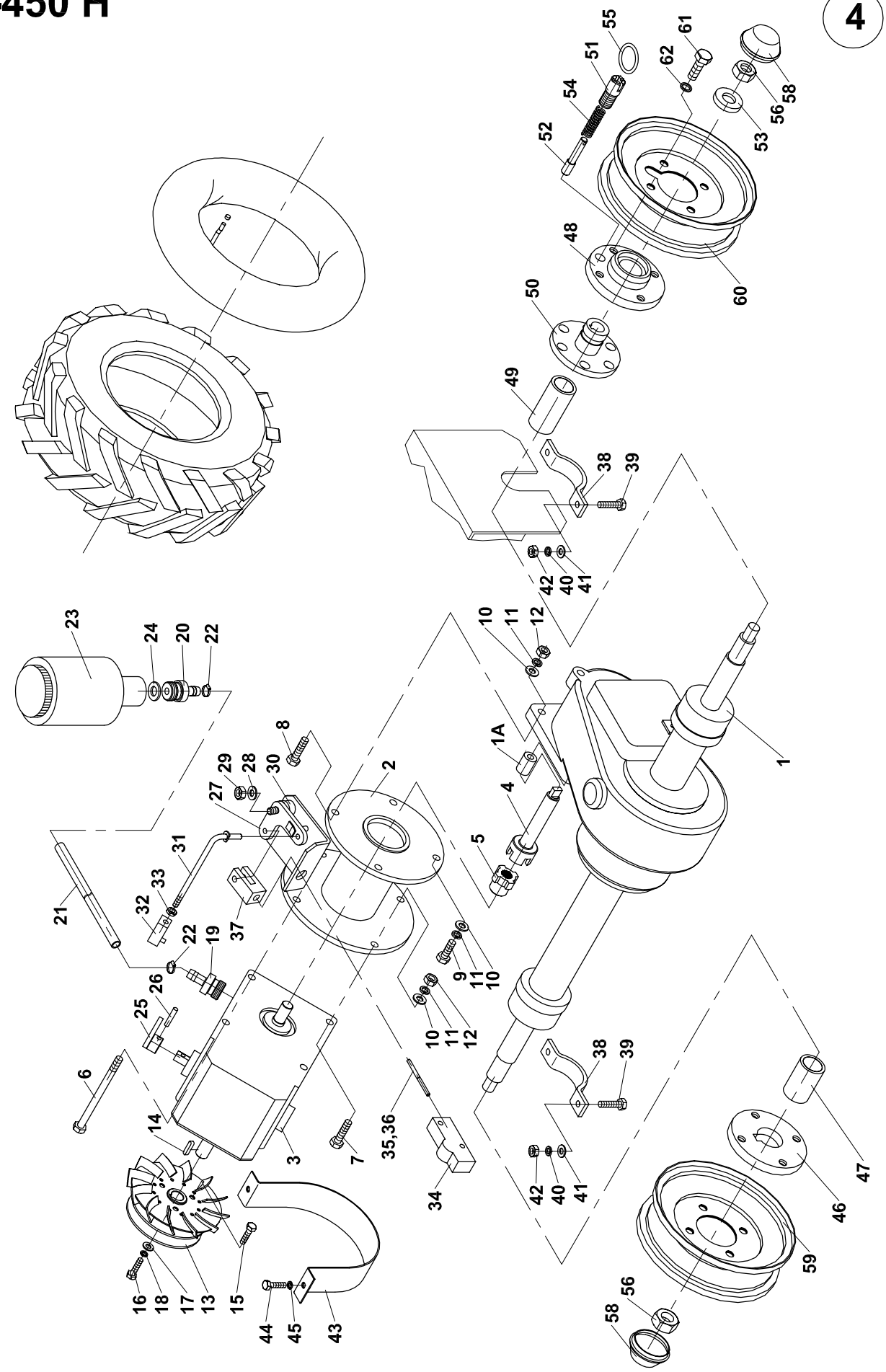
1
1A
2
3
4
5
6
7
8
9
10
11
12
13
14
15
16
17
18
19
20
21
22
23
24
25
26
27
28
29
30
31
32
33
34
35,36
37
38
39
40
41
42
43
44
45
46
47
48
49
50
51
52
53
54
55
56
58
59
60
61
62

04 Náprava

Aschse Axle

1	2	3	4	F - 450 H	
1A	Spojka Kupplung Coupling	F 110 111	-	1	
1	Náprava Aschse Axle	000 351	-	1	
2	Příruba Flansch Flange	F 260 051	-	1	
3	Hydropřevodovka Hydro - räderkasten Hydro - gearbox	001 678	-	1	
4	Hřídel Welle Schaft	F 260 060	-	1	
5	Spojka Kupplung Coupling	F 260 061	-	1	
6	Šroub Schraube Screw	F 260 082	-	2	
7	Šroub M8x45 Schraube Screw	000 726	ČSN 02 1101.25	2	
8	Šroub M8x40 Schraube Screw	000 533	ČSN 02 1101.25	2	
9	Šroub M8x25 Schraube Screw	000 616	ČSN 02 1103.25	2	
10	Podložka 8,4 Unterlage Washer	000 037	ČSN 02 1702.15	8	
11	Podložka 8 Unterlage Washer	000 786	ČSN 02 1740.05	8	
12	Matice M8 Mutter Nut	000 027	ČSN 02 1401.25	6	
13	Řemenice s ventilátorem Remenscheibe Pulley	F 260 062	-	1	
14	Pero 5x5x20 Feder Feather	100 500	-	1	
15	Šroub M6x10 Schraube Screw	001 688	-	1	
16	Šroub M6x16 Schraube Screw	000 809	ČSN 02 1103.25	1	
17	Podložka 6,6 Unterlage Washer	001 040	ČSN 02 1729	1	
18	Podložka 6 Unterlage Washer	000 791	ČSN 02 1740.05	1	
19	Hrdlo Stutzen Socket	F 260 066	-	1	
20	Hrdlo Stutzen Socket	F 260 067	-	1	
21	Hadice L=700 Schlauch Hose	001 586	-	1	
22	Spona 12-22 Spange Clip	001 675	-	2	
23	Nádržka Behälter Tank	001 659	-	1	
24	Kroužek 16x22x1,5 Ring Ring	001 689	-	1	
25	Páčka Hebel Lever	F 260 070	-	1	
26	Kolík 5x25 Stift Pin	001 385	ČSN 02 2156	1	
27	Páčka Hebel Lever	F 260 075	-	1	
28	Podložka 8,4 Unterlage Washer	000 037	ČSN 02 1702.15	1	
29	Matice M8 Mutter Nut	000 499	ČSN 02 1492.25	1	

F-450 H

4

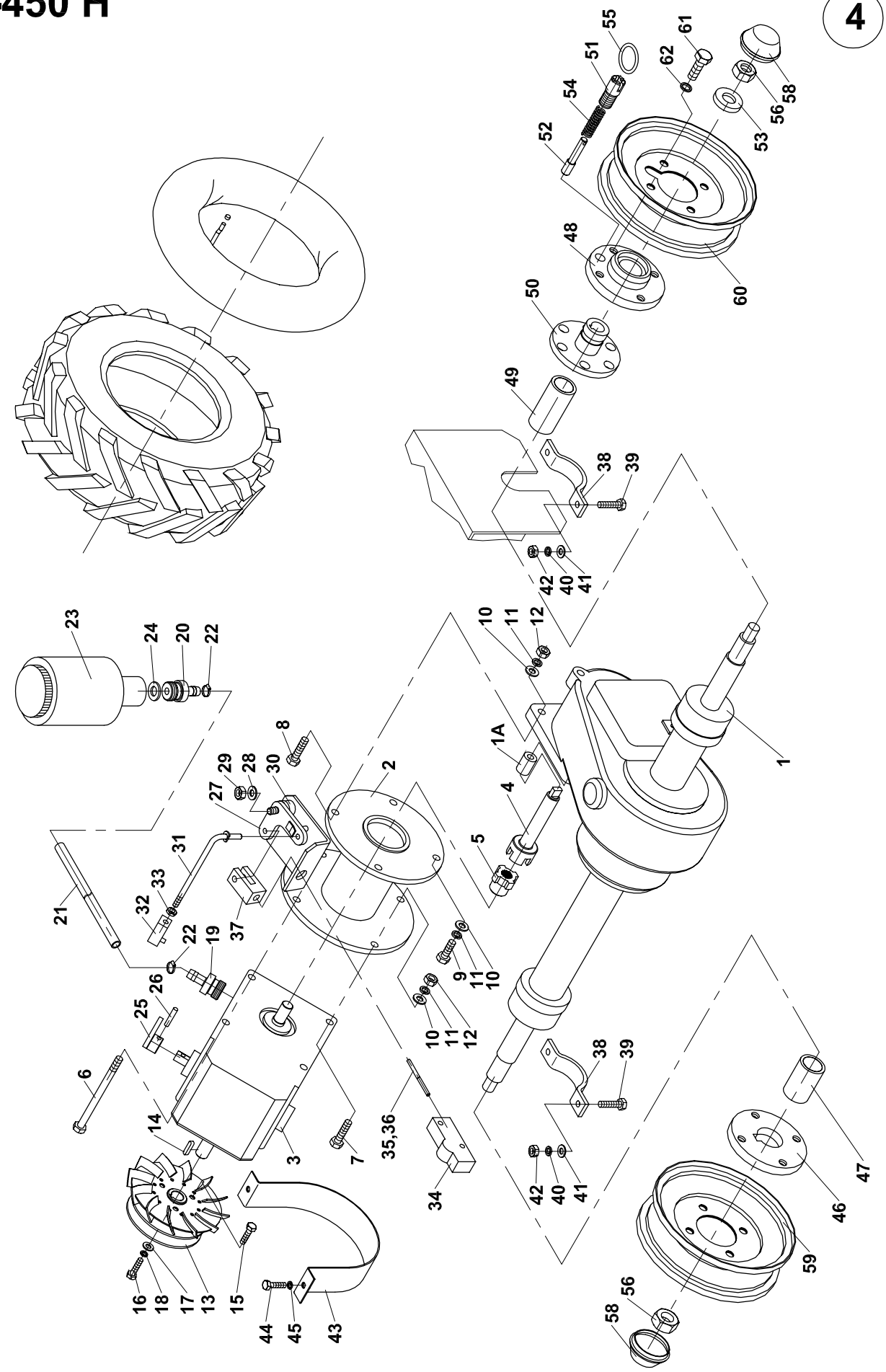
1
1A
2
3
4
5
6
7
8
9
10
11
12
13
14
15
16
17
18
19
20
21
22
23
24
25
26
27
28
29
30
31
32
33
34
35,36
37
38
39
40
41
42
43
44
45
46
47
48
49
50
51
52
53
54
55
56
58
59
60
61
62

04	Náprava Aschse Axle			
1	2	3	4	F - 450 H
30	Pružina Feder Spring	F 260 068	-	1
31	Táhlo Lenkstange Pull	F 260 080	-	1
32	Kloub M6 Gelenk Hinge	001 660	-	1
33	Matice M6 Mutter Nut	000 026	ČSN 02 1401.25	1
34	Páka IS – 3077 Hebel Lever	001 690	-	1
35	Bowden Bowden Bowden	001 691	-	1
36	Matice M16x1,5 Mutter Nut	001 666	-	1
37	Vidlice 6x24 Gabel Fork	001 668	-	1
38	Třmen Bügel Stirrup	F 110 027	-	2
39	Šroub M8x40 Schraube Screw	001 188	ČSN 02 1101.55	5
40	Podložka 8 Unterlage Washer	000 786	ČSN 02 1740.05	5
41	Podložka 8,4 Unterlage Washer	000 037	ČSN 02 1702.15	6
42	Matice M8 Mutter Nut	000 027	ČSN 02 1401.25	1
43	Kryt ventilátoru Deckel Cover	F 260 017	-	1
44	Šroub M6x20 Schraube Screw	000 732	ČSN 02 1103.25	2
45	Podložka 6 Unterlage Washer	000 791	ČSN 02 1740.05	2
46	Náboj kola Radnabe Wheel hub	F 110 125	-	1
47	Rozpěra Spreize Spacer	F 110 126	-	1
48	Náboj kola Radnabe Wheel hub	F 110 127	-	1
49	Rozpěra Spreize Spacer	F 110 128	-	1
50	Náboj Nabe Hub	F 110 113	-	1
51	Pouzdro Gehäuse Casing	F 110 114	-	1
52	Západka Klinke Pawl	F 110 115	-	1
53	Podložka Unterlage Washer	F 110 116	-	1
54	Pružina 0,8x13,3x36 Feder Spring	000 532	-	1
55	Kroužek klíčový 30 Ring Ring	000 573	-	1
56	Matice M14x1,5 Mutter Nut	001 180	ČSN 02 1492.25	2
58	Víčko náboje Deckel Lid	000 060	-	2
59	Kolo 4,00-8 Rad Wheel	100 465	-	1
60	Kolo úprava Rad Wheel	F 110 120	-	1

F-450 H

4

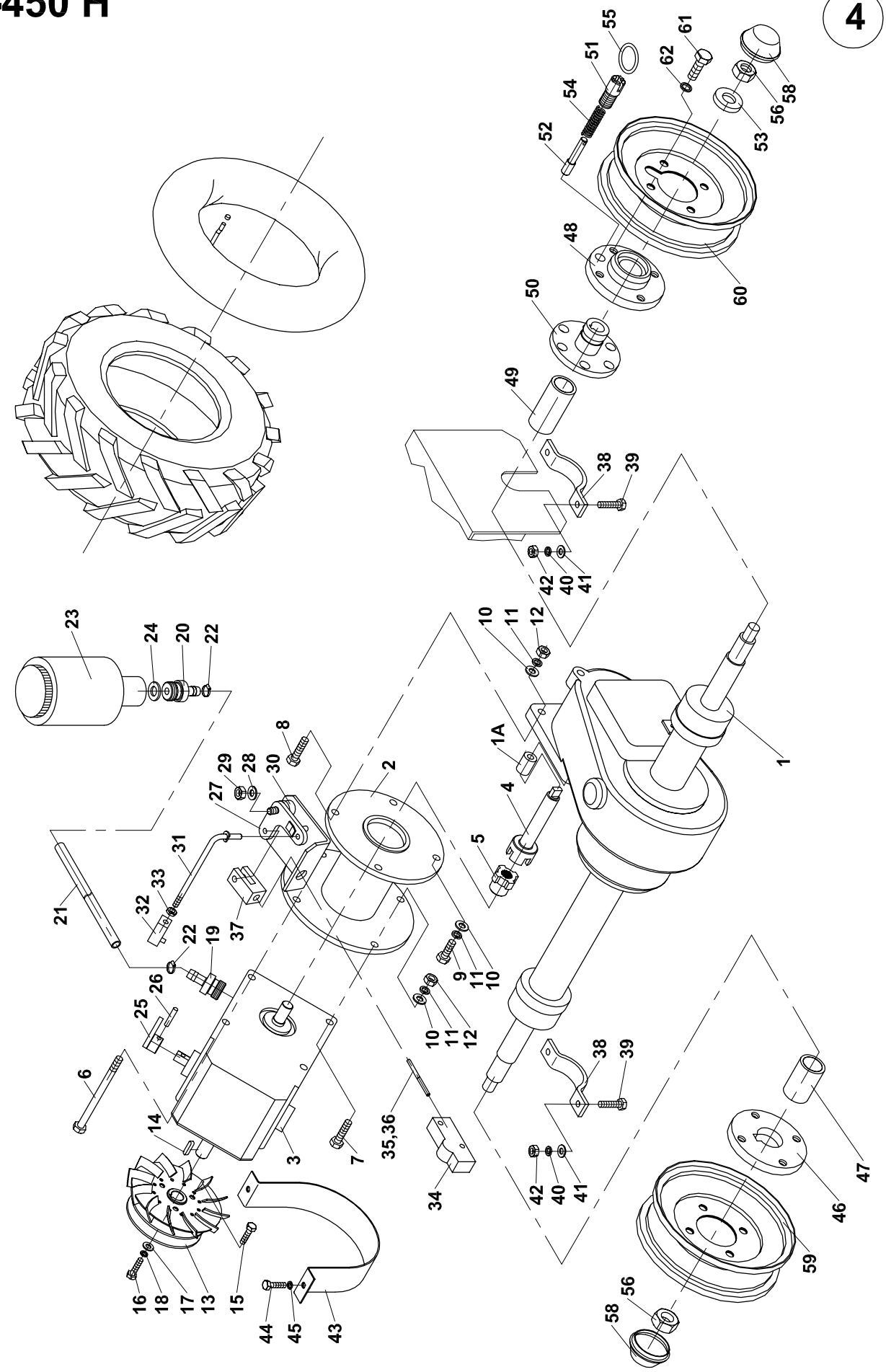
1
1A
2
3
4
5
6
7
8
9
10
11
12
13
14
15
16
17
18
19
20
21
22
23
24
25
26
27
28
29
30
31
32
33
34
35,36
37
38
39
40
41
42
43
44
45
46
47
48
49
50
51
52
53
54
55
56
58
59
60
61
62

04 Náprava

Aschse Axle

1	2	3	4	F - 450 H	
61	Šroub M12x25 Schraube Screw	000 050	ČSN 02 1103.25	8	
62	Podložka 12 Unterlage Washer	000 051	ČSN 02 1740.05	8	

F-450 H

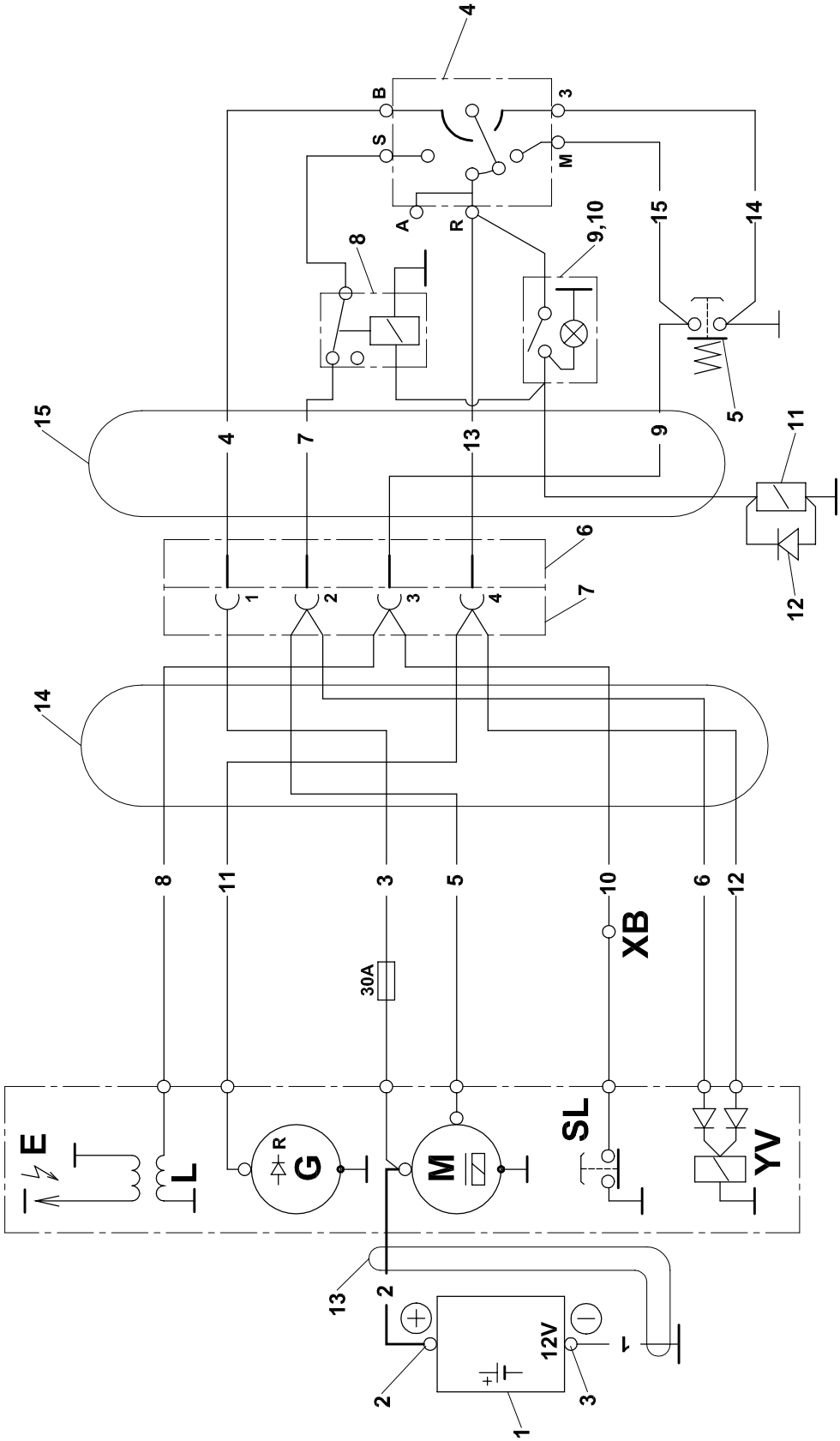
4
B
S
3
M
A
R
9,10
8
15
14
5
11
12
6
7
1
2
3
4
13
9
E
L
G
R
M
SL
YV
XB
30A
10
12
1
2
3
12V

05 Elektrická instalace

Elektrische Anlage Electric wiring

1	2	3	4	F - 450 H	
	Příslušenství motoru: Motorzubehör: Engine accessories:	-	-	-	
E	Zapalovací svíčka 12 132 02 Zündkerze Spark	000 292	-	2	
L	Zapalovací cívka a přerušovač 24 584 01 Ignitition coil and interrupter Zündspule und Unterbrecher	000 293	-	1	
M	Startér se stykačem 12 198 03 Anlasset Starter	000 294	-	1	
SL	Spínač hladiny oleje 25 098 24 Ölstandschalter Switch of oil level	101 149	-	1	
YV	Elektromagnetická tryska 24 435 15 Elektromagnetische Düse Elektromagnetic jet	100 208	-	1	
XB	Servisní spojka Service-Kupplung Service coupling	000 297	-	1	
P	Pojistka 30A Sicherung Fuse	001 078	-	1	
G	Stator 15A 41 085 07 Stator Stator	100 297	-	1	
R	Regulátor 15A 25 403 03 Regulator Regulator	-	-	1	
1	Akumulátor 12V 44Ah Akku Accumulator	100 457	-	1	
2	Bat. kontakt + Kontakt Contact	000 146	-	1	
3	Bat. kontakt - Kontakt Contact	000 147	-	1	
4	Spínací skříňka Schaltkasten Switch box	000 715	-	1	
5	Bezpečnostní spínač Sicherheitsschalter Safety switch	F 190 015	-	1	
6	Zásuvka 4pólová Steckdose 4-poling Female connector 4 poles	000 131	-	1	
7	Vidlice 4pólová Stecker 4-poling Male connector 4 poles	000 130	-	1	
8	Relé 443 811 445 141 Umschaltrelais Change-over relay	001 467	-	1	
9	Vypínač 443 851 444 820 Schalter Switch	001 373	-	1	
10	Krytka vypínače zelená Deckel grün Cover green	001 468	-	1	
11	Spojka OGURA Kupplung Coupling	001 665	-	1	
12	Dioda Diode Diode	F 300 984	-	1	
13	Svazek vodičů - AKU Kabelbaum - AKU Cable assembly - AKU	F 190 011		1	
14	Svazek vodičů - MOTOR Kabelbaum - MOTOR Cable assembly - ENGINE	F 190 014		1	
15	Svazek vodičů - MADLO Kabelbaum - HOLM Cable assembly - GRIP	F 260 021		1	

Author: MIA Studio, spol.s r.o.,Vyškov

www.miastudio.cz

02 / 2005