LASKI spol. s r.o.

Kombinovaný drtič odpadu
Kombi-Zerkleinerer der Gartenabfälle
Combined shredder of garden waste

KDO 85/12, KDO 85 E, KDO 85 T

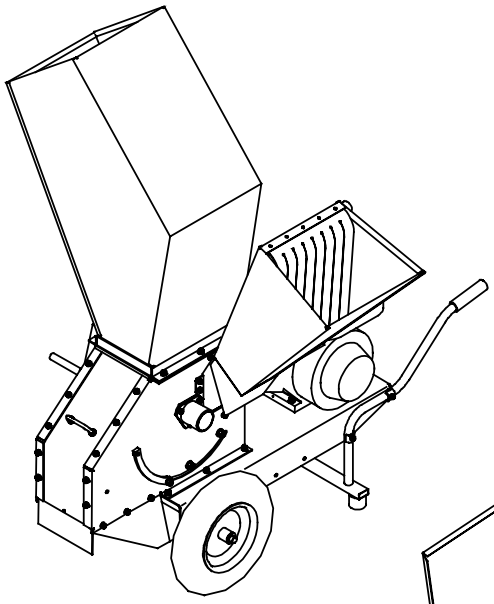

KDO 85/12

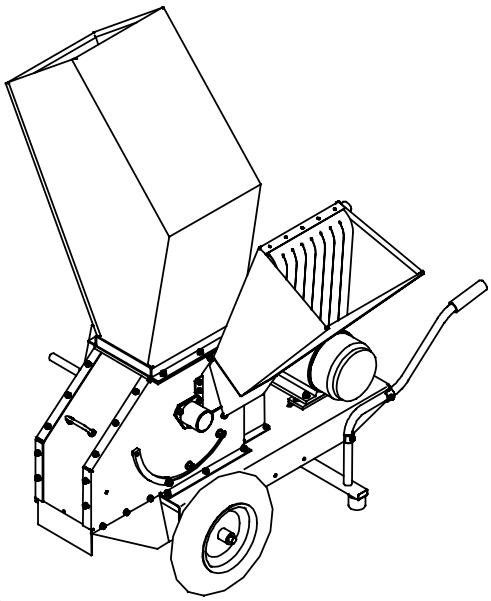

KDO 85 E

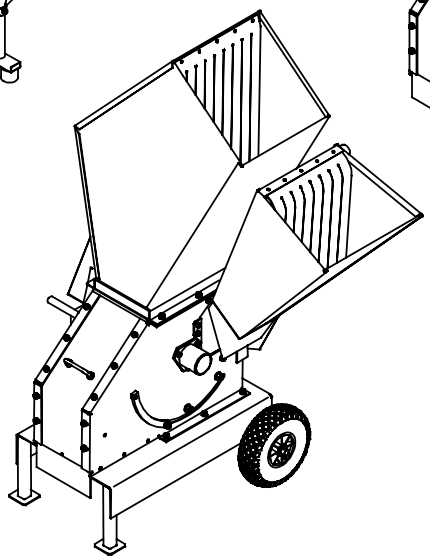

KDO 85 T

Katalog náhradních dílů
Ersatzteilkatalog
Spare parts catalogue

12 / 2004

Pokyny k objednávání náhradních dílů

Tento katalog obsahuje seznam součástí a jejich sestavení do montážních skupin. Katalog je uspořádán tak, že za ilustrovanou stranou následuje textová strana. Na textové straně jsou tyto kolonky :

A	A A A					
1	2	3	4	KDO 85/12	KDO 85 E	KDO 85 T
				5		

A - označení skupiny
1 - číslo položky katalogu
2 - název součásti, rozměr
3 - objednací číslo
4 - ČSN
5 - počet kusů do sestavy

V obrazové části katalogu znamená:
1 - pozice dílu
①- označení rozpadajícího se dílu
① - označení sestavy

Při objednávce náhradních dílů uveďte vždy:
- typ a výrobní číslo stroje
- objednací číslo (kolonka 3)
- přesný název součásti a počet kusů

Objednávku zašlete na adresu: **LASKI spol. s r.o.**
798 17 Smržice 263
Czech Republic

TEL.FAX: +420 582 381 250
+420 582 381 152

Výrobní závod stále zdokonaluje své výrobky na základě provozních zkušeností a nejnovějších poznatků. Proto si vyhrazuje možnost změn na strojích i v dokumentaci.

Anweisung für die Bestellung von Ersatzteilen

Dieser Katalog umfasst die Ersatzteile und deren Zusammenbau in Montagegruppen. Der Katalog ist so ausgeführt, dass jeweils nach der Bildseite die Textseite folgt. Die Textseite gibt die Bildnummer :

A	A A A					
1	2	3	4	KDO 85/12	KDO 85 E	KDO 85 T

A - Bennenung der Gruppe
1 - Die Positionennummer des Katalogs
2 - Die genaue Bennenung des Bestandteils, Dimension
3 - Bestellnummer
4 - CSN
5 - Stückzahl

Im Bildnachtrag des Katalogs wird angegeben:
1 - Teilposition
① - Zerlegens Teil
① -Bezeichnung der Zusammensetzung

Bei jeder Bestellung von Ersatzteilen führen Sie bitte an:
- Type der Maschine und die Herstellungsnummer der Maschine
- Bestellnummer
- Die genaue Bennenung des Bestandteile und Stückzahl

Die Bestellung an die Adresse: **LASKI spol. s r.o.**
798 17 Smržice 263
Czech Republic

TEL.FAX: +420 582 381 250
+420 582 381 152

Das Herstellerwerk vervollkommnet ständing seine Ergzeugnisse aufgrund von Erfahrungen beim Betriebseinsatz sowie von neuesten Erkenntnissen. Deshalb behält er sich das Recht vor, Änderrungen an den Maschinen wie auch in der Begleitdokumentation vorzunehmen.

Instructions for ordering spare part

This catalogue contains a specification of the spare parts and their arrangement in individual assembling groups. The catalogue is arranged so that after each illustrated page follows the respective text-page. The text includes the following:

A	A A A			LASKI spol. s r.o.		
1	2	3	4	KDO 85/12	KDO 85 E	KDO 85 T
				5		

A - Designation of group
1 - Number of catalogue item
2 - Exact denomination of part, dimension
3 - Ordering number
4 - CSN
5 - Number of pieces

It is specified in the figure supplement of the catalogue:
1 - part position
① - dismanted piece
① - assembly designation

When ordering spare parts , please, always state :
- Type of machine and serial number of machine
- Ordering number
- Exact denomination of part and number of pieces

Send your order to: **LASKI spol. s r.o.**
798 17 Smržice 263
Czech Republic

TEL.FAX: +420 582 381 250
+420 582 381 152

The manufacturers continuously improve their products on the basis of experience gained in the course of operation and of the up-to-date knowledge. They reserve, therefore, the right of modifying the machine as well as the respective documentation

KDO 85/12

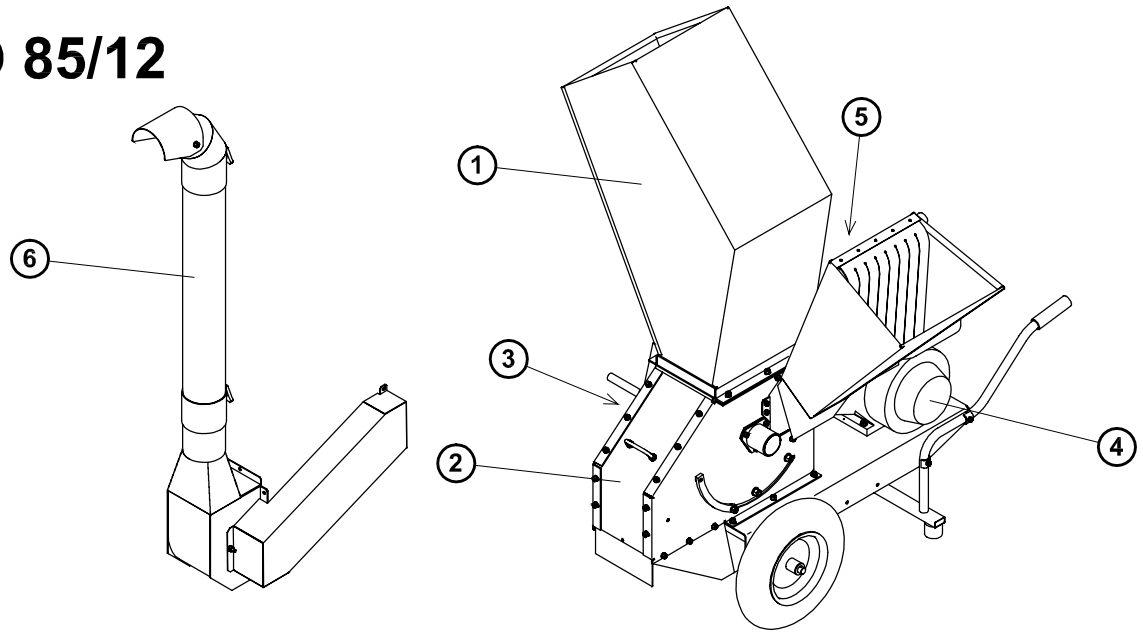

KDO 85 E

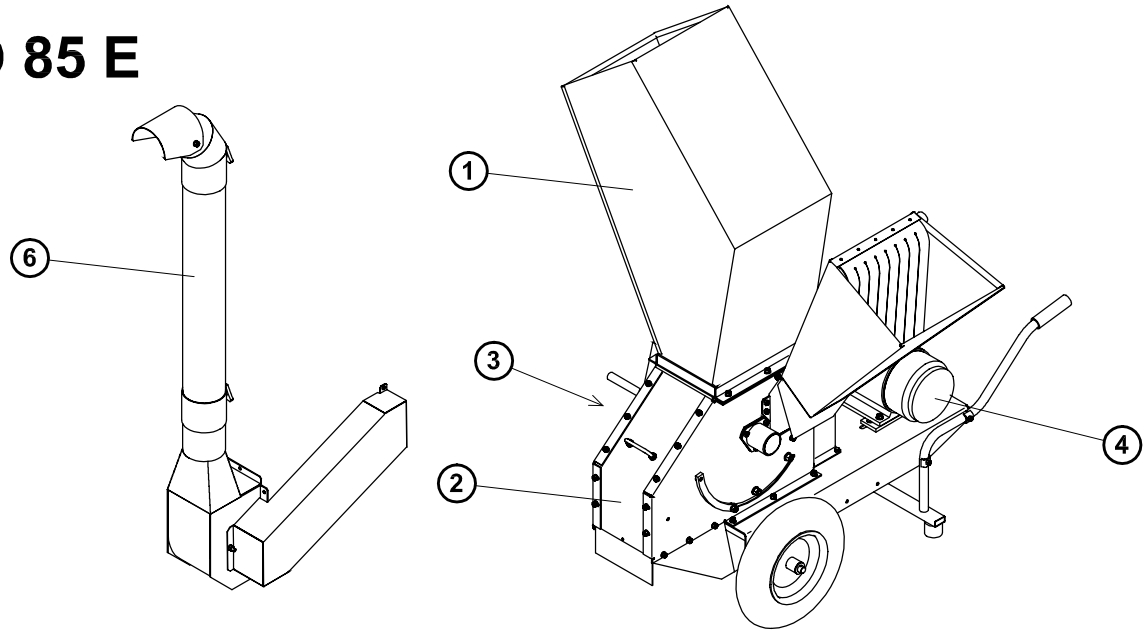

KDO 85 T

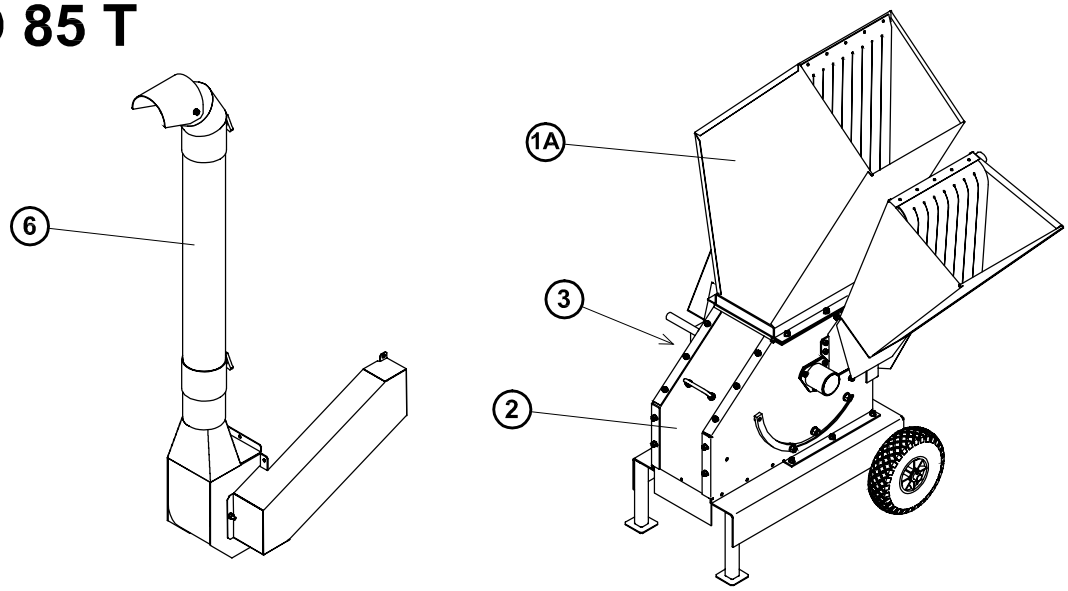

OBSAH

INHALT CONTENS

1	2	3	4	KDO 85/12	KDO 85 E	KDO 85 T
1	Drtič - celková sestava Zerkleinerer - Zusammensetzung Shredder - general assembly	-	-	1	1	-
1A	Drtič - celková sestava Zerkleinerer - Zusammensetzung Shredder - general assembly	KD 00010	-	-	-	1
2	Skříň s rotorem Rotorgehäuse Casing with rotor wheel	-	-	1	1	1
3	Rotor Rotor Rotor	K 1080-20	-	1	1	1
4	Motor Motor Engine	KD 00120	-	1	-	-
4A	Motor Motor Engine	-	-	-	1	-
5	Rozběhová spojka Anlaufkupplung Starting clutch	S 000 003	-	1	-	-
6	Metač Kehrmaschine Sweeper	KD 00200	-	1	1	1

KDO 85/12
KDO 85 E

1

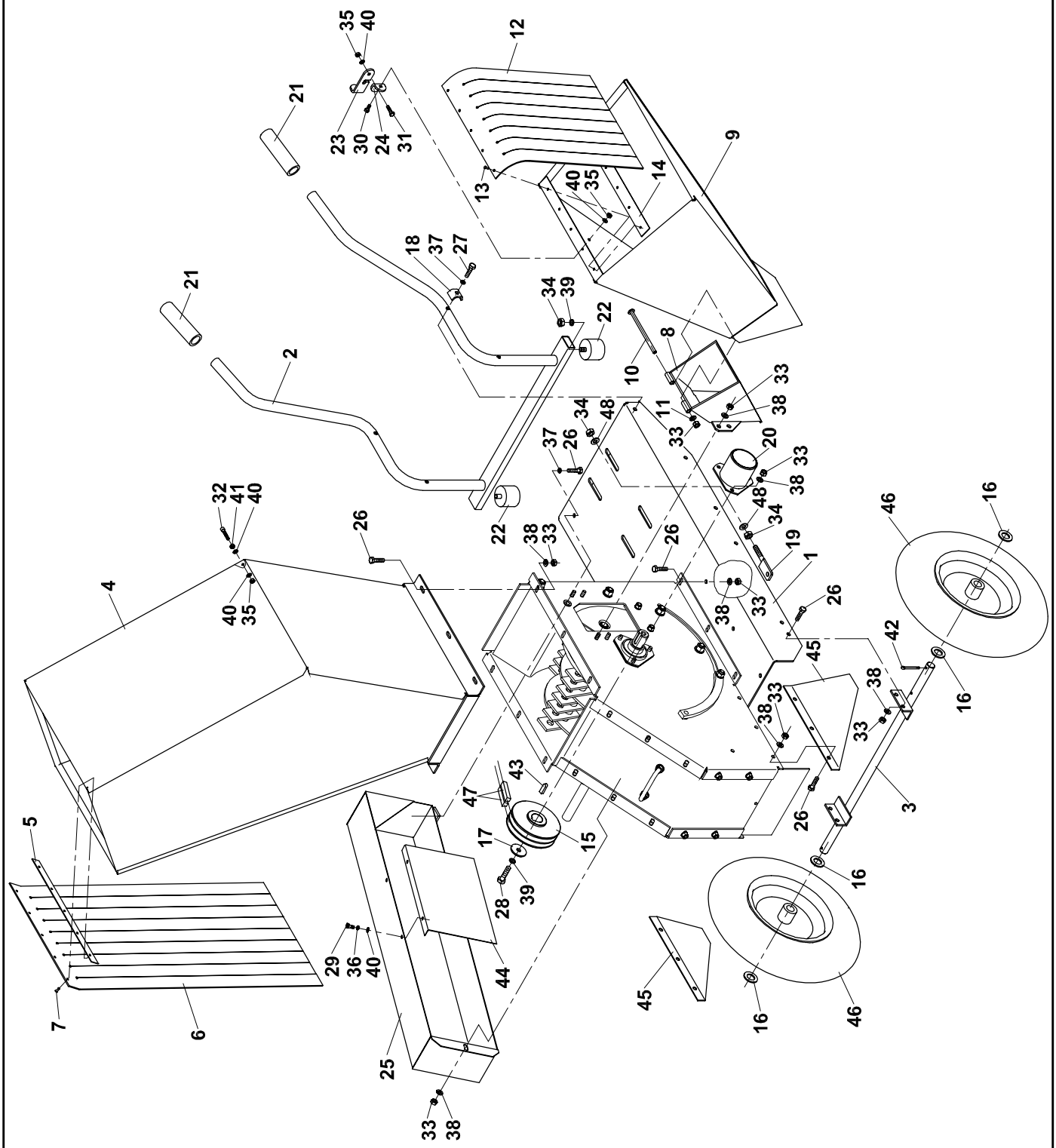

1 Drtič - celková sestava

Zerkleinerer - Zusammensetzung Shredder - general assembly

1	2		3	4	KDO 85/12	KDO 85 E	KDO 85 T
1	Základna Grundrahmen	Base frame	K 1080-03	-	1	1	-
2	Držadlo Halter	Holder	K 1080-04	-	1	1	-
3	Náprava Aschse	Axle	K 1080-15	-	1	1	-
4	Hlavní násypka Haupteinlegerutsche	Upper feeding hopper	K 1080-18	-	1	1	-
5	Příložka Beilage	Packing piece	K 1080-18-05	-	1	1	-
6	Gumový kryt Gummihaube	Rubber shielding	K 1080-18-06	-	1	1	-
7	Nýt 4x16 Niete	Rivet	000 997	ČSN 02 2391	5	5	-
8	Boční násypka I Seitliche Einlegerutsche	Side loading chute	K 0652-19	-	1	1	-
9	Boční násypka II Seitliche Einlegerutsche	Side loading chute	K 1080-19	-	1	1	-
10	Čep Bolzen	Pin	K 0652-19-13	-	1	1	-
11	Podložka 8,4 Unterlage	Washer	000 037	ČSN 02 1702.15	1	1	-
12	Gumový kryt Gummihaube	Rubber shielding	K 0652-19-20	-	1	1	-
13	Nýt 4x16 Niete	Rivet	000 997	ČSN 02 2391	5	5	-
14	Příložka Beilage	Packing piece	K 1080-19-23	-	1	1	-
15	Řemenice hnaná Remenscheibe	Pulley	K 0652-31	-	1	1	-
16	Podložka Unterlage	Washer	K 1080-33	-	4	4	-
17	Podložka Unterlage	Washer	K 0652-35	-	1	1	-
18	Podložka Unterlage	Washer	K 0652-36	-	4	4	-
19	Napínák Spanner	Tightener	K 1080-37	-	2	2	-
20	Kryt hřídele Deckel	Cover	K 1080-39	-	1	1	-
21	Madlo Holm	Grip	000 030	-	2	2	-
22	Tlumící opěrka Dämpfungsauflage	Damping rest	K 1080-48	-	2	2	-
23	Horní pás Oberes Band	Top band	K 1080-51	-	1	1	-
24	Dolní pás Unteres Band	Bottom band	K 1080-52	-	1	1	-
25	Kryt řemene I Deckel	Cover	K 1080-54	-	1	1	-
26	Šroub M8x20 Schraube	Screw	000 644	ČSN 02 1103.25	23	23	-
27	Šroub M8x50 Schraube	Screw	000 547	ČSN 02 1101.25	4	4	-
28	Šroub M10x25 Schraube	Screw	000 509	ČSN 02 1103.25	1	1	-
29	Šroub M6x10 Schraube	Screw	000 279	ČSN 02 1103.25	2	2	-
30	Šroub M6x16 Schraube	Screw	000 809	ČSN 02 1103.25	1	1	-

KDO 85/12
KDO 85 E

1

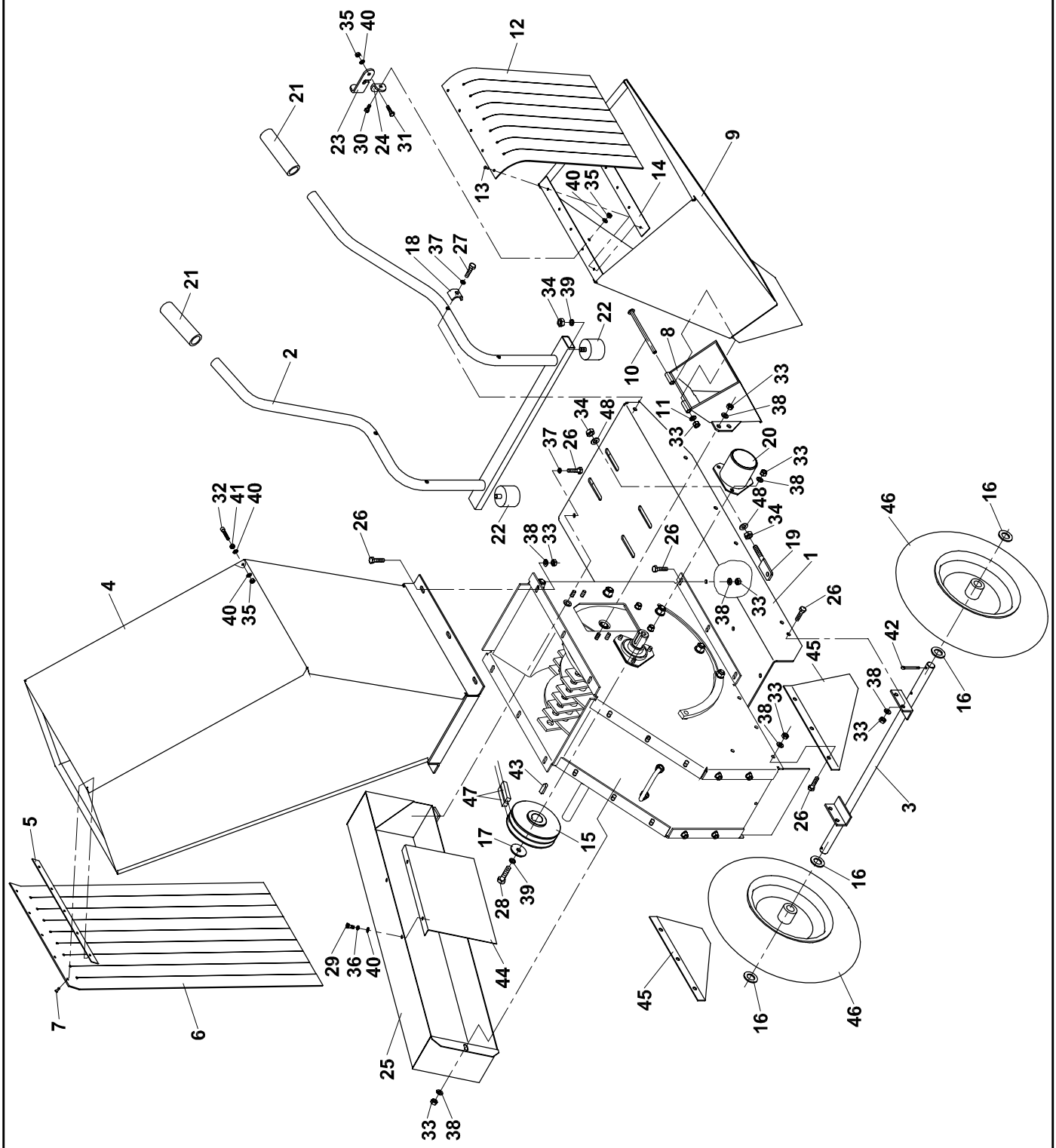

1 Celková sestava

Zerkleinerer - Zusammensetzung Shredder - general assembly

1	2	3	4	KDO 85/12	KDO 85 E	KDO 85 T
31	Šroub M6x20 Schraube Screw	000 732	ČSN 02 1103.25	1	1	-
32	Šroub M6x30 Schraube Screw	000 398	ČSN 02 1143.55	1	1	-
33	Matice M8 Mutter Nut	000 499	ČSN 02 1492.25	28	28	-
34	Matice M10 Mutter Nut	000 028	ČSN 02 1401.25	6	6	-
35	Matice M6 Mutter Nut	000 578	ČSN 02 1492.25	3	3	-
36	Podložka 6 Unterlage Washer	000 791	ČSN 02 1740.25	2	2	-
37	Podložka 8 Unterlage Washer	000 786	ČSN 02 1740.25	5	5	-
38	Podložka 8,4 Unterlage Washer	000 037	ČSN 02 1702.15	40	40	-
39	Podložka 10 Unterlage Washer	000 820	ČSN 02 1740.25	3	3	-
40	Podložka 6,4 Unterlage Washer	000 036	ČSN 02 1702.15	7	7	-
41	Matice M6 Mutter Nut	000 026	ČSN 02 1401.25	1	1	-
42	Závlačka 5x32 Splint Split pin	100 491	ČSN 02 1781.05	4	4	-
43	Pero 8x7x28 Feder Feather	K 0652-87	-	1	1	-
44	Kryt řemene II Deckel Cover	K 1080-91	-	1	1	-
45	Odpadní kryt L+P Abfallhaube Discharge shielding	K 1080-92	-	2	2	-
46	Kolo 4,00-8 Rad Wheel	001 956	-	2	2	-
47	Řemen 13 – 1550Li Riemen Belt	001 927	-	2	2	-
48	Podložka 10,5 Unterlage Washer	000 045	ČSN 02 1702.15	4	4	-

KDO 85 T

1A

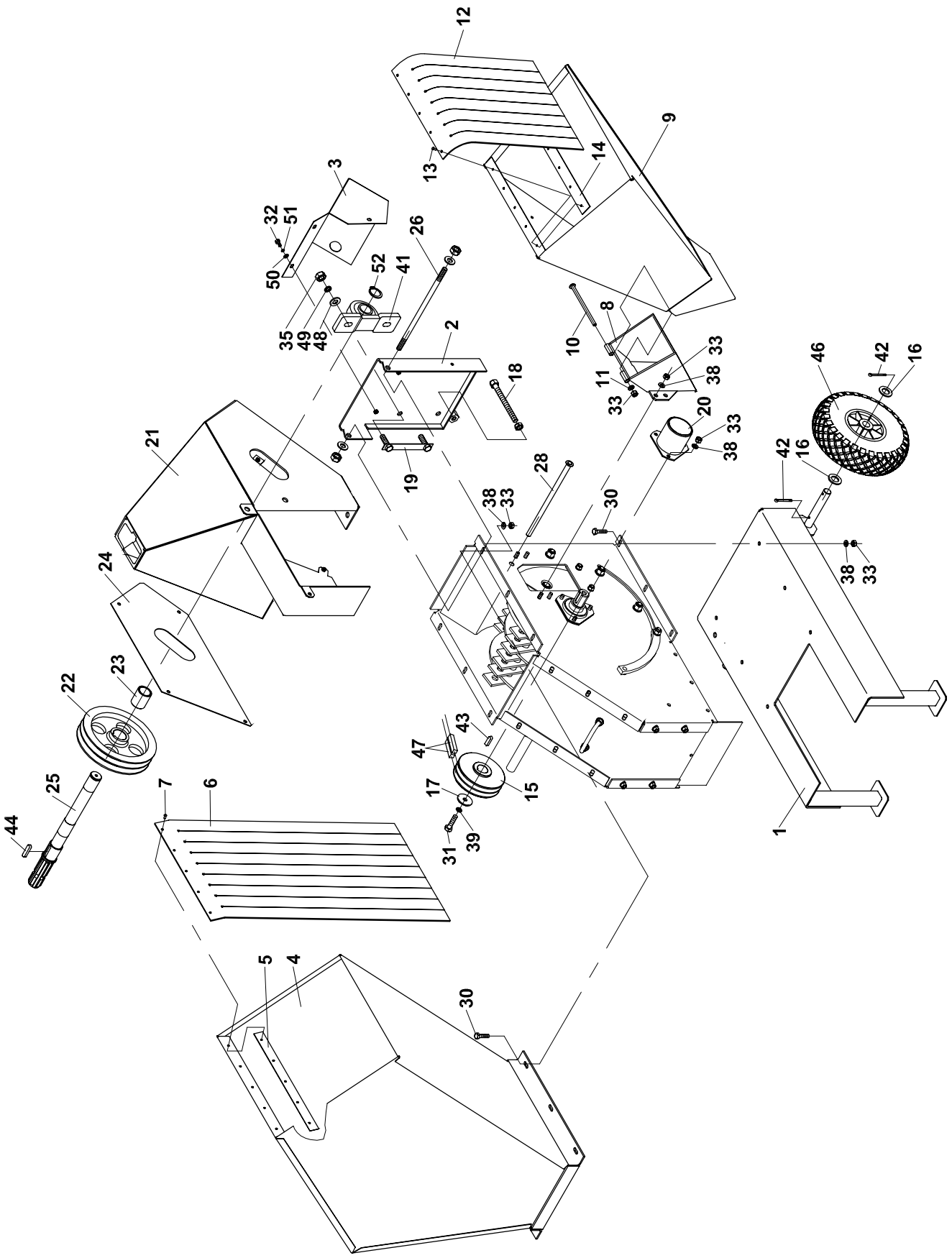
12
13
14
9
3
32
51
50
26
52
41
35
49
48
2
10
8
33
38
11
33
18
20
33
38
46
42
16
21
19
28
38
33
30
42
16
38
33
24
23
22
43
47
25
7
6
17
15
44
31
39
1
5
4
30

1A Drtič - celková sestava

Zerkleinerer - Zusammensetzung Shredder - general assembly

1	2	3	4	KDO 85/12	KDO 85 E	KDO 85 T
1	Základna Grundrahmen Base frame	KD 000 55	-	-	-	1
2	Lože předlohy Vorlagebettung Counter gear bedding	KD 000 11	-	-	-	1
3	Kryt předlohy Deckel Cover	KD 000 15	-	-	-	1
4	Hlavní násypka Haupteinlegerutsche Upper feeding hopper	KD 001 00	-	-	-	1
5	Příložka Beilage Packing piece	K 1080-18-05	-	-	-	1
6	Gumový kryt Gummihaube Rubber shielding	K 1080-18-06	-	-	-	1
7	Nýt 4x16 Niete Rivet	000 997	ČSN 02 2391	-	-	5
8	Boční násypka I Seitliche Einlegerutsche Side loading chute	K 0652-19	-	-	-	1
9	Boční násypka II Seitliche Einlegerutsche Side loading chute	K 1080-19	-	-	-	1
10	Čep Bolzen Pin	K 0652-19-13	-	-	-	1
11	Podložka 8,4 Unterlage Washer	000 037	ČSN 02 1702.15	-	-	1
12	Gumový kryt Gummihaube Rubber shielding	K 0652-19-20	-	-	-	1
13	Nýt 4x16 Niete Rivet	000 997	ČSN 02 2391	-	-	5
14	Příložka Beilage Packing piece	K 1080-19-23	-	-	-	1
15	Řemenice hnaná Remenscheibe Pulley	KD 000 70	-	-	-	1
16	Podložka Unterlage Washer	K 1080-33	-	-	-	4
17	Podložka 11x40x4 Unterlage Washer	F 150 110	-	-	-	1
18	Napínák Spanner Tightener	KD 000 62	-	-	-	1
19	Pomocný plech Zusätzliches Blech Additional metal sheet	KD 000 67	-	-	-	2
20	Kryt hřídele Deckel Cover	K 1080-39	-	-	-	1
21	Závěs Aufhängung Aufhängung	KD 000 30	-	-	-	1
22	Řemenice Remenscheibe Pulley	F 303 020	-	-	-	1
23	Rozpěrka Distanzring Spacer	KD 000 76	-	-	-	1
24	Kryt Deckel Cover	KD 000 80	-	-	-	1
25	Hřídel předlohy Vorlagewelle Counter gear shaft	KD 000 75	-	-	-	1
26	Šroub Schraube Screw	KD 000 22	-	-	-	1
28	Svorník Bolzen Bolt	KD 000 19	-	-	-	1
30	Šroub M8x20 Schraube Screw	000 644	ČSN 02 1103.25	-	-	16
31	Šroub M10x25 Schraube Screw	000 509	ČSN 02 1103.25	-	-	1
32	Šroub M6x16 Schraube Screw	000 809	ČSN 02 1103.25	-	-	3

KDO 85 T

1A

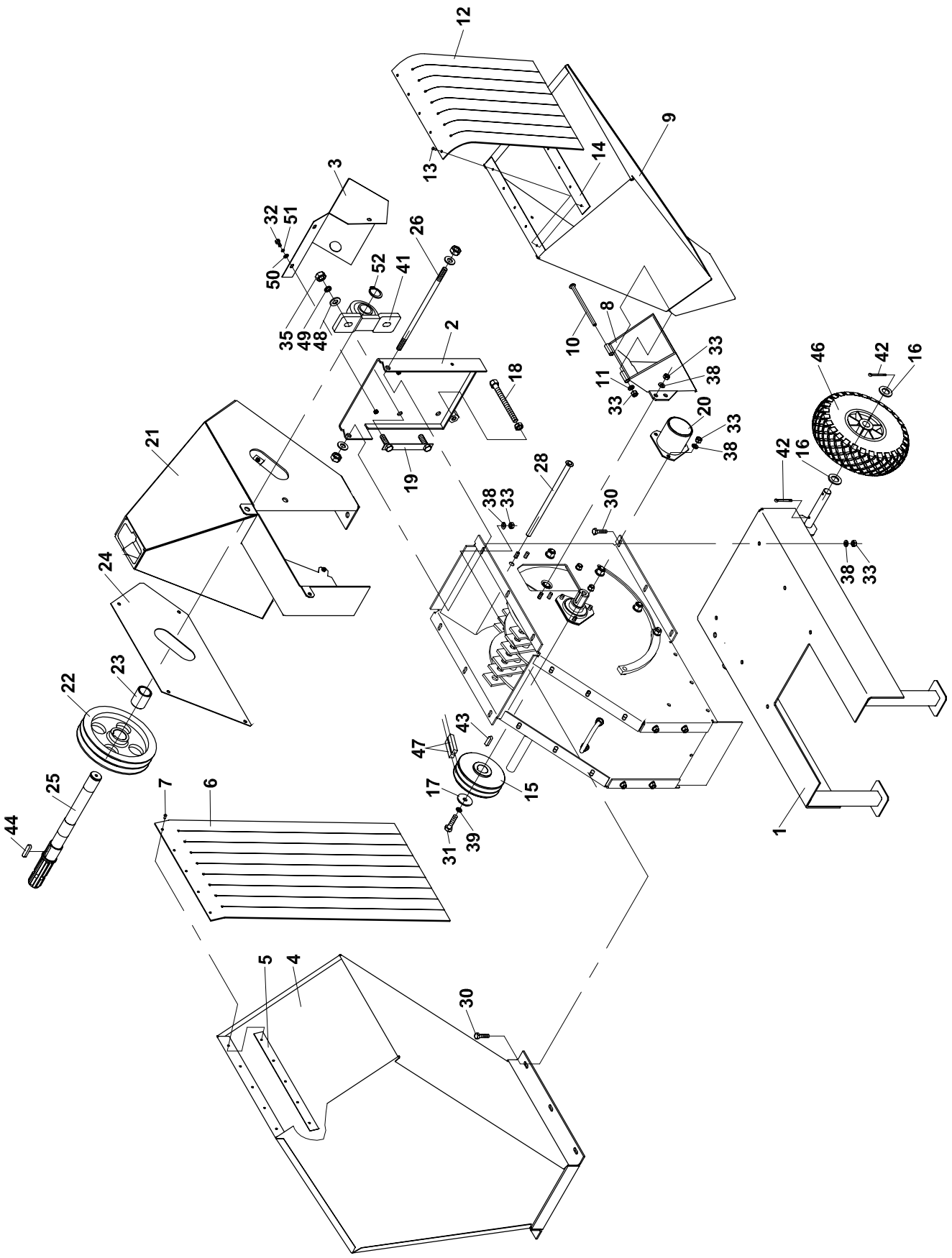
12
13
14
9
3
32
51
50
26
52
41
35
49
48
2
10
8
33
38
11
33
18
20
33
38
46
42
16
21
19
28
38
33
30
42
16
38
33
24
23
22
43
47
25
7
6
17
15
44
31
39
1
5
4
30

1A Celková sestava

Zerkleinerer - Zusammensetzung Shredder - general assembly

1	2	3	4	KDO 85/12	KDO 85 E	KDO 85 T
33	Matice M8 Mutter Nut	000 499	ČSN 02 1492.25	-	-	20
35	Matice M12 Mutter Nut	000 096	ČSN 02 1401.25	-	-	5
38	Podložka 8,4 Unterlage Washer	000 037	ČSN 02 1702.15	-	-	19
39	Podložka 10 Unterlage Washer	000 820	ČSN 02 1740.25	-	-	3
40	Podložka 6,4 Unterlage Washer	000 036	ČSN 02 1702.15	-	-	4
41	Ložisko UCP 206 Lager Bearing	001 831	-	-	-	2
42	Závlačka 5x32 Splint Split pin	100 491	ČSN 02 1781.05	-	-	4
43	Pero 8e7x7x40 Feder Feather	000 601	ČSN 02 2562	-	-	1
44	Pero 10e7x8x40 Feder Feather	001 694	ČSN 02 2562	-	-	1
46	Kolo 3,00-4 Rad Wheel	001 027	-	-	-	2
47	Řemen 17 – 1080Li Riemen Belt	001 963	-	-	-	2
48	Podložka 13x29x6 Unterlage Washer	001 033	-	-	-	4
49	Podložka 12 Unterlage Washer	000 833	ČSN 02 1740.05	-	-	4
50	Podložka 6,4 Unterlage Washer	000 036	ČSN 02 1702.15	-	-	3
51	Podložka 6 Unterlage Washer	000 791	ČSN 02 1740.05	-	-	3
52	Pojistný kroužek 30H Sicherungsring Retaining ring	001 950	ČSN 02 2930	-	-	1

KDO 85/12
KDO 85 E
KDO 85 T

2

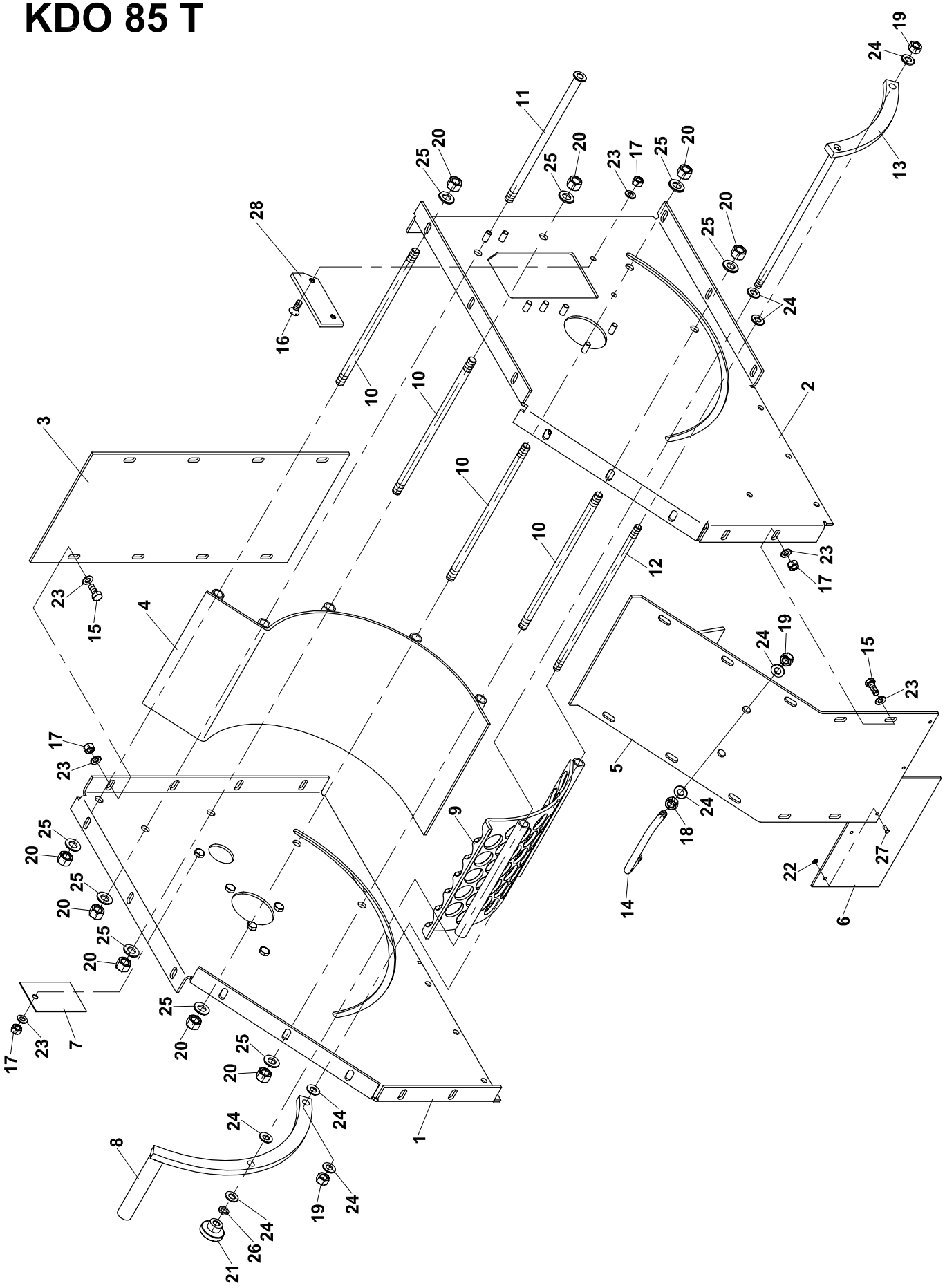

2	Skříň s rotorem Rotorgehäuse Casing with rotor wheel					
1	2	3	4	KDO 85/12	KDO 85 E	KDO 85 T
1	Bočnice pravá Rechte Seitenwand Sideboard right	K 1080-01	-	1	1	1
2	Bočnice levá Linke Seitenwand Sideboard left	K 1080-02	-	1	1	1
3	Boční díl bubnu Seitenteil der Trommel Seitenteil der Trommel	K 1080-05	-	1	1	1
4	Pevný díl bubnu Ortsfester Teil der Trommel Drum fixed part	K 1080-06	-	1	1	1
5	Horní díl bubnu Oberteil der Trommel Drum top part	K 1080-07	-	1	1	1
6	Zástěra Schürze Apron	K 0652-08	-	1	1	1
7	Kryt otvoru Deckel Cover	K 0652-09	-	1	1	1
8	Oblouk I Kurve Curve	K 1080-10	-	1	1	1
9	Posuvný díl bubnu Beweglicher Teil der Trommel Drum sliding part	K 0652-11	-	1	1	1
10	Šroub M12x275 Schraube Screw	K 0652-12	-	4	4	4
11	Šroub Schraube Screw	K 1080-13	-	1	1	1
12	Šroub M10x295 Schraube Screw	K 0652-14	-	1	1	1
13	Oblouk II Kurve Curve	K 1080-16	-	1	1	1
14	Vázací závěs Gehänge Hitch	K 1080-17	-	1	1	1
15	Šroub M8x20 Schraube Screw	000 644	ČSN 02 1103.25	18	18	18
16	Šroub M8x20 Schraube Screw	000 928	ČSN 02 1151.25	2	2	2
17	Matice M8 Mutter Nut	000 499	ČSN 02 1492.25	21	21	21
18	Matice M10 Mutter Nut	000 028	ČSN 02 1401.25	2	2	2
19	Matice M10 Mutter Nut	000 801	ČSN 02 1492.25	4	4	4
20	Matice M12 Mutter Nut	000 576	ČSN 02 1492.25	9	9	9
21	Matice M10 Mutter Nut	-	ČSN 02 1461	1	1	1
22	Podložka 4 Unterlage Washer	000 933	ČSN 02 1726.15	3	3	3
23	Podložka 8,4 Unterlage Washer	000 037	ČSN 02 1702.15	38	38	38
24	Podložka 10,5 Unterlage Washer	000 045	ČSN 02 1702.15	11	11	11
25	Podložka 13 Unterlage Washer	000 052	ČSN 02 1702.15	9	9	9
26	Podložka 10 Unterlage Washer	000 820	ČSN 02 1740.05	1	1	1
27	Nýt 4x16 Niete Rivet	000 997	ČSN 02 2391	3	3	3
28	Nůž pevný Ortsfestes Messer Fixed blade	K 0652-23	-	1	1	1

KDO 85/12
KDO 85 E
KDO 85 T

3

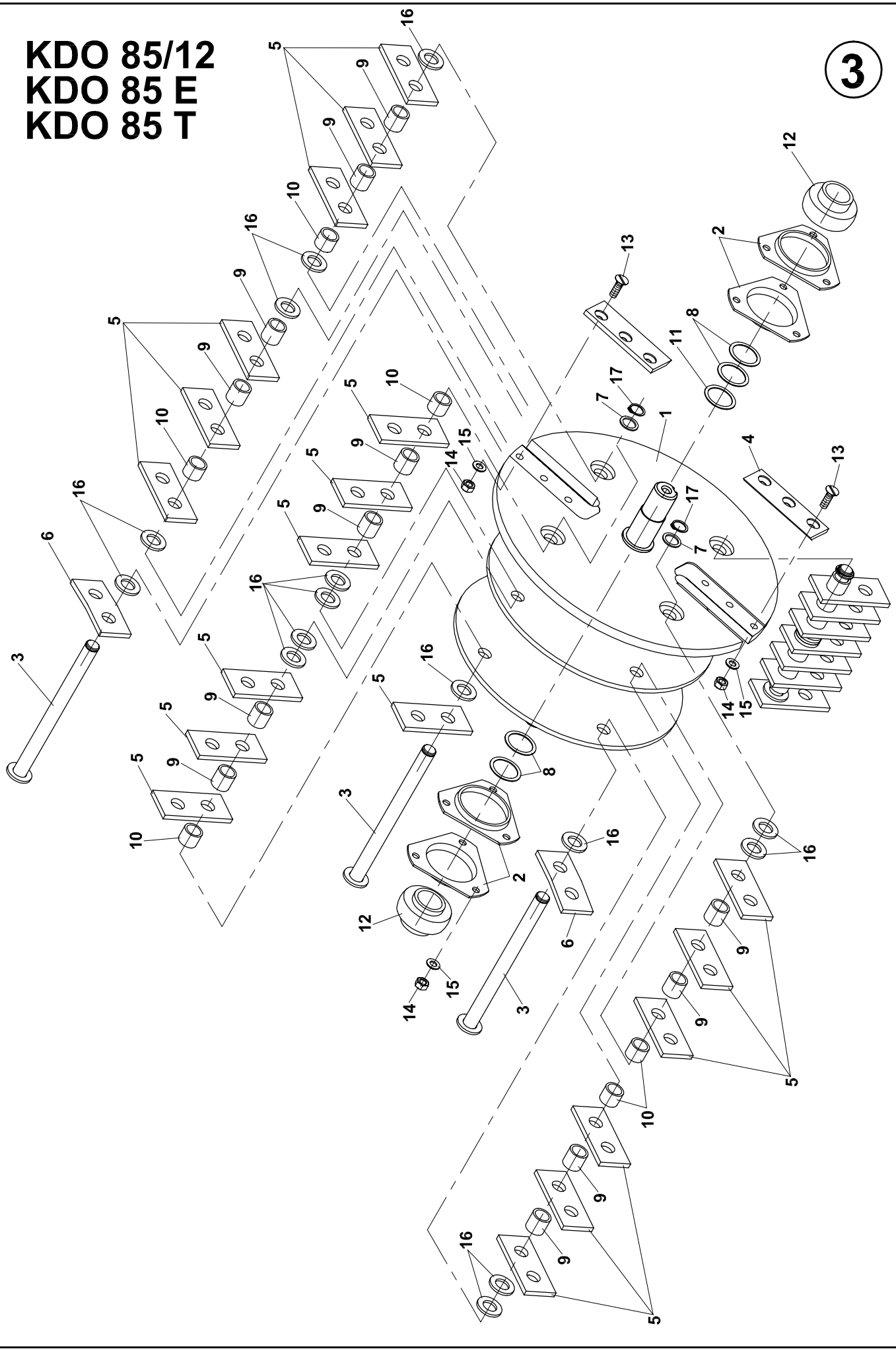

3	Rotor Rotor Rotor			

1	2	3	4	KDO 85/12	KDO 85 E	KDO 85 T
1	Rotor Rotor Rotor	K 1080-20-00	-	1	1	1
2	Pouzdro ložiska Lagergehäuse Casing of bearing	K 0652-21	-	4	4	4
3	Čep Bolzen Pin	K 0652-22	-	4	4	4
4	Nůž rotační Kreiselmesser Rotary blade	K 0652-24	-	2	2	2
5	Kladívko rovné Flacher Hammer Straight blade	K 0652-25	-	26	26	26
6	Kladívko ohnuté Gebogener Hammer Bent blade	K 0652-26	-	2	2	2
7	Podložka Unterlage Washer	K 0652-27	-	4	4	4
8	Distanční vložka 1 Distanzstück Spacer	K 0652-28	-	4	4	4
9	Distanční pouzdro 21 Distanzhülse Spacer sleeve	K 0652-29	-	16	16	16
10	Distanční pouzdro 17,5 Distanzhülse Spacer sleeve	K 0652-30	-	8	8	8
11	Distanční vložka 0,5 Distanzhülse Spacer sleeve	K 0652-38	-	1	1	1
12	Ložisko UC 206 Lager Bearing	-	-	2	2	2
13	Šroub M8x25 Schraube Screw	001 131	-	6	6	6
14	Matice M8 Mutter Nut	000 499	ČSN 02 1492.25	9	9	9
15	Podložka 8,4 Unterlage Washer	000 037	ČSN 02 1702.15	9	9	9
16	Podložka 17 Unterlage Washer	000 316	ČSN 02 1702.15	20	20	20
17	Pojistný kroužek 16 Sicherungsring Retaining ring	000 215	ČSN 02 2930	4	4	4

KDO 85/12

4

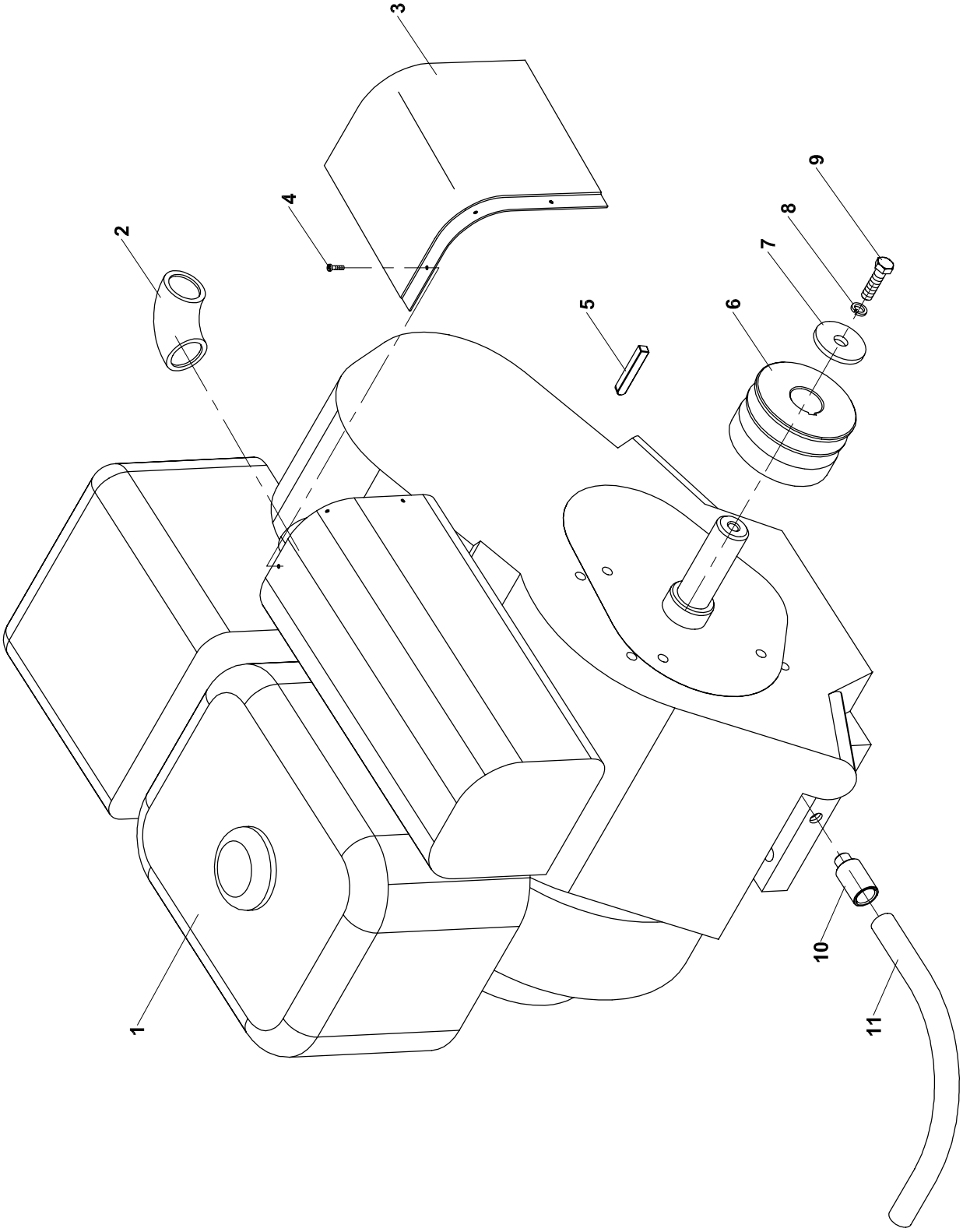

4 Motor

Motor Engine

1	2	3	4	KDO 85/12	KDO 85 E	KDO 85 T
1	Motor KOHLER CS 12T Motor Engine	101 069	-	1	-	-
2	Koleno výfuku Auspuffkrümmer Exhaust pipe elbow	K 1080-93	-	1	-	-
3	Kryt výfuku Deckel Cover	K 1080-94	-	1	-	-
4	Šroub St. 2,9x10 Schraube Screw	-	ČSN 02 12 32	7	-	-
5	Pero Feder Feather	F 170 105	-	1	-	-
6	Rozběhová spojka Anlaufkupplung Starting clutch	S 000 003	-	1	-	-
7	Podložka Unterlage Washer	F 150 110	-	1	-	-
8	Podložka 10 Unterlage Washer	000 820	ČSN 02 1740.05	1	-	-
9	Šroub 3/8x1 IN UNF Schraube Screw	000 822	-	1	-	-
10	Redukce Reduktion Reduction	F 220 037	-	1	-	-
11	Hadice VT 10/300 Schlauch Hose	001 718	-	1	-	-

KDO 85 E

4A

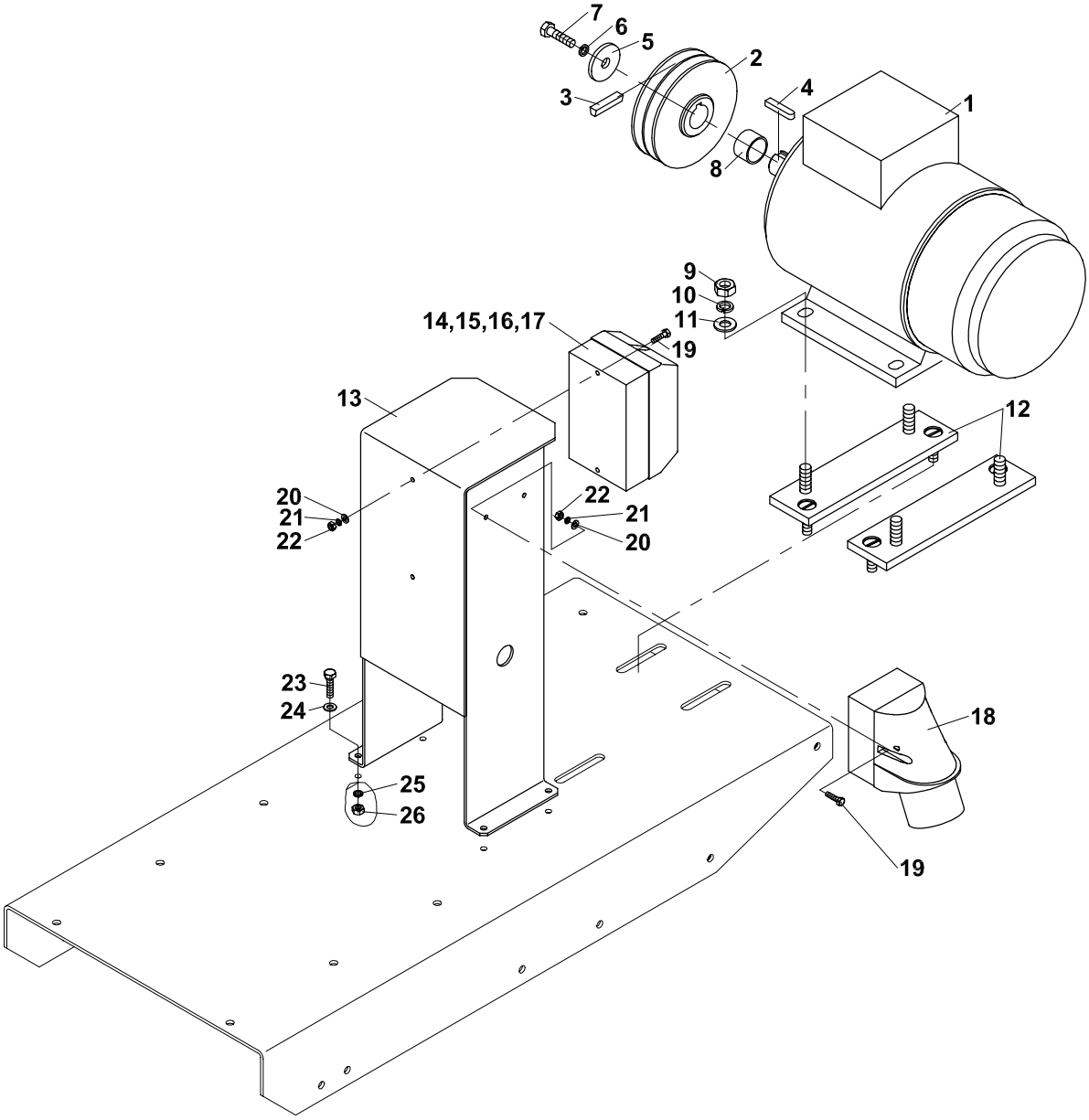
7
6
5
2
3
4
1
8
9
10
11
14,15,16,17
19
13
12
20
21
22
22
21
20
23
24
18
25
26
19

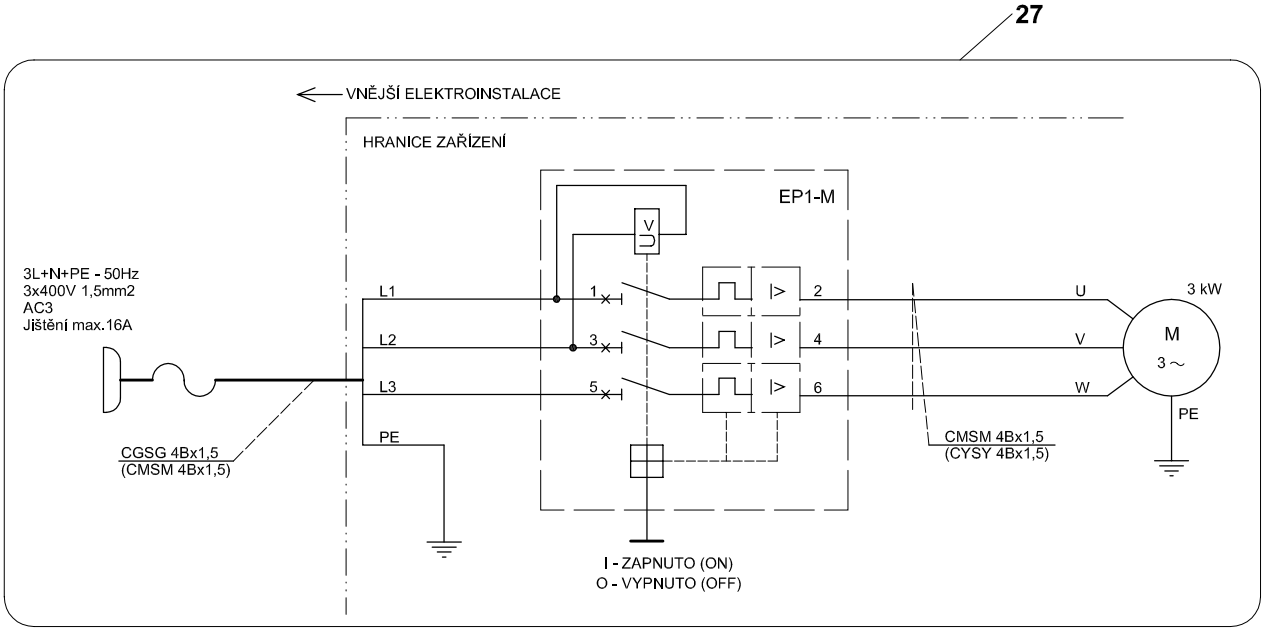
27
VNĚJŠÍ ELEKTROINSTALACE
HRANICE ZAŘÍZENÍ
EP1-M
V
3L+N+PE - 50Hz
3x400V 1,5mm2
AC3
Jištění max.16A
L1
L2
L3
PE
1
3
5
2
4
6
U
V
W
3 kW
M
3 ~
PE
CGSG 4Bx1,5
(CMSM 4Bx1,5)
CMSM 4Bx1,5
(CYSY 4Bx1,5)
I - ZAPNUTO (ON)
O - VYPNUTO (OFF)

4A Motor

Motor Engine

1	2	3	4	KDO 85/12	KDO 85 E	KDO 85 T
1	EL – Motor 1LA7106-2AA EL - Motor EL - Engine	001 996	-	-	1	-
2	Řemenice hnaná Remenscheibe Pulley	K 0652-31	-	-	1	-
3	Řemen klínový 13x1600 Li Riemen Belt	001 995	-	-	2	-
4	Pero Feder Feather	K 0652-87	-	-	1	-
5	Podložka Unterlage Washer	F 150 110	-	-	1	-
6	Podložka 10 Unterlage Washer	000 820	ČSN 02 1740.05	-	1	-
7	Šroub M10x25 Schraube Screw	000 509	ČSN 02 1103.25	-	1	-
8	Rozpěrka Distanzring Spacer	KD 00 305	-	-	1	-
9	Matice M12 Mutter Nut	000 096	ČSN 02 1401.25	-	4	-
10	Podložka 12 Unterlage Washer	000 833	ČSN 02 1740.05	-	4	-
11	Podložka 13 Unterlage Washer	000 052	ČSN 02 1702.15	-	4	-
12	Podložka motoru Unterlage Washer	KD 00 310	-	-	2	-
13	Držák elektro Halter Holder	KD 00 320	-	-	1	-
14	Skříň spouštěče Anlasserkasten Starter box	002 000	-	-	1	-
15	Spouštěč motoru EP1 M10 Motoranlasser Motor starter	002 001	-	-	1	-
16	Spouštěč motoru EP1 AU385 Motoranlasser Motor starter	002 002	-	-	1	-
17	Tlačítko start-stop START/STOP Taste START/STOP button	002 003	-	-	1	-
18	Zásuvka 400V 16A 5P Steckdose Female connector	002 007	-	-	1	-
19	Šroub M5x16 Schraube Screw	000 485	ČSN 02 1103.25	-	4	-
20	Podložka 5,3 Unterlage Washer	000 076	ČSN 02 1702.15	-	4	-
21	Podložka 5 Unterlage Washer	000 736	ČSN 02 1740.05	-	4	-
22	Matice M5 Mutter Nut	000 075	ČSN 02 1401.25	-	4	-
23	Šroub M6x20 Schraube Screw	000 732	ČSN 02 1103.25	-	4	-
24	Podložka 6,4 Unterlage Washer	000 036	ČSN 02 1702.15	-	4	-
25	Podložka 6 Unterlage Washer	000 791	ČSN 02 1740.05	-	4	-
26	Matice M6 Mutter Nut	000 026	ČSN 02 1401.05	-	4	-
27	Schéma elektrického zapojení Schaltplan Wiring diagram	-	-	-	1	-

KDO 85/12

5

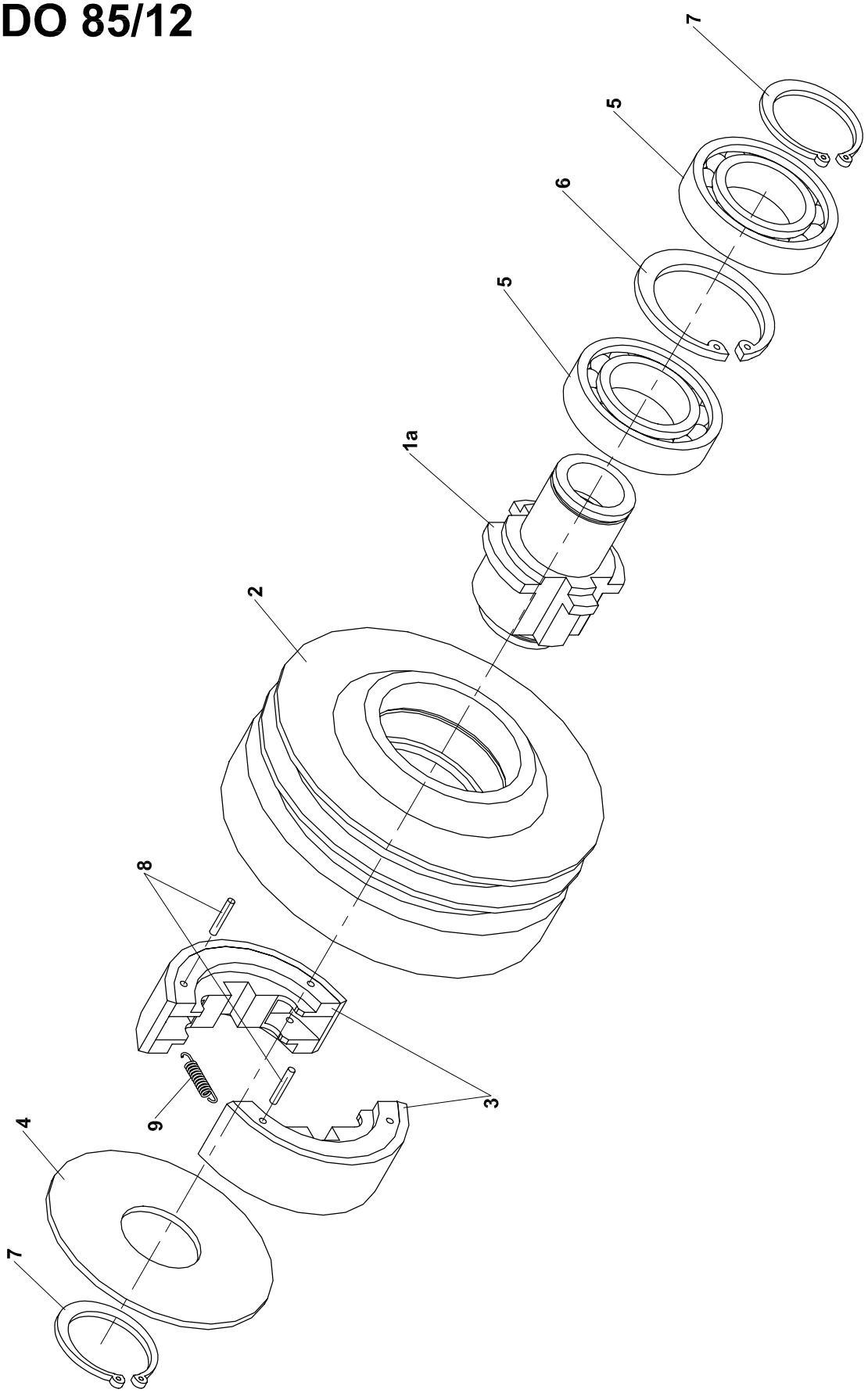

5 Rozběhová spojka

Anlaufkupplung Starting clutch

1	2	3	4	KDO 85/12	KDO 85 E	KDO 85 T
1	Hřídel Welle Shaft	S011000	-	1	-	-
2	Těleso rozběhové spojky Körper der Anlaufkupplung Starting clutch body	S007000	-	1	-	-
3	Čelist Backe Jaw	S003000	-	2	-	-
4	Víčko Deckel Cover	S004000	-	1	-	-
5	Ložisko 6007 2RS Lager Bearing	000 368	-	2	-	-
6	Pojistný kroužek 62 Sicherheitsring Retaining ring	001 256	ČSN 02 2931	1	-	-
7	Pojistný kroužek 35 Sicherheitsring Retaining ring	001 459	ČSN 02 2930	2	-	-
8	Kolík 3x18 Stift Pin	000 470	ČSN 02 2150	4	-	-
9	Pružina 1x7,3x28x16 Feder Spring	000 471	ČSN 02 6030.0	2	-	-

KDO 85/12
KDO 85 E
KDO 85 T

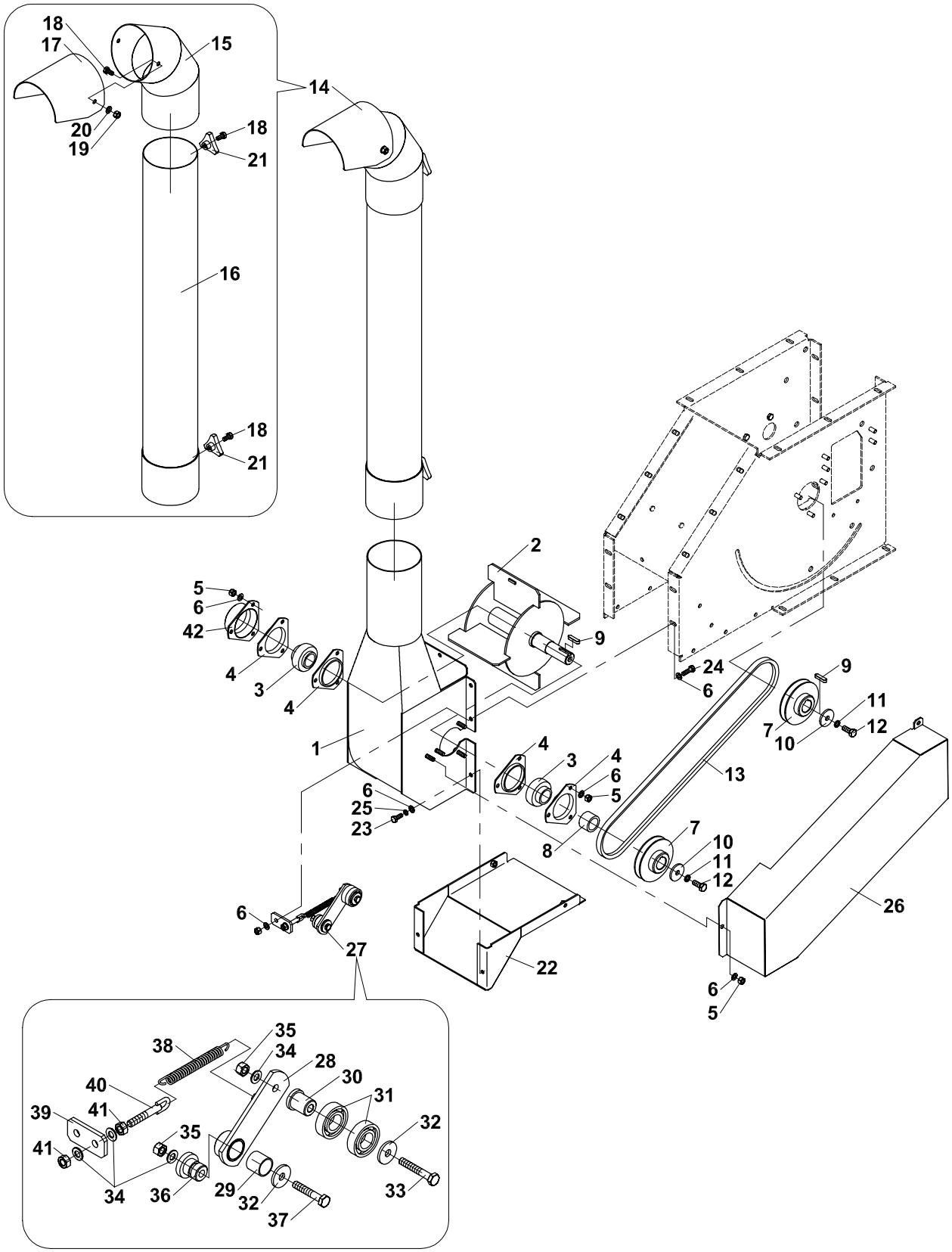

6	Metač Kehrmaschine Sweeper					
1	2	3	4	KDO 85/12	KDO 85 E	KDO 85 T
1	Skříň metače **Gehäuse der Kehrmaschine** Sweeper casing	KD 00 210	-	1	1	1
2	Rotor Rotor Rotor	KD 00 220	-	1	1	1
3	Ložisko UC 206 Lager Bearing	002 021	-	2	2	2
4	Pouzdro ložiska K 0652-21 Lagergehäuse Casing of bearing	002 019	-	4	4	4
5	Matice M8 Mutter Nut	000 499	ČSN 02 1492.25	8	8	8
6	Podložka 8,4 Unterlage Washer	000 037	ČSN 02 1702.15	13	13	13
7	Řemenice Remenscheibe Pulley	KD 00 203	-	2	2	2
8	Rozpěrka Spreize Spacer	KD 00 204	-	1	1	1
9	Pero 8x7x30 Feder Feather	001 785	-	2	2	2
10	Podložka Unterlage Washer	F 150 110	-	2	2	2
11	Podložka 10 Unterlage Washer	000 820	ČSN 02 1740.05	2	2	2
12	Šroub M10x25 Schraube Bolt	000 509	ČSN 02 1103.25	2	2	2
13	Řemen klínový AVX 13x1300 La Riemen Belt	002 020	-	1	1	1
14	Potrubí s koncovkou Rohrleitung mit Endstück Pipe with end piece	KD 00 240	-	1	1	1
15	Potrubí I Leitung Piping	KD 00 241	-	1	1	1
16	Potrubí II Leitung Piping	KD 00 245	-	1	1	1
17	Sklopka Kappe Cap	KD 00 248	-	1	1	1
18	Šroub M8x16 Schraube Bolt	000 193	ČSN 02 1103.25	4	4	4
19	Matice M8 Mutter Nut	000 499	ČSN 02 1492.25	2	2	2
20	Podložka 8,4 Unterlage Washer	000 037	ČSN 02 1702.15	2	2	2
21	Hlava plastová M8 Kopf Head	100 461	-	2	2	2
22	Kryt Deckel Cover	KD 00 250	-	1	1	1
23	Šroub M8x20 Schraube Bolt	000 644	ČSN 02 1103.25	4	4	4
24	Šroub M8x25 Schraube Bolt	000 616	ČSN 02 1103.25	1	1	1
25	Podložka 8 Unterlage Washer	000 786	ČSN 02 1740.05	4	4	4
26	Kryt řemene Deckel Cover	KD 00 260	-	1	1	1
27	Napínací kladka Spannrolle Tightening pulley	KD 00 270	-	1	1	1
28	Páka kladky Rollenhebel Pulley lever	KD 00 273	-	1	1	1
29	Pouzdro KU 2020 Buchse Bush	002 018	-	1	1	1
30	Vložka Einsatz Insert	KD 00 272	-	1	1	1

KDO 85/12
KDO 85 E
KDO 85 T

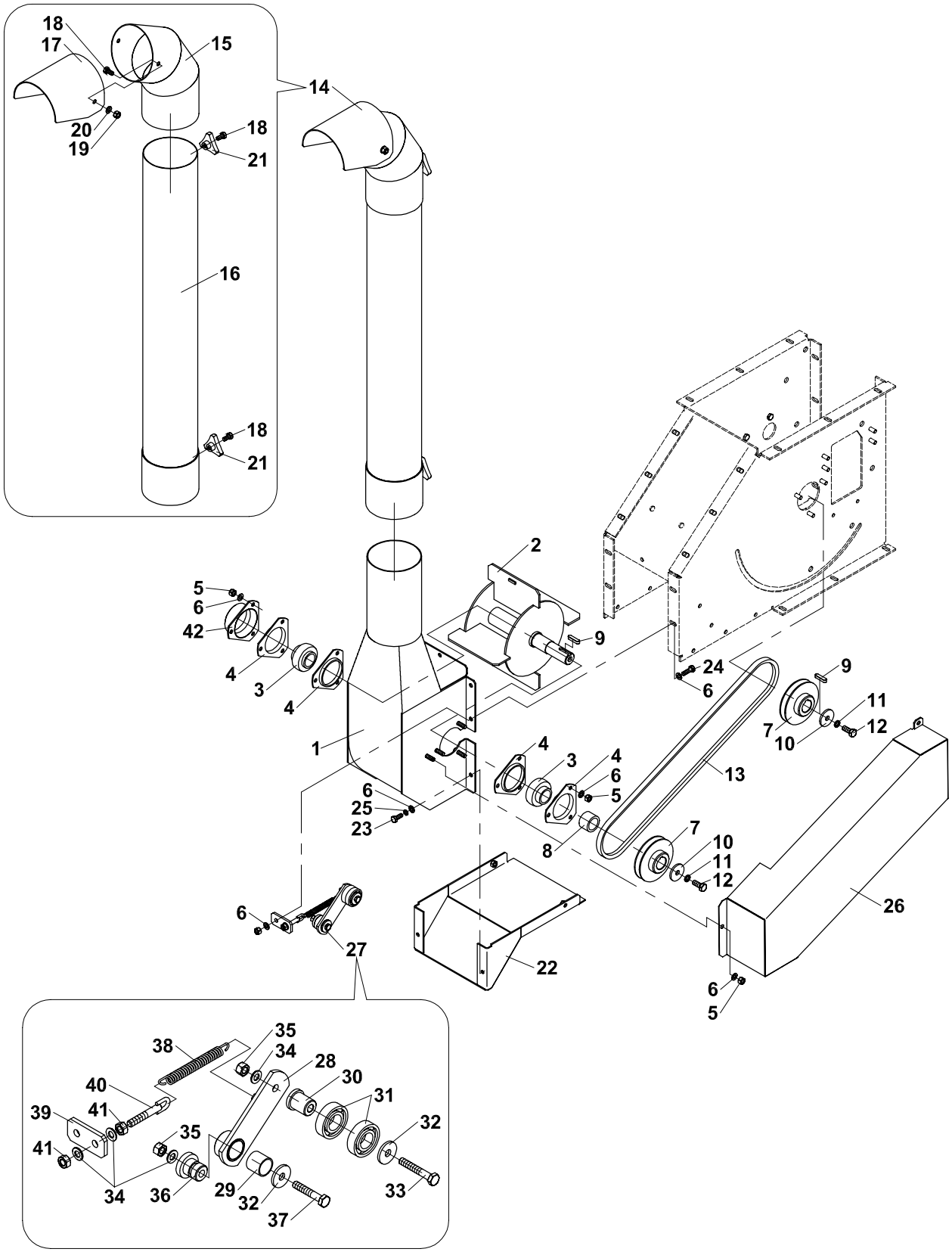

6 Metač

Kehrmaschine Sweeper

1	2	3	4	KDO 85/12	KDO 85 E	KDO 85 T
31	Ložisko 6004 2RS Lager Bearing	000 824	-	2	2	2
32	Podložka 9x28x3 Unterlage Washer	001 053	-	2	2	2
33	Šroub M8x50 Schraube Bolt	000 547	ČSN 02 1101.25	1	1	1
34	Podložka 8,4 Unterlage Washer	000 037	ČSN 02 1702.15	4	4	4
35	Matice M8 Mutter Nut	000 499	ČSN 02 1792.25	2	2	2
36	Čep Bolzen Pin	KD 00 271	-	1	1	1
37	Šroub M8x45 Schraube Bolt	000 726	-	1	1	1
38	Pružina Feder Spring	000 188	-	1	1	1
39	Patka Lappen Flange	KD 00 278	-	1	1	1
40	Napínák Spanner Tightener	F 260 096	-	1	1	1
41	Matice M8 Mutter Nut	000 027	ČSN 02 1401.25	2	2	2
42	Kryt hřídele Deckel Cover	KD 00 285	-	1	1	1

Author: MIA Studio, spol.s r.o.,Vyškov
www.miastudio.cz
12 / 2004