Štěpkovač

Zerkleinerer

Chipper

LS 100

LS 100/25

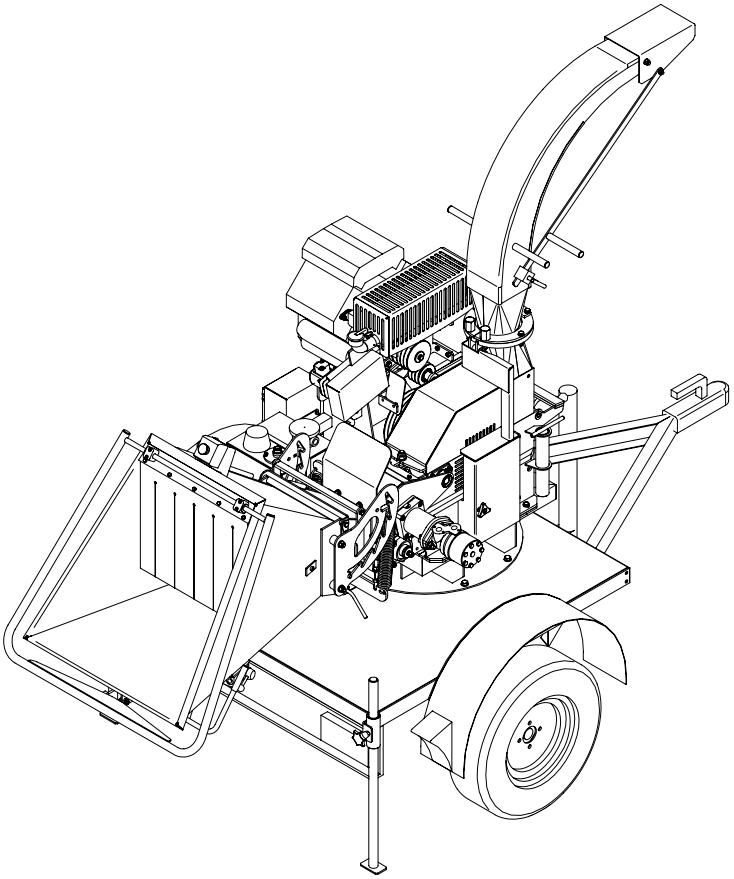

Katalog náhradních dílů
Ersatzteilkatalog
Spare parts catalogue

07 / 2010

Pokyny k objednávání náhradních dílů

Tento katalog obsahuje seznam součástí a jejich sestavení do montážních skupin. Katalog je uspořádán tak, že za ilustrovanou stranou následuje textová strana. Na textové straně jsou tyto kolonky :

A	A A A			LASKI	
1	2	3	4	LS 100/25	
				5	

A - označení skupiny
1 - číslo položky katalogu
2 - název součásti, rozměr
3 - objednací číslo
4 - ČSN
5 - počet kusů do sestavy

V obrazové části katalogu znamená:
1 - pozice dílu
① - označení rozpadajícího se dílu
① - označení sestavy

Při objednávce náhradních dílů uveďte vždy:
- typ a výrobní číslo stroje
- objednací číslo (kolonka 3)
- přesný název součásti a počet kusů

Objednávku zašlete na adresu: **LASKI , s.r.o.**
798 17 Smržice 263
Czech Republic

TEL.FAX: +420 582 381 250
+420 582 381 152
info@laski.cz
www.laski.cz

Výrobní závod stále zdokonaluje své výrobky na základě provozních zkušeností a nejnovějších poznatků. Proto si vyhrazuje možnost změn na strojích i v dokumentaci.

Anweisung für die Bestellung von Ersatzteilen

Dieser Katalog umfasst die Ersatzteile und deren Zusammenbau in Montagegruppen. Der Katalog ist so ausgeführt, dass jeweils nach der Bildseite die Textseite folgt. Die Textseite gibt die Bildnummer :

A	A A A				
1	2	3	4	LS 100/25	
				5	

A - Bennenung der Gruppe
1 - Die Positionennummer des Katalogs
2 - Die genaue Bennenung des Bestandteils, Dimension
3 - Bestellnummer
4 - CSN
5 - Stückzahl

Im Bildnachtrag des Katalogs wird angegeben:

1 - Teilposition

① - Zerlegens Teil

① -Bezeichnung der Zusammensetzung

Bei jeder Bestellung von Ersatzteilen führen Sie bitte an:
- Type der Maschine und die Herstellungsnummer der Maschine
- Bestellnummer
- Die genaue Bennenung des Bestandteile und Stückzahl

Die Bestellung an die Adresse: **LASKI , s.r.o.**
798 17 Smržice 263
Czech Republic

TEL.FAX: +420 582 381 250
+420 582 381 152
info@laski.cz
www.laski.cz

Das Herstellerwerk vervollkommnet ständing seine Ergzeugnisse aufgrund von Erfahrungen beim Betriebseinsatz sowie von neuesten Erkenntnissen. Deshalb behält er sich das Recht vor, Änderrungen an den Maschinen wie auch in der Begleitdokumentation vorzunehmen.

Instructions for ordering spare part

This catalogue contains a specification of the spare parts and their arrangement in individual assembling groups. The catalogue is arranged so that after each illustrated page follows the respective text-page. The text includes the following:

A	A A A			
1	2	3	4	LS 100/25
				5

A - Designation of group
1 - Number of catalogue item
2 - Exact denomination of part, dimension
3 - Ordering number
4 - CSN
5 - Number of pieces

It is specified in the figure supplement of the catalogue:

1 - part position

① - dismantled piece

① - assembly designation

When ordering spare parts , please, always state :
- Type of machine and serial number of machine
- Ordering number
- Exact denomination of part and number of pieces

Send your order to:

LASKI , s.r.o.
798 17 Smržice 263
Czech Republic

TEL.FAX: +420 582 381 250
+420 582 381 152
info@laski.cz
www.laski.cz

The manufacturers continuously improve their products on the basis of experience gained in the course of operation and of the up-to-date knowledge. They reserve, therefore, the right of modifying the machine as well as the respective documentation

07/2010 07/2010

LS 100

LS 100/25

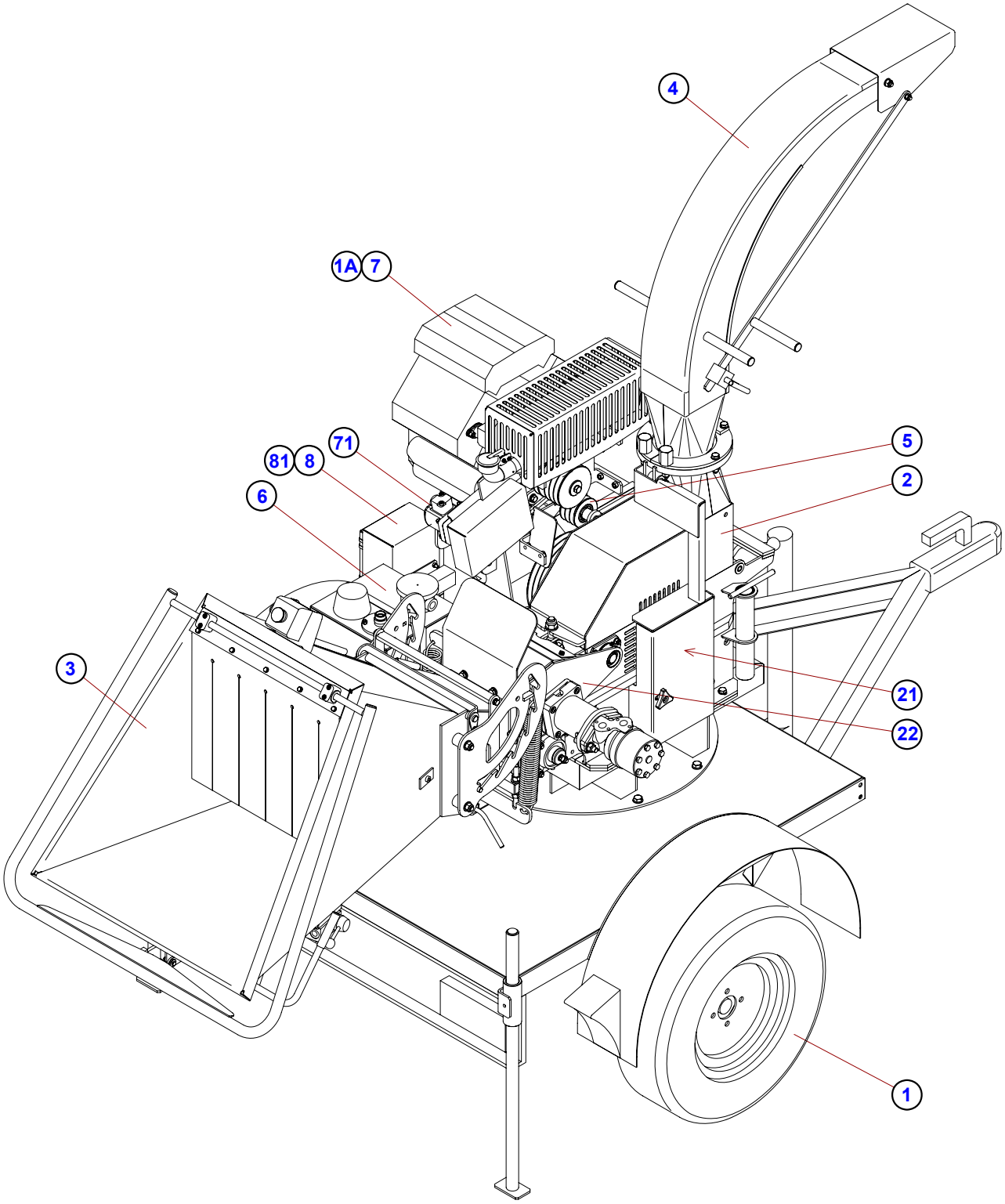

OBSAH

INHALT CONTENS

07/2010

1	2		3	4	LS 100/25	
01A	Štěpkovač LS 100-25 Zerkleinerer	Chipper	LS 5001	-	1	
01	Štěpkovač LS 100 Zerkleinerer	Chipper	LS 5000	-	1	
02	Skříň s rotorem Rotorgehäuse	Casing with rotor wheel	LS 5200	-	1	
21	Rotor Rotor	Rotor	LS 5250	-	1	
22	Horní válec Oberzylinder	Upper cylinder	LS 5350	-	1	
03	Násypka LS 100 Trichterrutsche	Feeding chute	LS 5500	-	1	
04	Komín Schlot	Chimney	LS 5450	-	1	
05	Napínací kladka Spannrolle	Tightening pulley	LS 5650	-	1	
06	Hydraulický obvod Hydraulischer Kreis	Hydraulic circuit	LS 5700	-	1	
07	Motor Kohler CH 25 S Motor	Engine	LS 5600	-	1	
71	Sestava čerpadla Pumpegruppe	Pump assembly	LS 5400	-	1	
08	Elektrovýzbroj Elektroinstallation	Electric installation	LS 5780	-	1	
81	Ovládací panel LS 100 Betätigungspaneel	Control panel	LS 5785	-	1	

LS 100/25

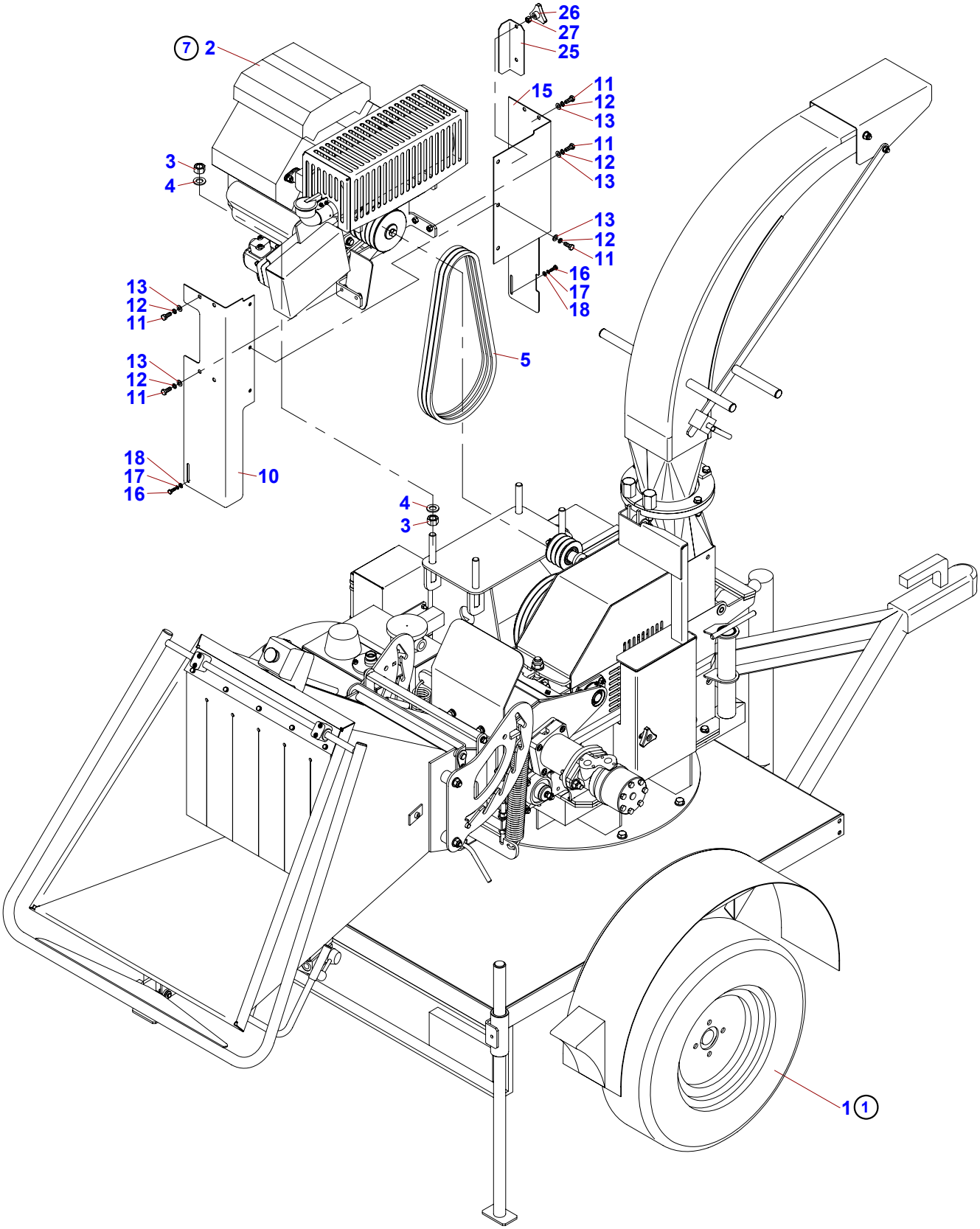
7 2
26
27
25
15
11
12
13
11
12
13
3
4
13
12
11
16
17
18
13
12
11
13
12
11
5
18
17
16
10
4
3
1 1

01 A	Štěpkovač LS 100 Zerkleinerer Chipper				LASKI spol. s r.o. 07/2010
1	2	3	4	LS 100/25	
1	Štěpkovač LS 100 Zerkleinerer Chipper	LS 5000	-	1	
2	Motor Kohler CH 25 S Motor Engine	LS 5600	-	1	
3	Matice M16 Mutter Nut	001 668	ČSN 02 1401.25	8	
4	Podložka 17 Unterlage Washer	000 316	ČSN 021702.15	8	
5	Řemen klínový XPA 1180 Lw Riemen Belt	003 597	-	3	
10	Kryt řemenu zadní Hinterdeckel Rear cover	LS 5750	-	1	
11	Šroub M8x20 Schraube Bolt	000 449	ČSN 021103.55	11	
12	Podložka 8 Unterlage Washer	000 786	ČSN 021740.15	11	
13	Podložka 8,4 Unterlage Washer	000 037	ČSN 02 1702.15	11	
15	Kryt řemenu přední Vorderdeckel Front cover	LS 5740	-	1	
16	Šroub M6x16 Schraube Bolt	000 809	ČSN 02 1103.25	2	
17	Podložka 6 Unterlage Washer	000 791	ČSN 021740.05	2	
18	Podložka 6,4 Unterlage Washer	000 036	ČSN 02 1702.15	2	
20	Výprava expedice Expedition Expedition	LS 5020	-	1	
25	Kryt maznice Deckel Cover	LS 5056	-	1	
26	Hlava plastová M8 Kopf Head	100 461	-	2	
27	Matice M8 Mutter Nut	000 027	ČSN 021401.25	2	

07/2010 07/2010

LS 100

LS 100/25

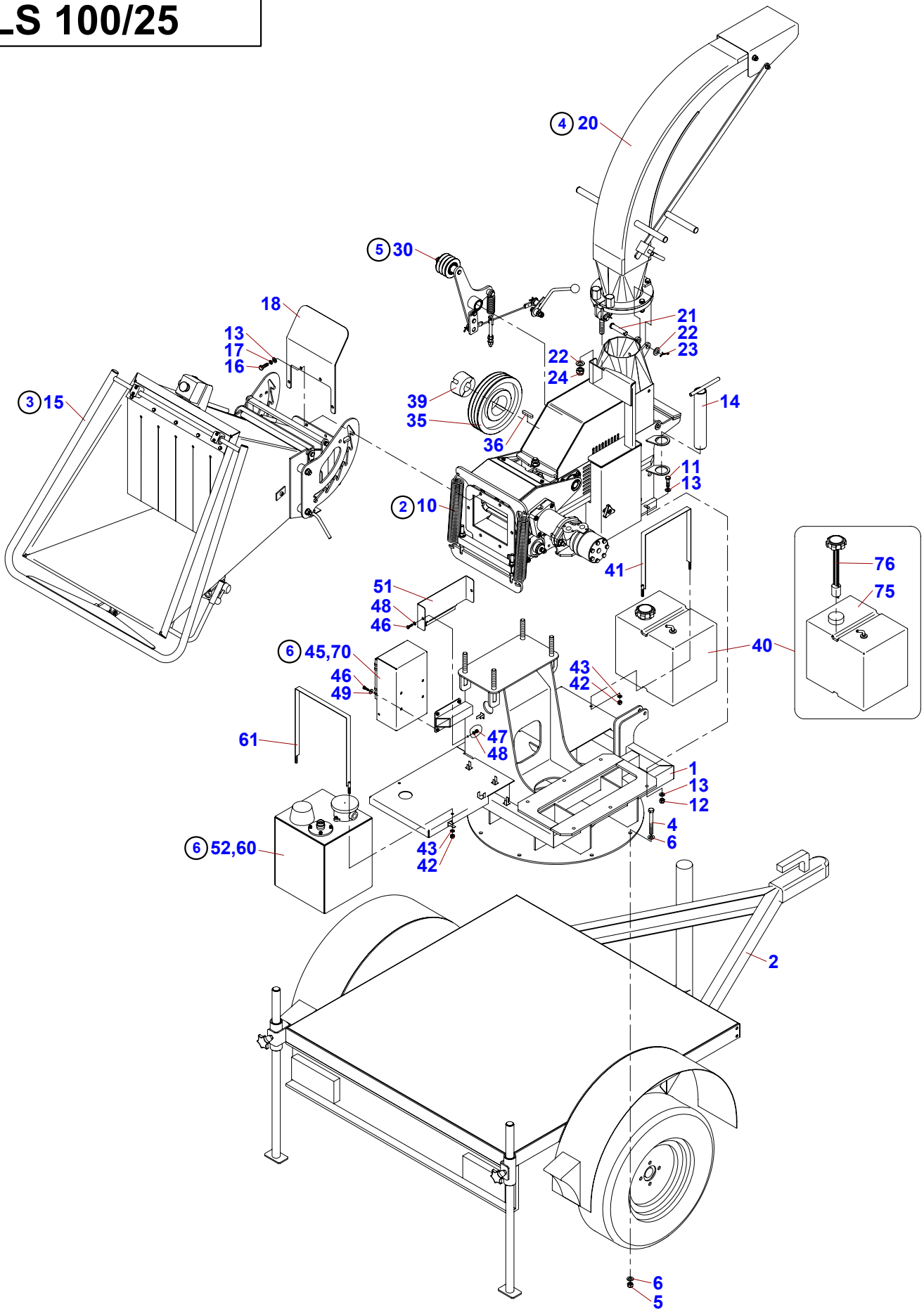

01	Štěpkovač LS 100-25 Zerkleinerer Chipper				LASKI spol. s r.o. 07/2010
1	2	3	4	LS 100/25	
1	Rám LS 100 Rahmen Frame	LS 5100	-	1	
2	Přívěs PF Profi 650kg LS 100 Anhänger Trailer	003 885		1	
4	Šroub M12x100 Schraube Bolt	003 107	ČSN 02 1101.25	1	
5	Matice M12 Mutter Nut	000 576	ČSN 02 1492.25	8	
6	Podložka 13 Unterlage Washer	000 052	ČSN 02 1702.15	8	
10	Skříň s rotorem Rotorgehäuse Casing with rotor wheel	LS 5200	-	16	
11	Šroub M10x35 Schraube Bolt	002 978	ČSN	1	
12	Matice M10 Mutter Nut	000 801	ČSN 02 1492.25	6	
13	Podložka 10,5 Unterlage Washer	000 045	ČSN 02 1702.15	10	
14	Blokovací čep Verriegelungsbolzen Blocking pin	LS 5295	-	27	
15	Násypka LS 100 Trichterrutsche Feeding chute	LS 5500	-	1	
16	Šroub M10x30 Schraube Bolt	000 680	ČSN 02 1103.55	1	
17	Podložka 10 Unterlage Washer	000 820	ČSN 02 1740.05	6	
18	Kryt pod. válce Deckel Cover	LS 5399	-	7	
20	Komín Schlot Chimney	LS 5450	-	1	
21	Čep 1 Bolzen Pin	LS 5053	-	1	
22	Podložka 17 Unterlage Washer	000 316	ČSN 021702.15	1	
23	Závlačka 4x28 Splint Split pin	000 723	-	2	
24	Matice M16 Mutter Nut	001 004	ČSN 02 1492.25	1	
30	Napínací kladka Spannrolle Tightening pulley	LS 5650	-	1	
35	Řemenice klínová SPA 0224-03 2517 Remenscheibe Pulley	003 976	-	1	
36	Pero 10x8x50 Feder Feather	001 380	ČSN 22562	1	
39	Pouzdro upínací TB 2517-35 TAPER Buchse Box	002 806	-	1	
40	Nádrž paliva Behälter Fuel tank	LS 5690	-	1	
41	Upevňovací pás Gurt Belt	F 141 000	-	1	
42	Matice M8 Mutter Nut	000 499	ČSN 02 1492.25	1	
43	Podložka 8,4 Unterlage Washer	000 037	ČSN 02 1702.15	1	
45	Panel Paneel Panel	LS 1170	-	4	
46	Šroub M6x20 Schraube Bolt	001 062	ČSN 02 1103.25	4	
47	Matice M6 Mutter Nut	000 578	ČSN 02 1492.25	1	

07/2010 07/2010

LS 100

LS 100/25

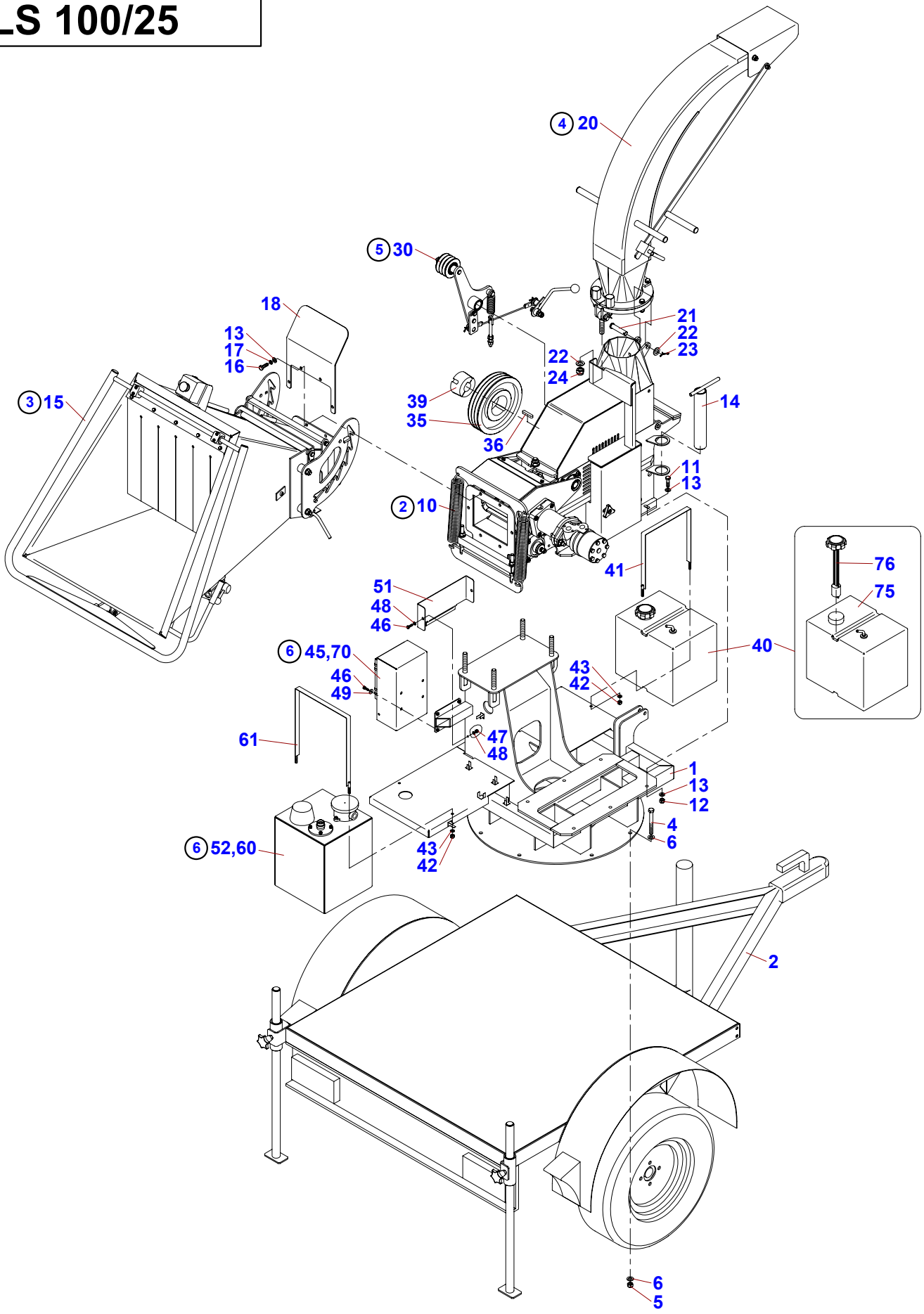

01	Štěpkovač LS 100-25 Zerkleinerer Chipper				LASKI spol. s r.o. 07/2010
1	2	3	4	LS 100/25	
48	Podložka 6,4 Unterlage Washer	000 036	ČSN 02 1702.15	8	
49	Podložka M6 6,4x18x1,6 Unterlage Washer	001 494		8	
51	Kryt aku Deckel Cover	LS 5055	-	12	
52	Nádrž hydrauliky Behälter der Hydraulik Tank of hydraulics	LS 0670	-	4	
60	Hydraulický obvod Hydraulischer Kreis Hydraulic circuit	LS 5700	-	1	
61	Upevňovací pás Gurt Belt	F 300 928	-	1	
70	Elektrovýzbroj Elektroinstallation Electric installation	LS 5780	-	1	
75	Nádrž plastová 452001.11 Behälter Tank	002 365	-	1	
76	Palivoměr KELCH 9,75" fuel Kraftstoffvorratsmesser Fuel gauge	002 726	-	1	

07/2010 07/2010

LS 100

LS 100/25

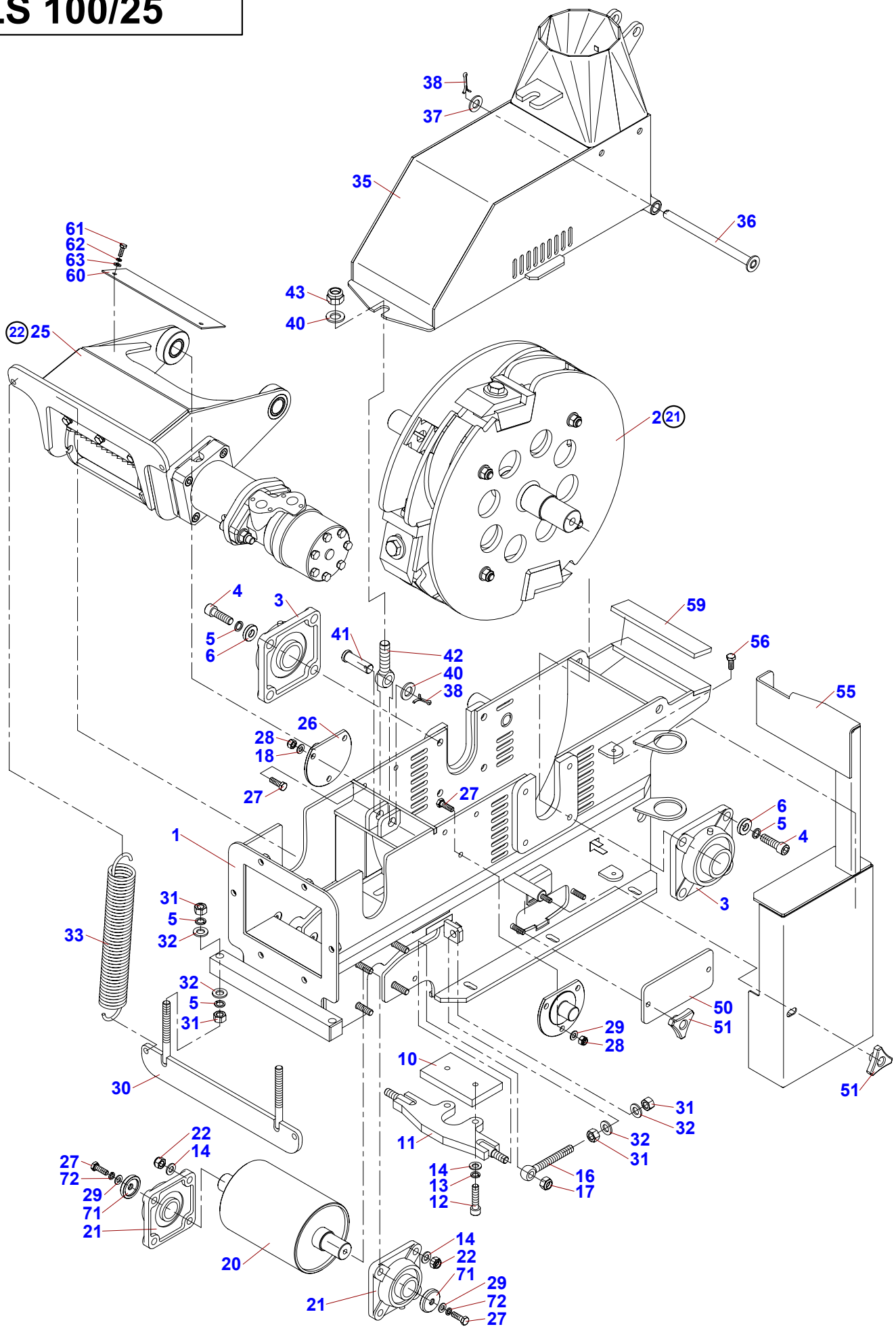

02	Skříň s rotorem Rotorgehäuse Casing with rotor wheel				LASKI spol. s r.o. 07/2010
1	2	3	4	LS 100/25	
1	Skříň Schrank Box	LS 5220	-	1	
2	Rotor v2 Rotor Rotor	LS 5290	-	1	
3	Ložisko UCF 208 Lager Bearing	001 307	-	2	
4	Šroub M12x40 Schraube Bolt	003 983	-	8	
5	Podložka 12 Unterlage Washer	000 833	ČSN 02 1740.05	12	
6	Podložka Unterlage Washer	LS 5208	-	8	
10	Protiostří Gegenschneide Counter edge	LS 5201	-	1	
11	Táhlo Lenkstange Pull	LS 5215	-	1	
12	Šroub M10x1,25x45 Schraube Bolt	003 774	-	2	
13	Podložka 10 Unterlage Washer	000 820	ČSN 02 1740.05	2	
14	Podložka 10,5 Unterlage Washer	000 045	ČSN 02 1702.15	10	
16	Šroub M12x100 Schraube Bolt	003 927	-	2	
17	Matice M12 Mutter Nut	000 576	ČSN 02 1492.25	2	
20	Spodní válec Unterteilzylinder Bottom cylinder	LS 5340	-	1	
21	Ložisko UCF 206 Lager Bearing	003 594	-	2	
22	Matice M10 Mutter Nut	000 801	ČSN 02 1492.25	8	
25	Horní válec Oberzylinder Upper cylinder	LS 5350	-	1	
26	Čep podavače Bolzen Pin	LS 5203	-	2	
27	Šroub M8x25 Schraube Bolt	000 594	ČSN 021103.55	8	
28	Matice M8 Mutter Nut	000 499	ČSN 02 1492.25	6	
29	Podložka 8,4 Unterlage Washer	000 037	ČSN 02 1702.15	8	
30	Napínák Spanner Tightener	LS 5335	-	1	
31	Matice M12 Mutter Nut	000 096	ČSN 021401.25	8	
32	Podložka 13 Unterlage Washer	000 052	ČSN 02 1702.15	8	
33	Pružina TZ 5x45x275 Feder Spring	000 579	-	2	
35	Víko skříně Deckel Lid	LS 5300	-	1	
36	Čep víka Deckelbolzen Cover pin	LS 5210	-	1	
37	Podložka 15 Unterlage Washer	000 056	ČSN 021702.15	1	
38	Závlačka 4x28 Splint Split pin	000 723	-	2	
40	Podložka 17 Unterlage Washer	000 316	ČSN 021702.15	2	

07/2010 07/2010

LS 100

LS 100/25

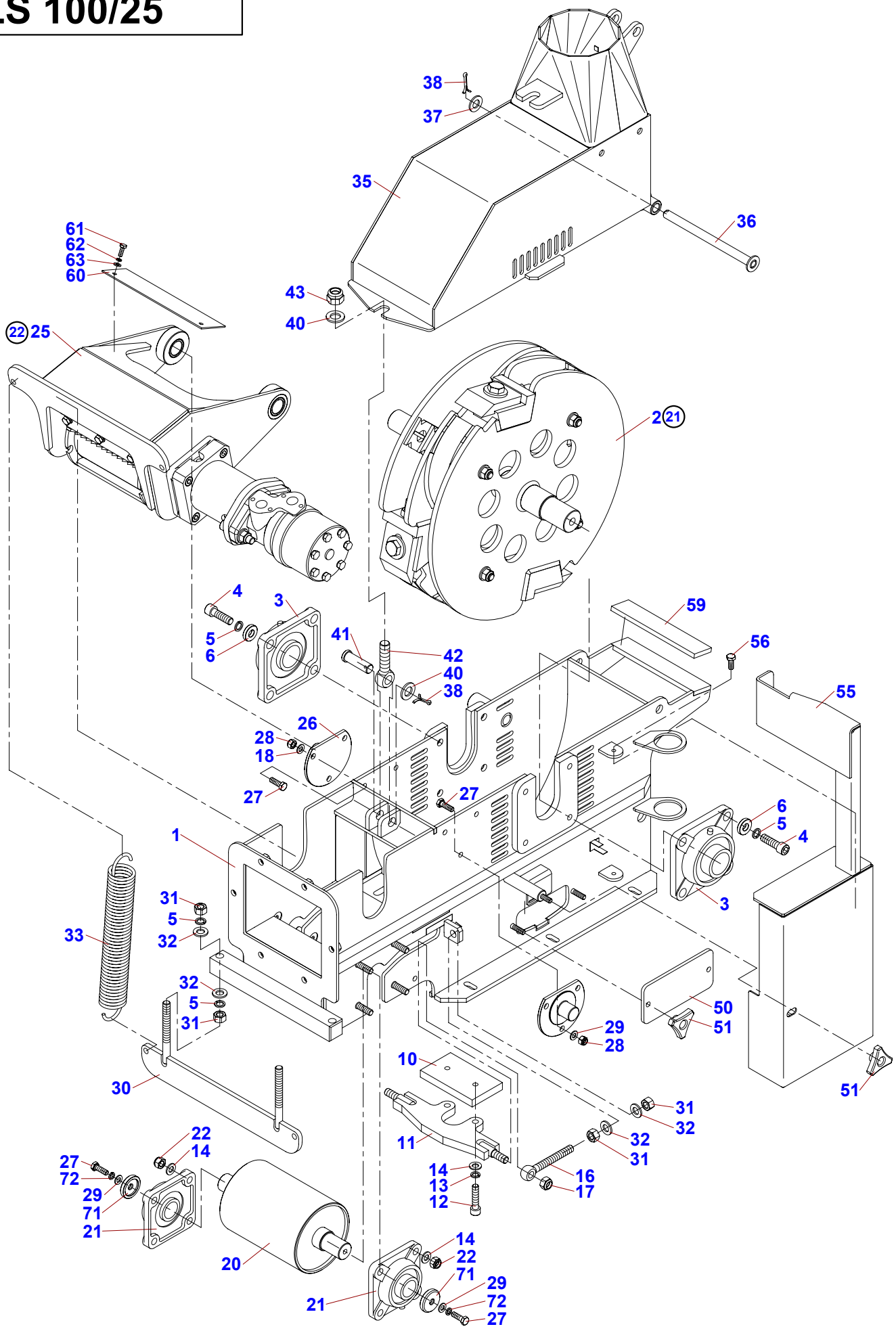

02	Skříň s rotorem Rotorgehäuse Casing with rotor wheel				LASKI spol. s r.o. 07/2010
1	2	3	4	LS 100/25	
41	Čep Bolzen Pin	LS 0207	-	1	
42	Šroub M16x70 DIN 444B Schraube Bolt	003 975	-	1	
43	Matice M16 Mutter Nut	001 004	ČSN 02 1492.25	1	
50	Dvířka Tür Door	LS 5206	-	1	
51	Hlava plastová M8 Kopf Head	100 461	-	3	
55	Bezpečnostní kryt Sicherheitsdeckel Safety cover	LS 5320	-	1	
56	Šroub M8x20 Schraube Bolt	000 449	ČSN 021103.55	2	
59	Tlumič Dämpfer Damper	LS 5207	-	1	
60	Kryt válce 2 Deckel Cover	LS 5209	-	1	
61	Šroub M6x16 Schraube Bolt	000 809	ČSN 02 1103.25	2	
62	Podložka 6 Unterlage Washer	000 791	ČSN 021740.05	2	
63	Podložka 6,4 Unterlage Washer	000 036	ČSN 02 1702.15	2	
71	Zarážka Anschlag Back stop	LS 5214	-	2	
72	Podložka 8 Unterlage Washer	000 786	ČSN 021740.15	2	

07/2010 07/2010

LS 100

LS 100/25

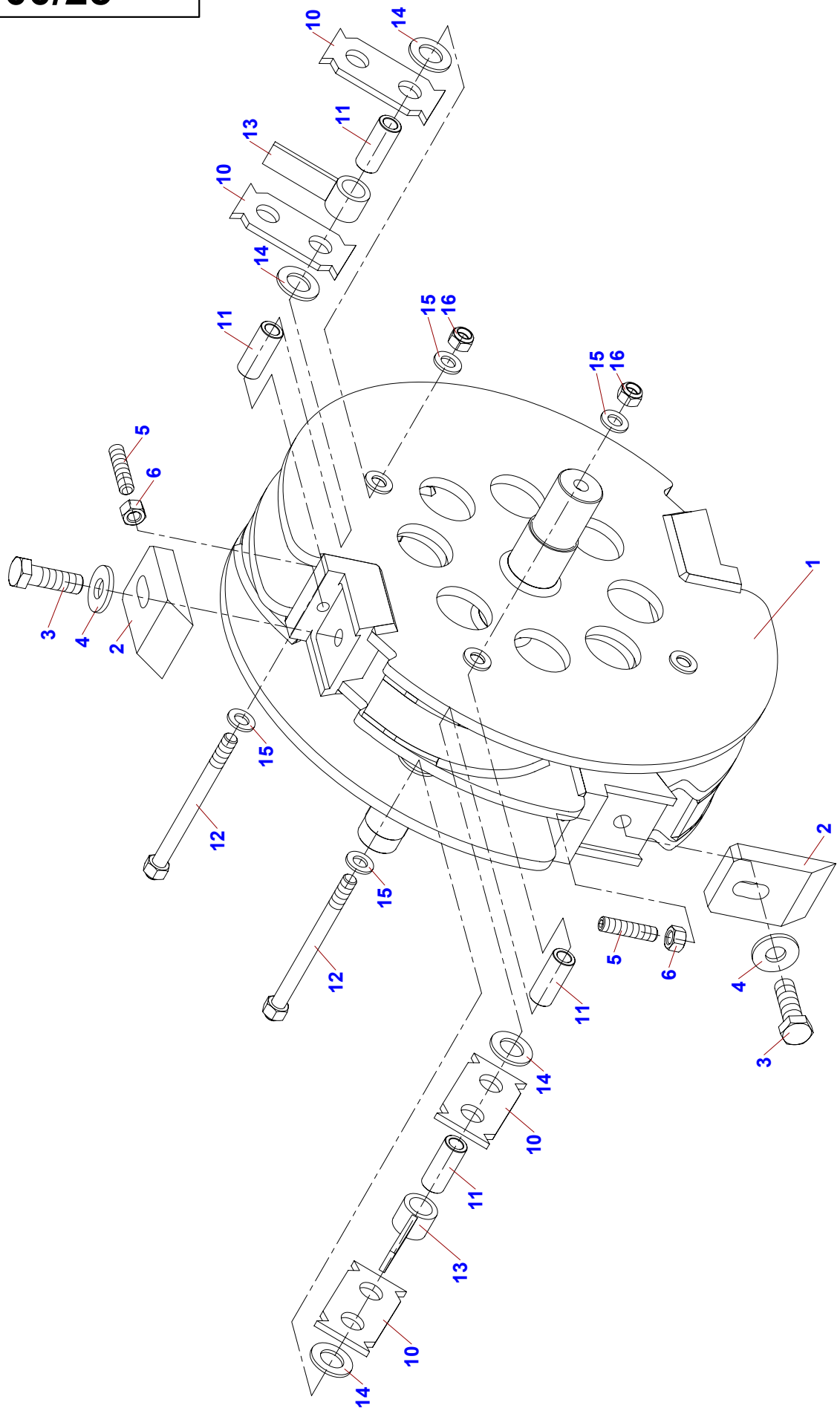

21 Rotor

Rotor Rotor

07/2010

1	2	3	4	LS 100/25	
1	Rotor Rotor Rotor	LS 5160	-	1	
2	Nůž Messer Blade	LS 5149	-	4	
3	Šroub M16x1,5x50 Schraube Bolt	001 681	-	4	
4	Podložka M16 Unterlage Washer	003 962	-	4	
5	Šroub M12x50 Schraube Bolt	003 825	-	4	
6	Matice M12 Mutter Nut	000 096	ČSN 021401.25	4	
10	Kladívko LS 100 Hammer Hammer	LS 5255	-	8	
11	Rozpěra 2 Spreize Spacer	LS 5257	-	4	
12	Svorník svařenec Bolzen Bolt	LS 5265	-	4	
13	Rozpěrka 25 Spreize Spacer	LS 5285	-	4	
14	Podložka 21 Unterlage Washer	000 174	ČSN 02 1702.15	12	
15	Podložka 13 Unterlage Washer	000 052	ČSN 02 1702.15	8	
16	Matice M12 Mutter Nut	000 576	ČSN 02 1492.25	4	

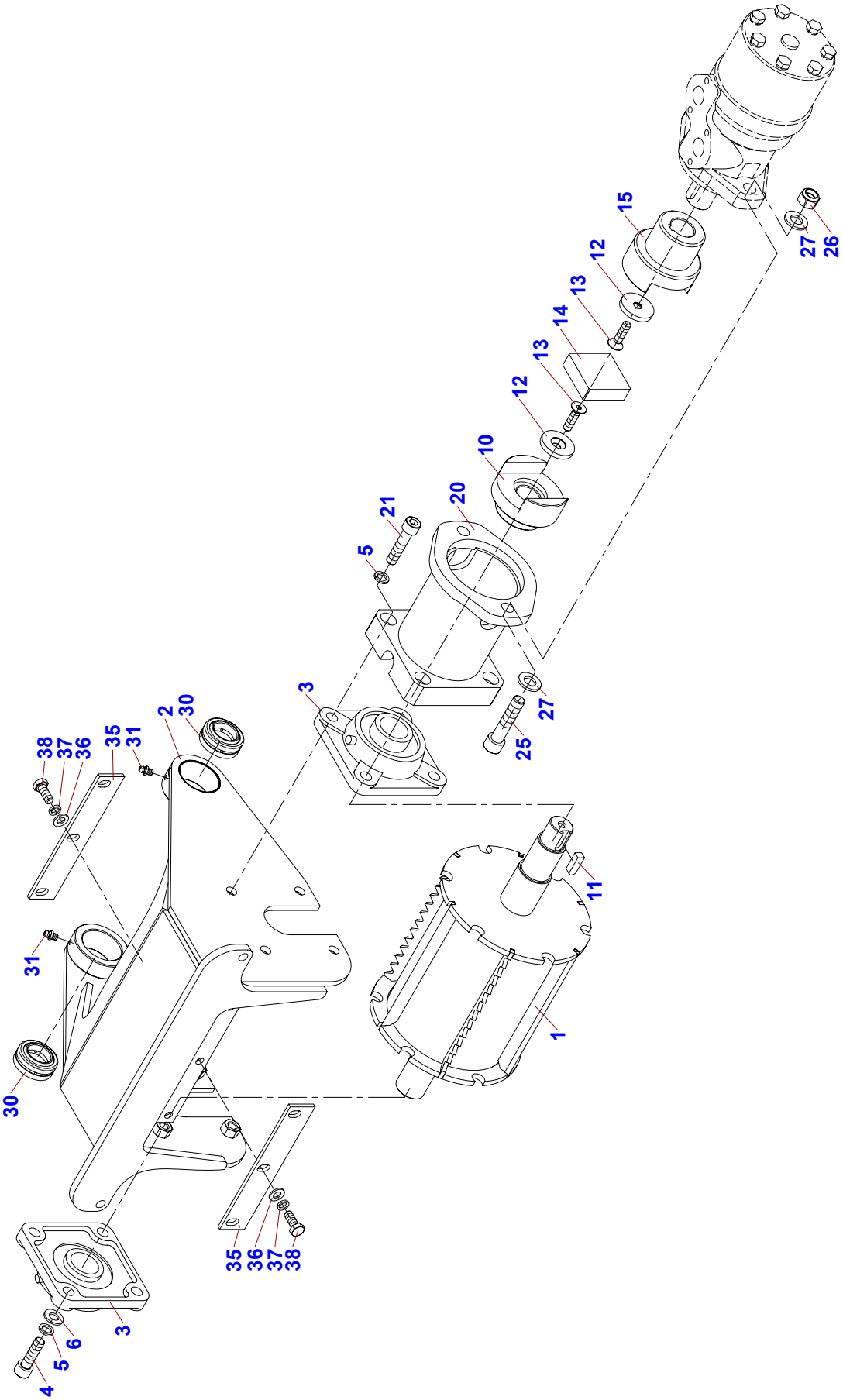
15
12
13
14
13
12
10
20
21
5
3
27
25
26
27
38
37
36
35
31
2
30
31
30
11
1
35
36
37
38
3
6
5
4

22	Horní válec Oberzylinder Upper cylinder				LASKI spol. s r.o. 07/2010
1	2	3	4	LS 100/25	
1	Válec 160 Zylinder Cylinder	LS 5355	-	1	
2	Rameno válce Zylinderarm Cylinder arm	LS 5370	-	1	
3	Ložisko UCF 206 Lager Bearing	003 594	-	2	
4	Šroub M10x35 Schraube Bolt	000 423	-	4	
5	Podložka 10 Unterlage Washer	000 820	ČSN 02 1740.05	8	
6	Podložka 10,5 Unterlage Washer	000 045	ČSN 02 1702.15	4	
10	Spojka 25/46 Kupplung Coupling	LS 5352	-	1	
11	Pero Feder Feather	LS 5354	-	1	
12	Podložka Unterlage Washer	LS 5353	-	2	
13	Šroub M8x30 Schraube Bolt	002 879	-	2	
14	Vložka spojky Kupplungseinsatz Clutch adapter	LS 0409	-	1	
15	Spojka 25/66 Kupplung Coupling	LS 5351	-	1	
20	Příruba hydromotoru Hydromotorflansch Hydromotor flange	LS 5380	-	1	
21	Šroub M10x45 IMBUS 8.8 Schraube Bolt	000 165	-	4	
25	Šroub M12x55 Schraube Bolt	001 189	ČSN 02 1143.50	2	
26	Matice M12 Mutter Nut	000 576	ČSN 02 1492.25	2	
27	Podložka 13 Unterlage Washer	000 052	ČSN 02 1702.15	4	
30	Kloub kulový radiální GE 25 ES Gelenk Hinge	003 943	-	2	
31	Hlavice mazací M6x1 01367 Kopf Head	003 009	-	2	
35	Stěrka Spachtel Spattle	LS 5369	-	2	
36	Podložka 8,4 Unterlage Washer	000 037	ČSN 02 1702.15	6	
37	Podložka 8 Unterlage Washer	000 786	ČSN 021740.15	6	
38	Šroub M8x20 Schraube Bolt	000 449	ČSN 021103.55	6	

07/2010 07/2010

LS 100

LS 100/25

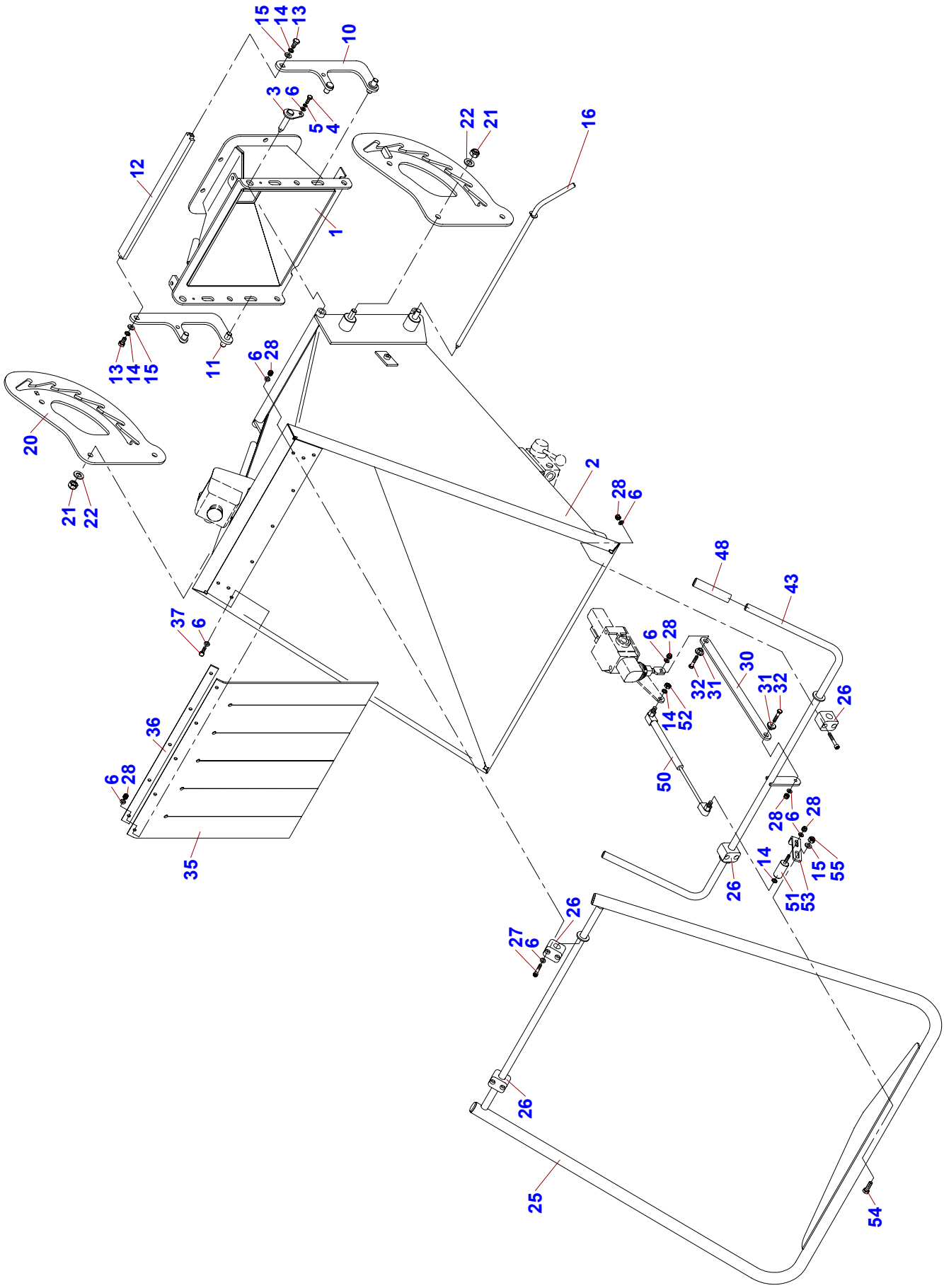

03	Násypka LS 100 Trichterrutsche Feeding chute				LASKI spol. s r.o. 07/2010
1	2	3	4	LS 100/25	
1	Redukce Reduktion Reduction	LS 5530	-	1	
2	Plášť násypky Reifen Tube	LS 5510	-	1	
3	Čep násypky Bolzen Pin	LS 5545	-	2	
4	Šroub M6x16 Schraube Bolt	000 706	ČSN 02 1103.55	2	
5	Podložka 6 Unterlage Washer	000 791	ČSN 021740.05	2	
6	Podložka 6,4 Unterlage Washer	000 036	ČSN 02 1702.15	27	
10	Západka P Klinke Pawl	LS 5570	-	1	
11	Západka L Klinke Pawl	LS 5575	-	1	
12	Rukojeť Griff Handle	LS 5505	-	1	
13	Šroub M8x16 Schraube Bolt	000 638	ČSN 02 1103.55	2	
14	Podložka 8 Unterlage Washer	000 786	ČSN 021740.15	4	
15	Podložka 8,4 Unterlage Washer	000 037	ČSN 02 1702.15	3	
16	Pojistný čep Sicherungsbolzen Safety pin	LS 5555	-	1	
20	Vzpěra Preize Brace	LS 5504	-	1	
21	Matice M12 Mutter Nut	000 576	ČSN 02 1492.25	4	
22	Podložka 13 Unterlage Washer	000 052	ČSN 02 1702.15	4	
23	Vzpěra svařenec Preize Brace	LS 5580	-	1	
25	Madlo bezpečnostní Holm Grip	LS 5560	-	1	
26	Těleso úchytky A216C/L216PP Gehäuse Housing	002 048	-	4	
27	Šroub M6x40 Schraube Bolt	002 047	ČSN 02 1143.55	8	
28	Matice M6 Mutter Nut	000 578	ČSN 02 1492.25	16	
30	Táhlo rozvaděče Hebel Rod	LS 5506	-	1	
31	Vložka Einsatz Insert	LS 1212	-	2	
32	Šroub M6x30 Schraube Bolt	001 441	ČSN 021103.25	2	
35	Clona Blende Shutter	LS 5503	-	1	
36	Podložka Unterlage Washer	LS 5502	-	1	
37	Šroub M6x25 Schraube Bolt	000 240	ČSN 021103.25	5	
43	Ovladač pojistky Sicherungsteuerer Safety fuse operator	LS 5540	-	1	
48	Návlek 118-141-15,8/90 Holm Grip	002 068	-	2	
50	Vzpěra plynová 32.34.802 45N Gasspreize Accelerator brace	003 111	-	1	

07/2010 07/2010

LS 100

LS 100/25

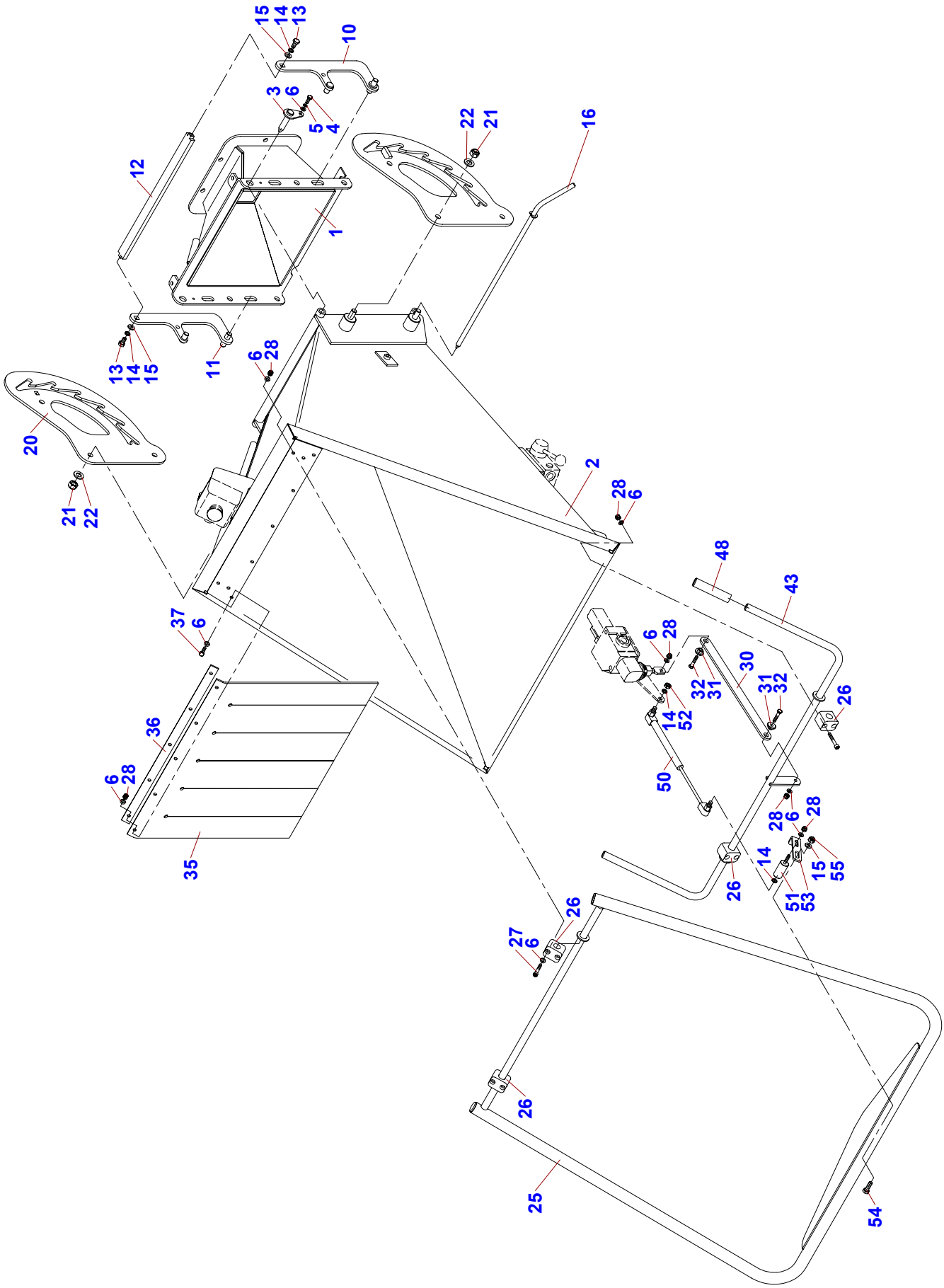

03	Násypka LS 100 Trichterrutsche Feeding chute				LASKI spol. s r.o. 07/2010
1	2	3	4	LS 100/25	
51	Čep pojistky Bolzen Pin	LS 5549	-	1	
52	Matice M8 Mutter Nut	003 981	ČSN 02 1403.25	1	
53	Doraz Anschlag Stop	LS 5587	-	1	
54	Šroub M8x25 Schraube Bolt	000 594	ČSN 021103.55	1	
55	Matice M8 Mutter Nut	000 499	ČSN 02 1492.25	1	

07/2010 07/2010

LS 100

LS 100/25

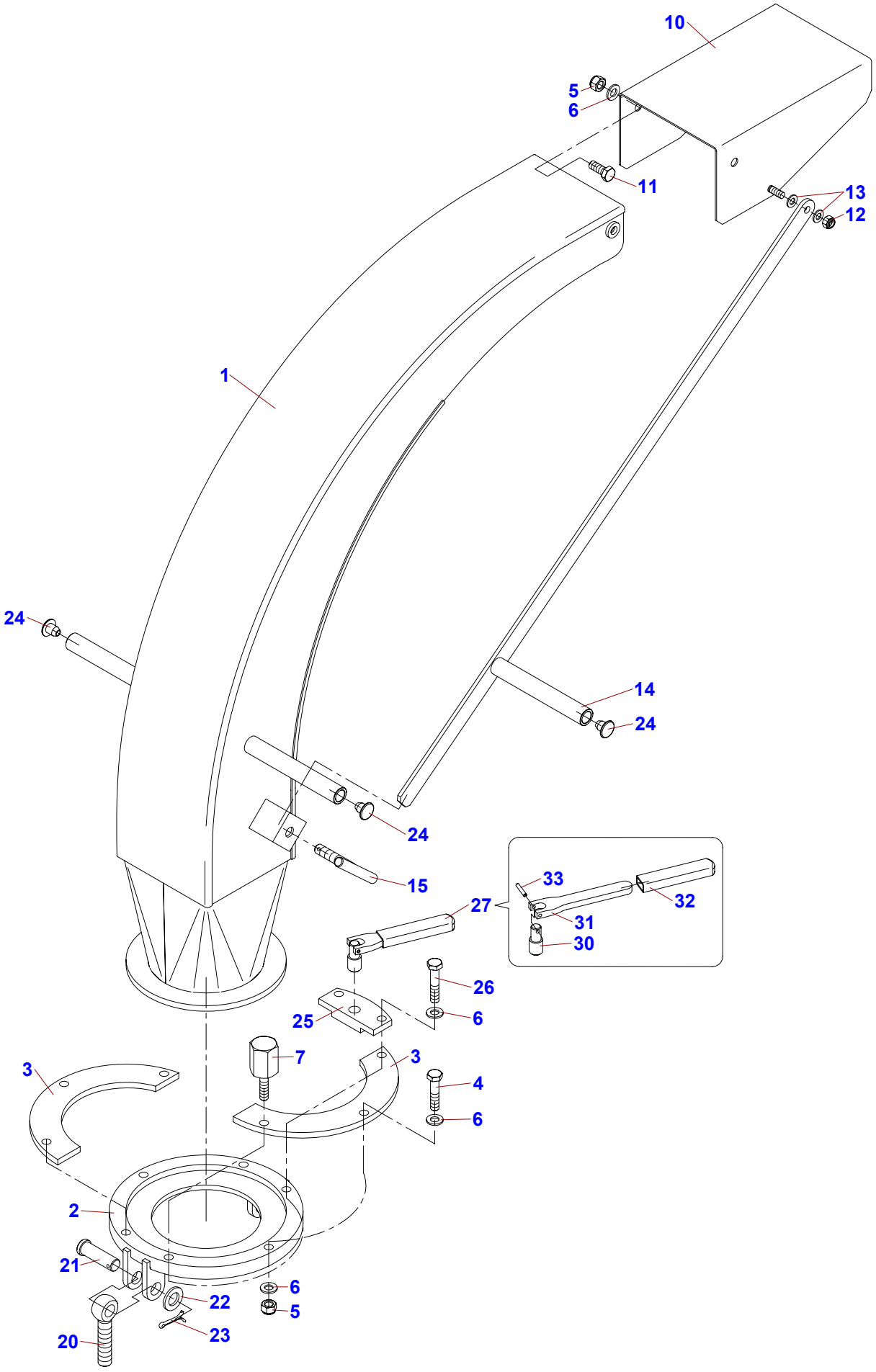

04	Komín Schlot Chimney				LASKI spol. s r.o. 07/2010
1	**2**	**3**	**4**	**LS 100/25**	
1	Potrubí Leitung Piping	LS 5460	-	1	
2	Spojovací příruba Anschlussflansch Join flange	LS 5445	-	1	
3	Objímka Einsatz Bush	LS 5451	-	2	
4	Šroub M10x45 Schraube Bolt	001 128	ČSN 02 1101.55	2	
5	Matice M10 Mutter Nut	000 801	ČSN 02 1492.25	8	
6	Podložka 10,5 Unterlage Washer	000 045	ČSN 02 1702.15	12	
7	Omezovač Begrenzer Limiter	LS 5452	-	2	
10	Sklopka Kappe Cap	LS 1305	-	1	
11	Šroub M10x25 Schraube Bolt	000 049	ČSN 021103.55	2	
12	Matice M8 Mutter Nut	000 499	ČSN 02 1492.25	1	
13	Podložka 8,4 Unterlage Washer	000 037	ČSN 02 1702.15	2	
14	Táhlo Lenkstange Pull	LS 5475	-	1	
15	Šroub Schraube Bolt	V 250330	-	1	
20	Šroub M16x80 Schraube Bolt	001 005	-	1	
21	Čep Bolzen Pin	LS 0207	-	1	
22	Podložka 17 Unterlage Washer	000 316	ČSN 021702.15	1	
23	Závlačka 4x28 Splint Split pin	000 723	-	1	
24	Zátka kruhová Propfen Plug	000 230	-	3	
25	Upínka Klemmschuh Clamp	LS 5453	-	1	
26	Šroub M10x50 Schraube Bolt	000 047	ČSN 02 1103.55	2	
27	Páka aretace Hebel Lever	LS 5470	-	1	
30	Čep aretace Bolzen Pin	LS 5471	-	1	
31	Rameno Arm Arm	LS 5472	-	1	
32	Návlek 118-141-15,8/90 Holm Grip	002 068	-	1	
33	Kolík 4/24 Stift Pin	000 137	-	1	

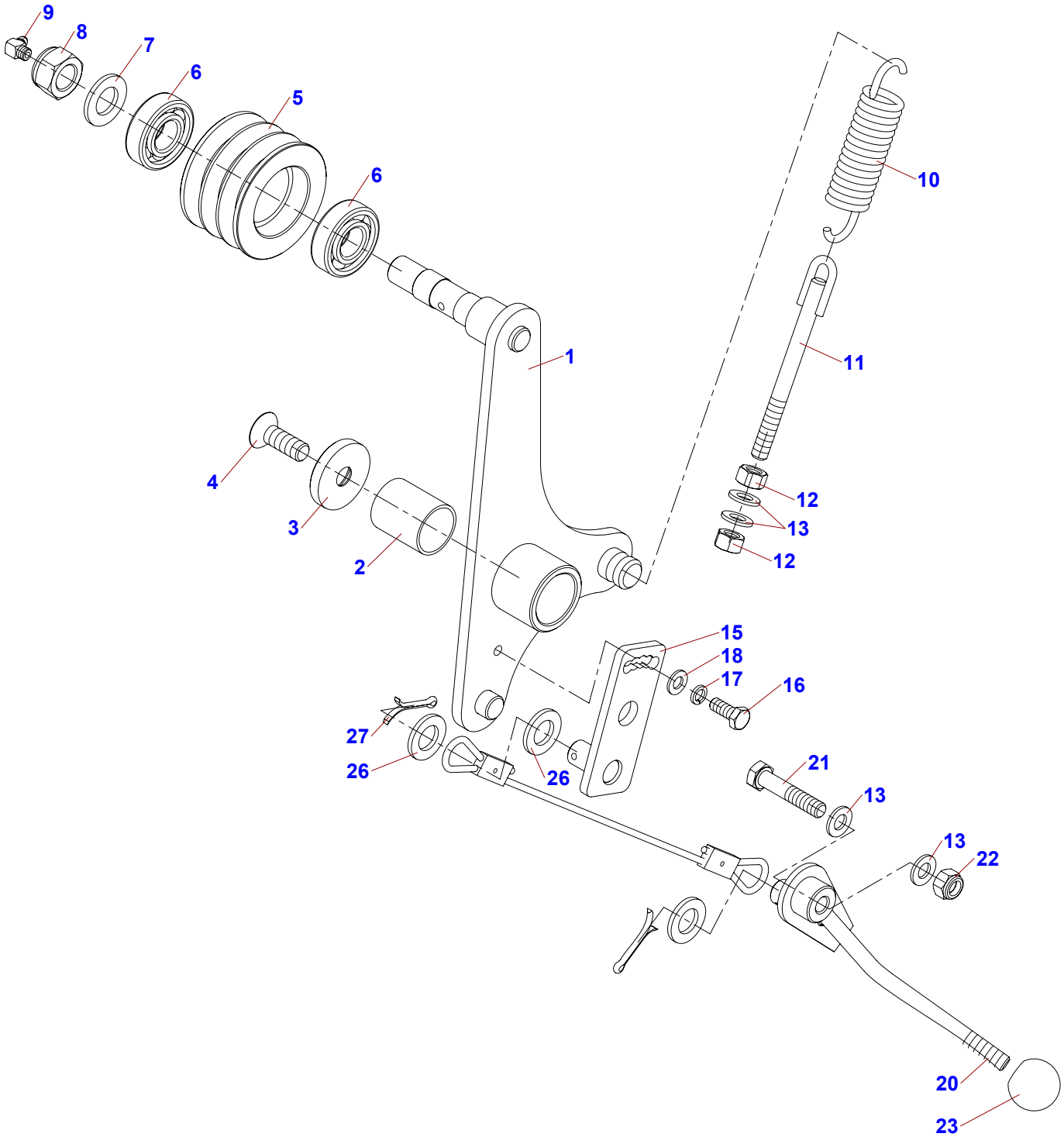
9
8
7
6
5
6
10
1
11
4
3
2
12
13
12
15
18
17
16
27
26
26
21
13
13
22
20
23

05	Napínací kladka Spannrolle Tightening pulley				LASKI spol. s r.o. 07/2010
1	**2**	**3**	**4**	**LS 100/25**	
1	Rameno Arm Arm	LS 5660	-	1	
2	Pouzdro KU 3040 Buchse Bush	001 195	-	1	
3	Podložka Unterlage Washer	LS 5652	-	1	
4	Šroub M12x35 Schraube Bolt	003 211	-	1	
5	Kladka Rolle Pulley	LS 5651	-	1	
6	Ložisko 6204 RS ZKL Lager Bearing	100 499	-	2	
7	Podložka 19 Unterlage Washer	000 054	ČSN 02 1702.15	1	
8	Matice M18x1,5 Mutter Nut	000 966	ČSN 02 1492.25	1	
10	Pružina TZ 4,5-27,5-116-16 Feder Spring	001 870	-	1	
11	Napínák pružiny Federspanner Spring tensioner	LS 0412	-	1	
12	Matice M10 Mutter Nut	000 028	ČSN 021401.25	2	
13	Podložka 10,5 Unterlage Washer	000 045	ČSN 02 1702.15	4	
15	Závěs lanka Aufhängung Suspension	LS 0395	-	1	
16	Šroub M8x20 Schraube Bolt	000 449	ČSN 021103.55	1	
17	Podložka 8 Unterlage Washer	000 786	ČSN 021740.15	1	
18	Podložka 8,4 Unterlage Washer	000 037	ČSN 02 1702.15	1	
20	Páka kladky Rollenhebel Pulley lever	LS 0370	-	1	
21	Šroub M10x50 Schraube Bolt	000 047	ČSN 02 1103.55	1	
22	Matice M10 Mutter Nut	000 801	ČSN 02 1492.25	1	
23	Koule bakelit 020-06 M10 Kugel Sphere	000 190	-	1	
25	Táhlo Lenkstange Pull	LS 0398	-	1	
26	Podložka 17 Unterlage Washer	000 316	ČSN 021702.15	3	
27	Závlačka 4x28 Splint Split pin	000 723	-	2	
29	Hlavice mazací KM8x1; 45° Kopf Head	003 768	-	1	

LS 100

LS 100/25

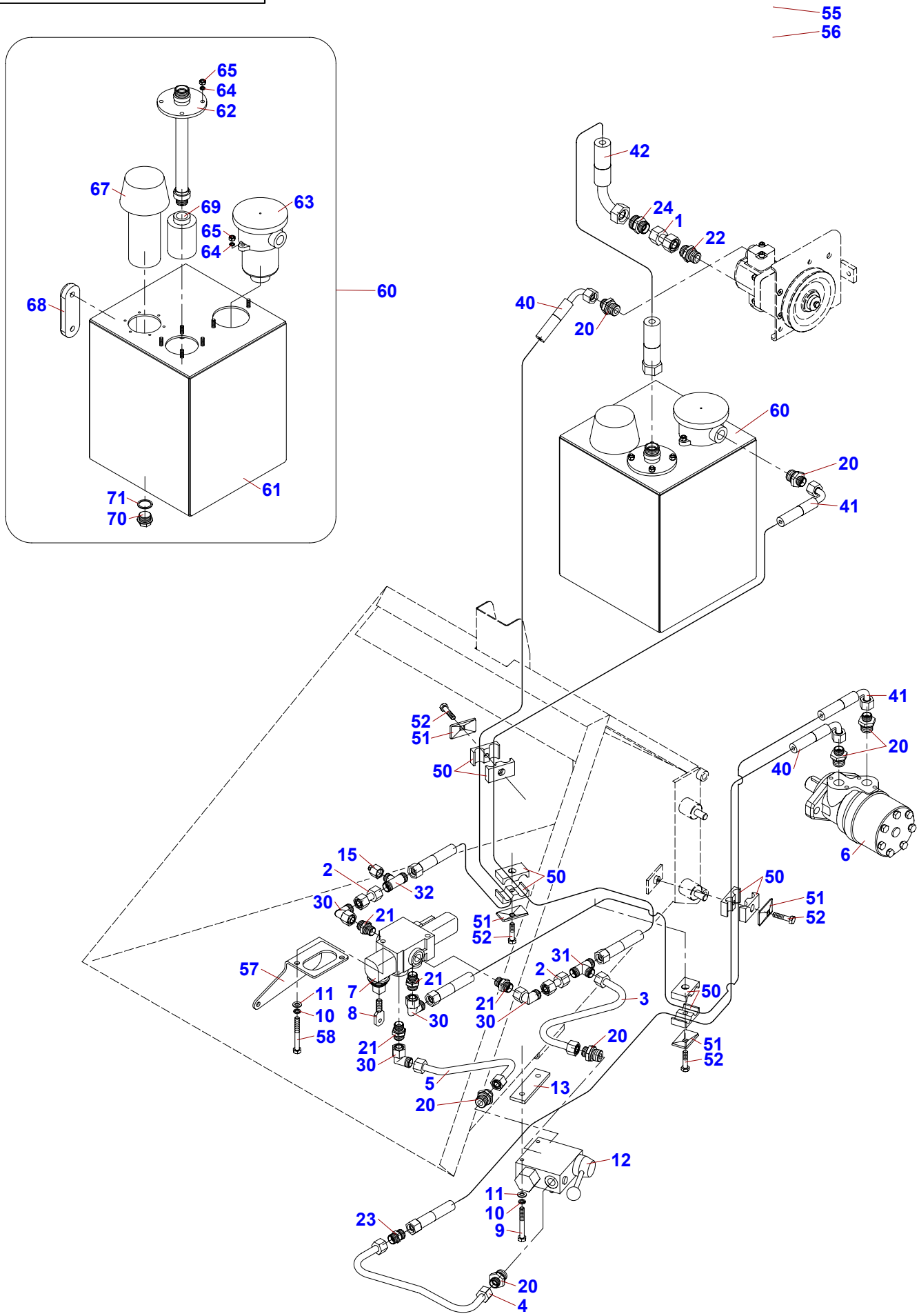

06	Hydraulický obvod Hydraulischer Kreis Hydraulic circuit			LASKI spol. s r.o. 07/2010	
1	**2**	**3**	**4**	**LS 100/25**	
1	Potrubí 1 Leitung Piping	LS 0651	-	1	
2	Potrubí 2 Leitung Piping	LS 5701	-	2	
3	Potrubí 3 Leitung Piping	LS 5703	-	1	
4	Potrubí 4 Leitung Piping	LS 5705	-	1	
5	Potrubí 5 Leitung Piping	LS 5707	-	1	
6	Hydromotor EPRM 250 C25 Hydromotor Hydromotor	002 178	-	1	
7	Rozvaděč MD1 C1 Verteiler Distributor	001 908	-	1	
8	Páčka rozvaděče Hebel Lever	LS 0666	-	1	
9	Šroub M8x65 Schraube Bolt	001 539	ČSN 02 1101.55	2	
10	Podložka 8 Unterlage Washer	000 786	ČSN 021740.15	4	
11	Podložka 8,4 Unterlage Washer	000 037	ČSN 02 1702.15	4	
12	Ventil VRFC 3VS10L Ventil Valve	001 942	-	1	
13	Podložka ventilu Unterlage Washer	LS 5709	-	1	
15	Záslepka Blindflansch Blind	F 300 920	-	1	
20	Hrdlo přímé XA12-LR1/2 100332.1 Stutzen Socket	001 845	-	7	
21	Hrdlo přímé XA 12-RL3/8 100307.1 Stutzen Socket	001 846	-	4	
22	Hrdlo přímé XA 15-RL1/2 100308.1 Stutzen Socket	001 320	-	1	
23	Spojka přímá XE12-L 103507.1 Kupplung Coupling	001 847	-	1	
24	Spojka přímá XER18/15-L 104114.1 Kupplung Coupling	001 711	-	1	
30	Spojka úhlová XVB12-L 104207.1 Kupplung Coupling	001 849	-	4	
31	Spojka T XG12-L 103907.1 Kupplung Coupling	001 850	-	1	
32	Spojka T 374121210 KNOMI TS2 12/12/10L Kupplung Coupling	001 851	-	1	
40	Hadice 1SN DN10/1500 DKL,DKL90 Schlauch Hose	001 856	-	2	
41	Hadice 1SN DN10/1250 DKL,DKL90 Schlauch Hose	002 940	-	2	
42	Hadice 1SN DN16/700 DKL,DKL90 Schlauch Hose	003 714	-	1	
50	Těleso úchytky AD 218-18C Gehäuse Housing	002 078	-	4	
51	Deska krycí ADPS2 Deckplatte Cover plate	002 079	-	4	
52	Šroub M8x35 ADVTE2/DAS2 Schraube Bolt	002 294	-	4	
55	Spirála svazkovací SPC 12 Spirale Coil	001 409	-	7m	
56	Spirála svazkovací SPC 20 Spirale Coil	001 410	-	2m	

LS 100

LS 100/25

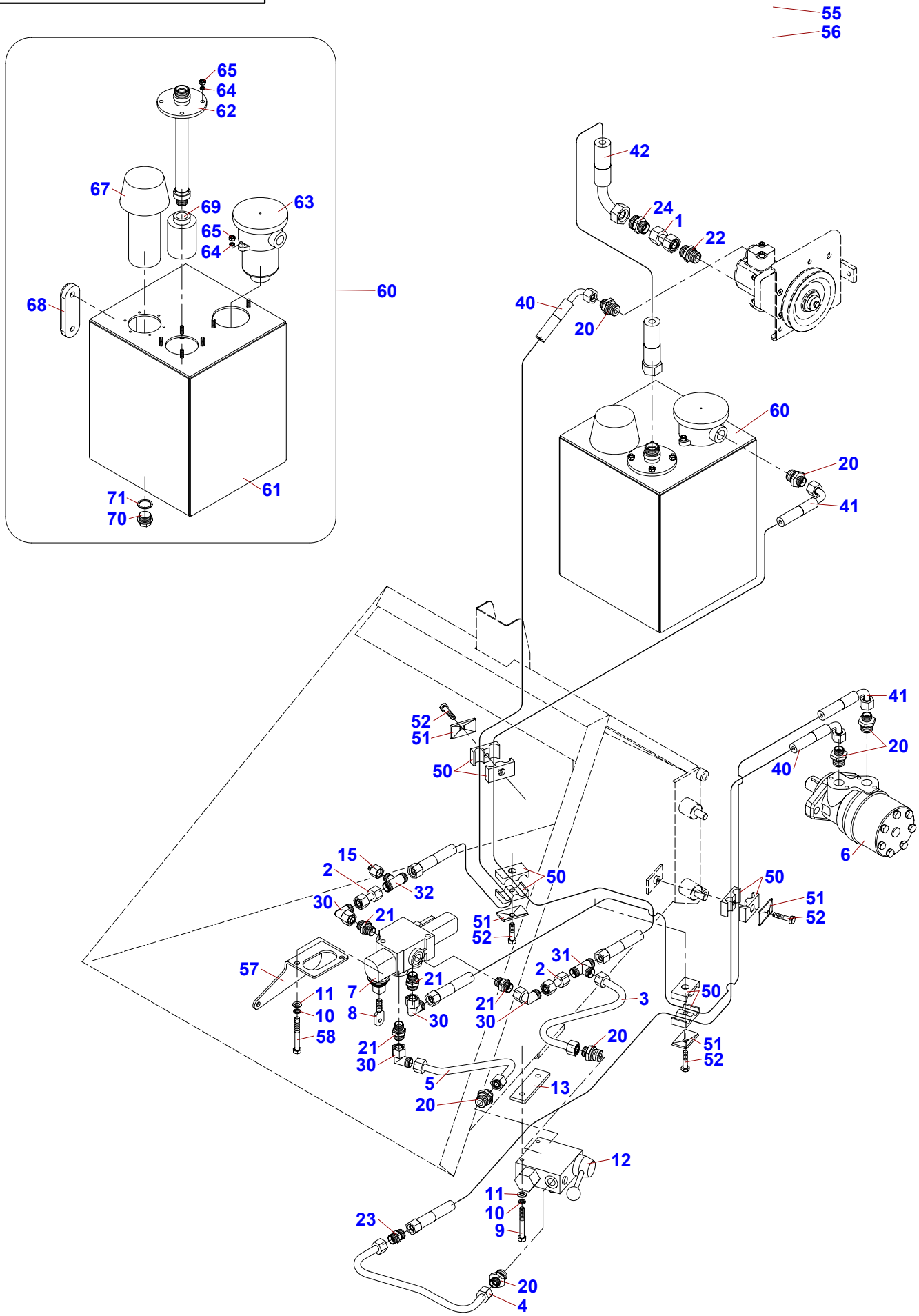

06 Hydraulický obvod

Hydraulischer Kreis Hydraulic circuit

07/2010

1	2	3	4	LS 100/25	
57	Závěs vzpěry Aufhängung Suspension	LS 5589	-	1	
58	Šroub M8x70 Schraube Bolt	000 936	ČSN 02 1103.25	2	

LS 100/25

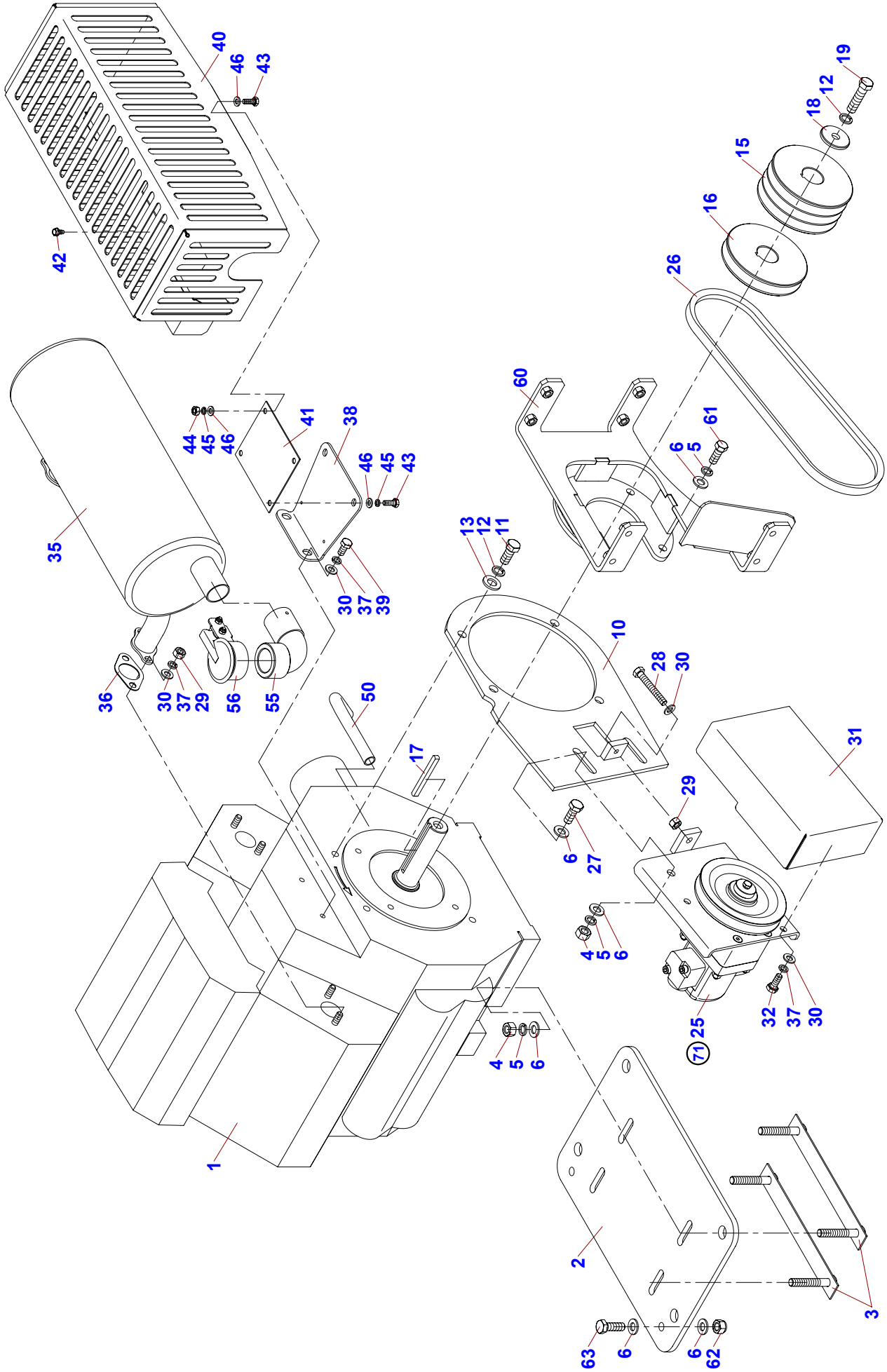
40
46
43
42
19
12
18
15
16
26
60
61
6
5
41
38
44
45
46
46
45
43
35
13
12
11
30
37
39
10
28
30
36
30
37
29
56
55
50
17
31
29
6
27
4
5
6
32
37
30
25
71
4
5
6
1
2
3
63
6
6
62

07 Motor Kohler CH 25 S

Motor Engine

07/2010

1	2	3	4	LS 100/25	
1	Motor Kohler CH 730 S-0039 Motor Engine	101 863	-	1	
2	Deska CH18-25 Platte Plate	LS 5611	-	1	
3	Pojistný plech CH18-27 Sicherungsblech Tab washer	LS 5620	-	2	
4	Matice M10 Mutter Nut	000 028	ČSN 021401.25	6	
5	Podložka 10 Unterlage Washer	000 820	ČSN 02 1740.05	10	
6	Podložka 10,5 Unterlage Washer	000 045	ČSN 02 1702.15	14	
10	Deska motoru Motorplatte Plate of engine	LS 1035	-	1	
11	Šroub 7-16x1in Schraube Bolt	001 334	-	4	
12	Podložka 12 Unterlage Washer	000 833	ČSN 02 1740.05	5	
13	Podložka 13 Unterlage Washer	000 052	ČSN 02 1702.15	4	
15	Řemenice motor Remenscheibe Pulley	LS 5050	-	1	
16	Řemenice čerpadlo Remenscheibe Pulley	LS 5052	-	1	
17	Pero Feder Feather	F 260 039	-	1	
18	Podložka Unterlage Washer	F 150 110		1	
19	Šroub 7-16x1.3-4 UNF Schraube Bolt	000 345	-	1	
25	Sestava čerpadla Pumpegruppe Pump assembly	LS 5400	-	1	
26	Řemen klínový AX-13 32 813Li Riemen Belt	003 679	-	1	
27	Šroub M10x25 Schraube Bolt	000 049	ČSN 021103.55	2	
28	Šroub M8x55 Schraube Bolt	001 537	ČSN 02 1103.25	1	
29	Matice M8 Mutter Nut	000 027	ČSN 021401.25	5	
30	Podložka 8,4 Unterlage Washer	000 037	ČSN 02 1702.15	9	
31	Kryt řemene - čerpadlo Deckel - pumpe Cover - pump	LS 5410	-	1	
32	Šroub M8x20 Schraube Bolt	000 449	ČSN 021103.55	2	
35	Výfuk Kohler levý Auspuff Exhaust pipe	101 421	-	1	
36	Těsnění výfuku 18 HP Dichtung Sealing	F 170 019	-	2	
37	Podložka 8 Unterlage Washer	000 786	ČSN 021740.15	8	
38	Držák výfuku Halter Holder	F 170 021	-	1	
39	Šroub M8x16 Schraube Bolt	000 193	ČSN 021103.25	2	
40	Kryt výfuku Deckel Cover	F 170 030	-	1	
41	Příložka Beilage Packing piece	F 170 114	-	1	

LS 100/25

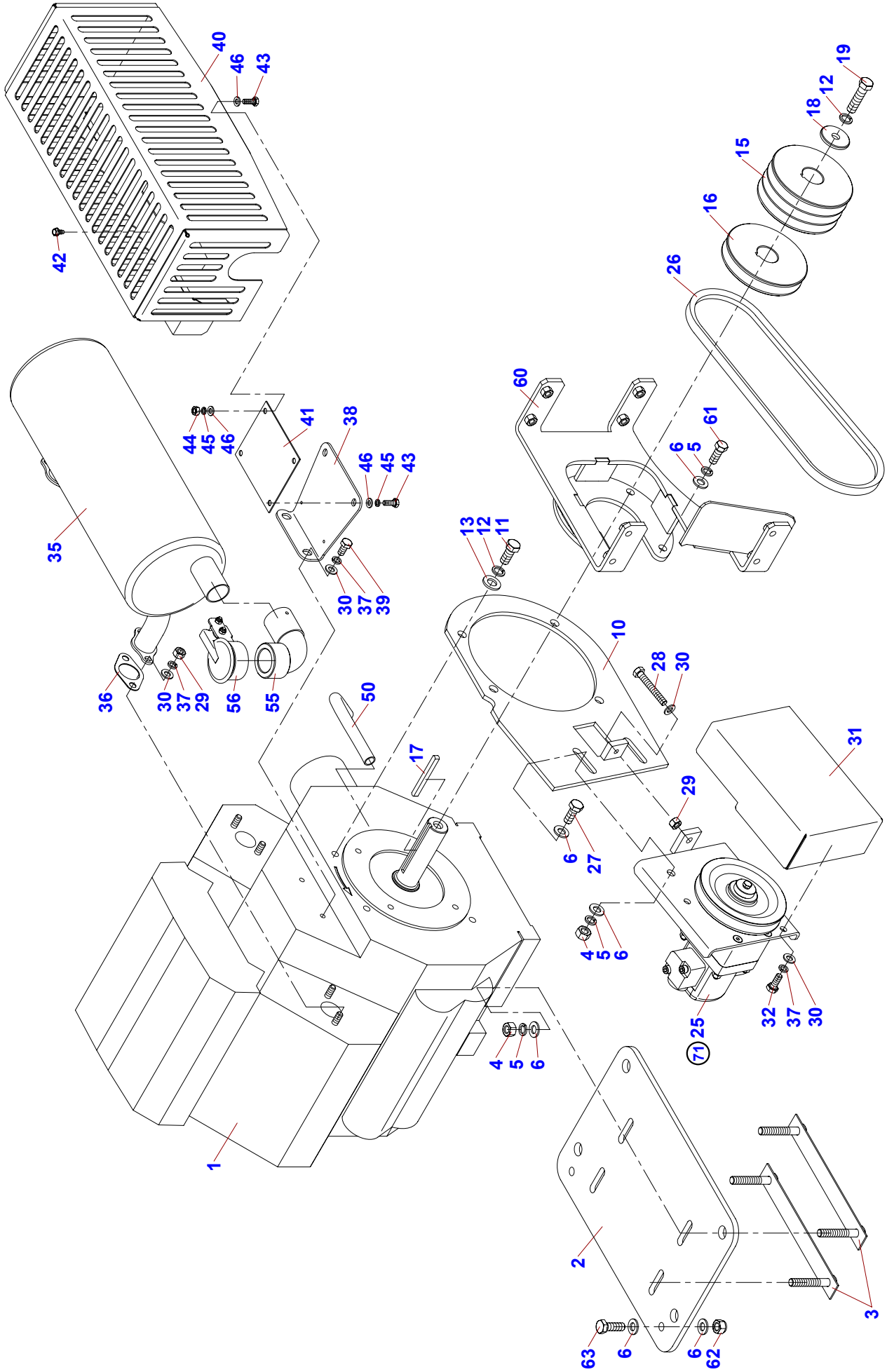
40
46
43
42
19
12
18
15
16
26
60
61
6
5
41
38
44
45
46
46
45
43
35
13
12
11
30
37
39
10
28
30
36
30
37
29
56
55
50
17
31
29
6
27
4
5
6
32
37
30
25
71
4
5
6
1
2
3
63
6
6
62

07	Motor Kohler CH 25 S Motor Engine			LASKI spol. s r.o. 07/2010	
1	2	3	4	LS 100/25	
42	Šroub M5x10 Schraube Bolt	001 633	-	2	
43	Šroub M6x16 Schraube Bolt	000 809	ČSN 02 1103.25	4	
44	Matice M6 Mutter Nut	000 026	ČSN 021401.25	2	
45	Podložka 6 Unterlage Washer	000 791	ČSN 021740.05	4	
46	Podložka 6,4 Unterlage Washer	000 036	ČSN 02 1702.15	6	
50	Hadice VT10/300/M18/G3/8" Schlauch Hose	001 718	-	1	
55	Deflektor LS 100 Deflektor Deflector	LS 5630	-	1	
56	Klapka výfuku d45 Klappe Clappet	103 433	-	1	
60	Držák krytu Halter Holder	LS 5640	-	1	
61	Šroub 3/8x1 IN UNC Schraube Bolt	000 871	-	4	
62	Matice M10 Mutter Nut	000 801	ČSN 02 1492.25	1	
63	Šroub M10x30 Schraube Bolt	000 680	ČSN 02 1103.55	1	

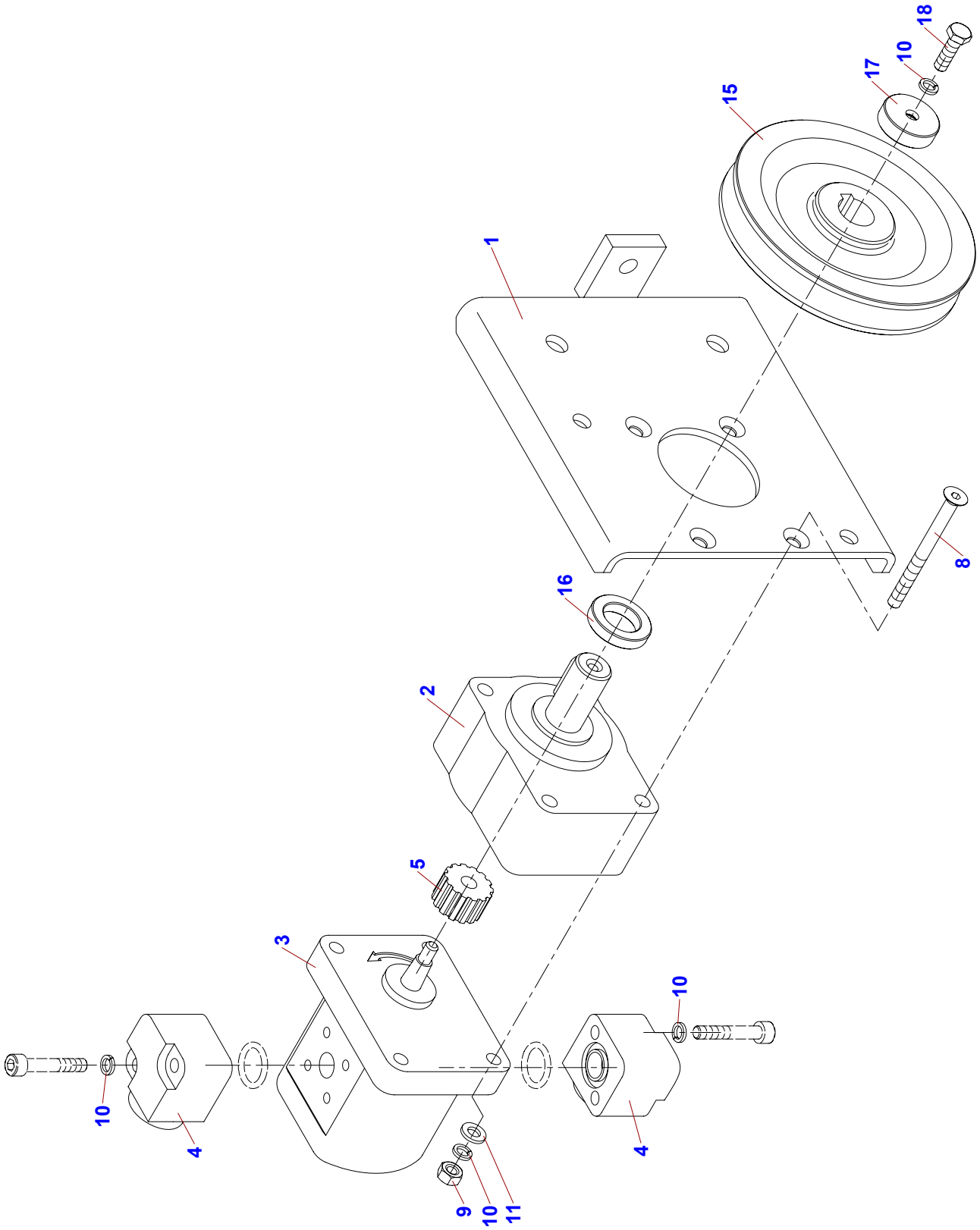
18
10
17
15
1
8
16
2
5
3
10
10
4
4
9
10
11

71	Sestava čerpadla Pumpegruppe Pump assembly				LASKI spol. s r.o. 07/2010
1	**2**	**3**	**4**	**LS 100/25**	
1	Deska čerpadla Pumpeplatte Plate of pump	F 300 521	-	1	
2	Suport SU-1C 25601 Support Slide rest	100 885	-	1	
3	Čerpadlo 10A 4,2 Pumpe Pump	001 291	-	1	
4	Přípojka RB 12/30 Anschlußfahne Connection	001 292	-	2	
5	Spojka zubová GR2/1 Z14 CH2,4 10003 Kupplung Coupling	100 886	-	1	
8	Šroub M6x70 Schraube Bolt	002 229	-	4	
9	Matice M6 Mutter Nut	000 026	ČSN 021401.25	4	
10	Podložka 6 Unterlage Washer	000 791	ČSN 021740.05	9	
11	Podložka 6,4 Unterlage Washer	000 036	ČSN 02 1702.15	4	
15	Řemenice Remenscheibe Pulley	F 300 519	-	1	
16	Rozpěrka Spreize Spacer	LS 5401	-	1	
17	Podložka Unterlage Washer	LS 5402	-	1	
18	Šroub M6x20 Schraube Bolt	000 732	ČSN 02 1103.55	1	

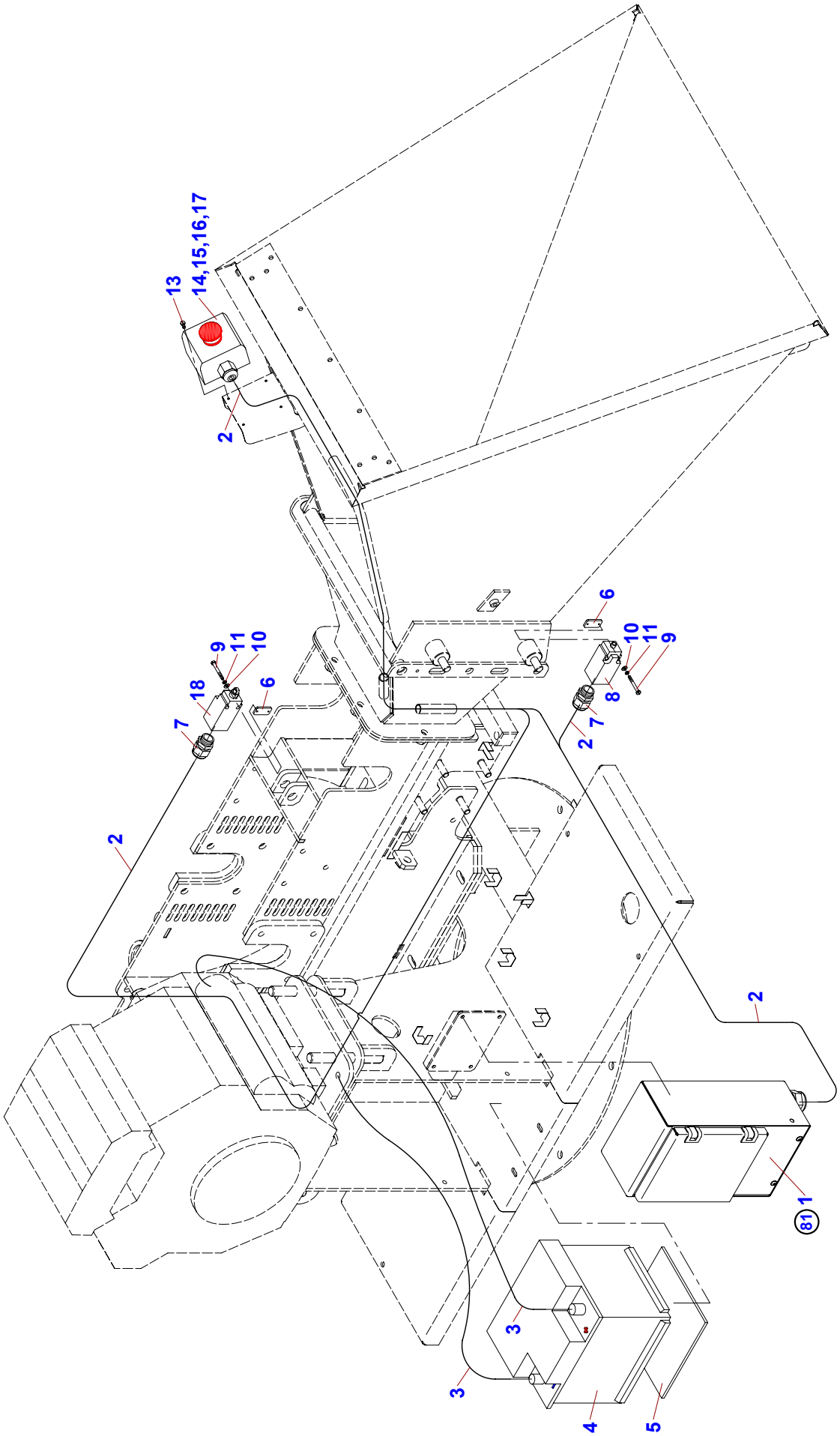
13
14,15,16,17
2
9
11
10
18
6
7
2
6
10
11
9
8
7
2
2
1
81
3
3
4
5

08	Elektrovýzbroj Elektroinstallation Electric installation	LASKI spol. s r.o. 07/2010

1	2	3	4	LS 100/25	
1	Ovládací panel LS 100 Betätigungspaneel Control panel	LS 5785	-	1	
2	Svazek vodičů 1 Kabelbaum Cable assembly	LS 5790	-	1	
3	Svazek vodičů AKU Kabelbaum Cable assembly	LS 5791	-	1	
4	Autobaterie 12V 44Ah Akku Accumulator	100 457	-	1	
5	Podložka pod AKU Unterlage Washer	F 110 033	-	1	
6	Plech spínače Schalterblech Switch panel	LS 5782	-	2	
7	Vývodka s mat. PG13,5 Folgerung Inlet	001 647	-	2	
8	Spínač koncový FR601 Endschalter Terminal switch	000 067	-	1	
9	Šroub M4x35 Schraube Bolt	001 092	-	4	
10	Podložka 4,3 Unterlage Washer	000 451	ČSN 021702.15	4	
11	Podložka 4 Unterlage Washer	000 877	ČSN 021740.04	4	
13	Šroub M4x12 Schraube Bolt	000 876	ČSN 02 1131.24	4	
14	Skříňka Pl.1 otvor M22-IY1 6002278 Schrank Box	002 200	-	1	
15	Tlačítko rudé M22-DP-R 1220673 Taste Button	001 652	-	1	
16	Kontakt 1R M22-KC01 1220695 Kontakt Contact	001 648	-	1	
17	Vývodka V-TEC s maticí PG11 Folgerung Inlet	001 947	-	1	
18	Spínač koncový FR615 Endschalter Terminal switch	003 980	-	1	

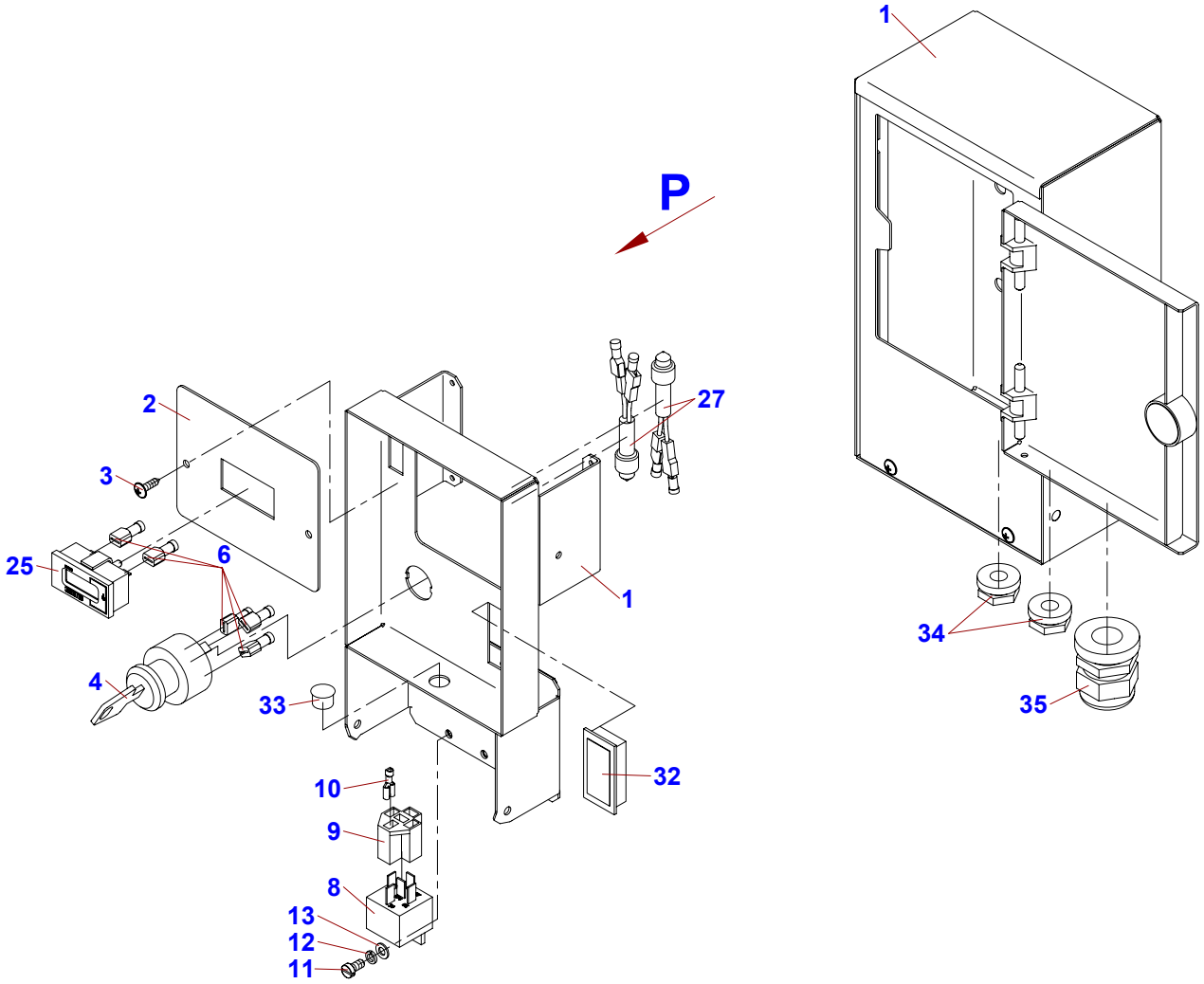
1
P
2
27
3
25
6
1
34
4
33
35
32
10
9
8
13
12
11

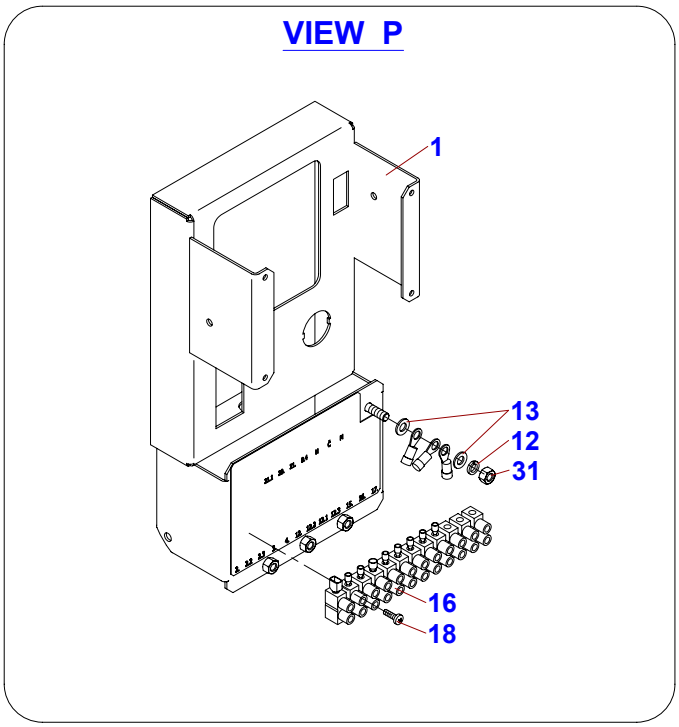
VIEW P
1
13
12
31
16
18

81	Ovládací panel LS 100 Betätigungspaneel Control panel				07/2010
1	2	3	4	LS 100/25	
1	Panel Paneel Panel	LS 1170	-	1	
2	Držák počítadla Halter Holder	LS 5786	-	1	
3	Šroub ST4,2x16 26456 Schraube Bolt	001 034	-	2	
4	Spínací skříňka 5041 020 Schaltkasten Switch box	101 157	-	1	
6	Konektor BF-F 608 P Verbindungsstecker Connector	000 513	-	5	
8	Relé přepínací 443 811 445 141 Umschaltrelais Change-over relay	001 467	-	3	
9	Těleso pětipólové 3WA 98223 Gehäuse fünf-pol Body five-pole	001 948	-	3	
10	Konektor plochý PKS 2,5-F 608 Verbindungsstecker Connector	000 522	-	15	
11	Šroub M5x10 Schraube Bolt	100 503	ČSN 02 1131.24	3	
12	Podložka 5 Unterlage Washer	000 736	ČSN 02 1740.05	4	
13	Podložka 5,3 Unterlage Washer	000 076	ČSN 02 1702.15	5	
15	Samolepka 102 Aufkleber Adhesive tape	002 295	-	1	
16	Svorkovnice 6336-37 LAM4 Klemmleiste Terminal board	001 972	-	1	
18	Šroub M3x10 Schraube Bolt	000 572	ČSN 02 1131.24	2	
25	Počítadlo Mh 701DN Zählwerk Meter	001 552	-	1	
27	Dioda Diode Diode	F 300 984	-	2	
31	Matice M5 Mutter Nut	000 075	ČSN 02 1401.25	1	
32	Záslepka 443459 046800 Blindflansch Blind	002 046	-	1	
33	Zátka kruhová 513-12,7 Propfen Plug	000 768	-	1	
34	Zátka+matice PG11 sv. šedá Propfen + mutter Plug + nut	003 910	-	2	
35	Vývodka + maticí V-TEC + PG21 Folgerung mit der Mutter Inlet with nut	002 006	-	1	

Author:	**LASKI s.r.o.,** 798 17 Smržice 263 Czech Republik
http:	www.laski.cz
e-mail:	info@laski.cz

version:	**07/2010**